NÁVOD KE KAŽDODENNÍMU
POUŽITÍ

DĚKUJEME ZA ZAKOUPENÍ PRODUKTU ZNAČKY WHIRLPOOL. Chcete-li získat komplexnější servis, zaregistrujte svůj spotřebič na: **www.whirlpool.eu/register**

Bezpečnostní pokyny a návod k použití můžete stáhnout na naší webové stránce **http://docs.whirlpool.eu** a dle pokynů na zadní straně této brožury.

Před použitím spotřebiče si pečlivě přečtěte Bezpečnostní upozornění.

POPIS PRODUKTU

SPOTŘEBIČ

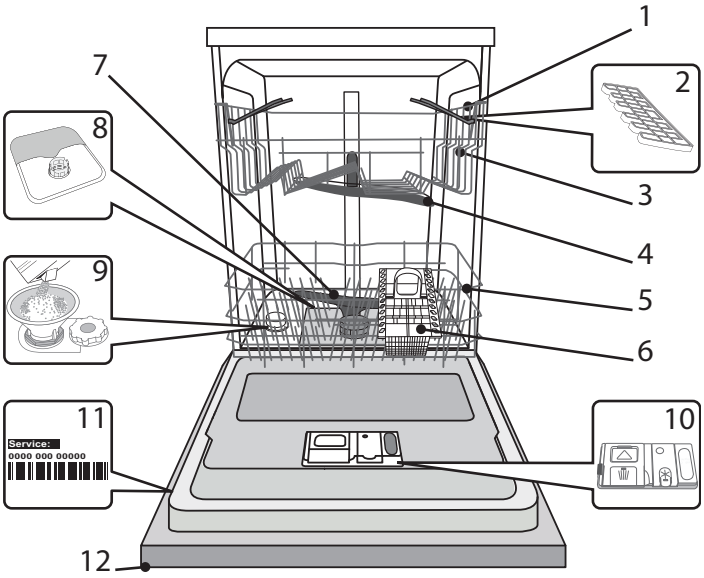

1. Horní koš
2. Sklopná ramena
3. Regulátor výšky horního koše
4. Horní ostřikovací rameno
5. Spodní koš
6. Košík na nože
7. Spodní rameno s tryskami
8. Filtrační jednotka
9. Zásobník na sůl
10. Přihrádky na čisticí prostředek a leštidlo
11. Destička s údaji
12. Ovládací panel

OVLÁDACÍ PANEL

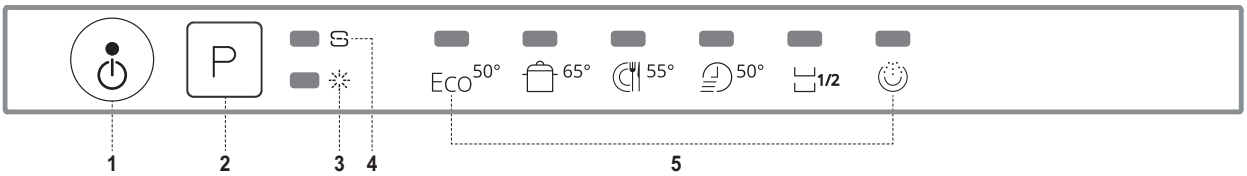

1. Tlačítko Zap.-Vyp./Restart s kontrolkou
2. Tlačítko volby programu
3. Kontrolka množství leštidla
4. Kontrolka množství soli
5. Kontrolky programu

PRVNÍ POUŽITÍ
SŮL, LEŠTIDLO A MYCÍ PROSTŘEDEK

DOPORUČENÍ TÝKAJÍCÍ SE PRVNÍHO POUŽITÍ

Po instalaci odstraňte z košů zarážky a z horního koše odstraňte elastické prvky.

DOPLNĚNÍ ZÁSOBNÍKU NA SŮL

Abyste předešli tvorbě VODNÍHO KAMENE na nádobí a na funkčních komponentech spotřebiče, používejte sůl.

- Je důležité, aby zásobník na sůl nebyl nikdy prázdný (s výjimkou případu, kdy je tvrdost vody nastavená na -1 "Měkká").
- Nastavení tvrdosti vody je důležité.

Zásobník na sůl se nachází ve spodní části myčky nádobí *(viz POPIS PROGRAMŮ)* a pokud se na ovládacím panelu rozsvítí **kontrolka DOPLNĚNÍ SOLI** , je třeba ji doplnit.

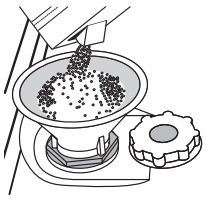

1.Vysuňte spodní koš a odšroubujte víčko zásobníku (proti směru hodinových ručiček).

2.Umístěte násypku *(viz obrázek)* a zásobník na sůl doplňte až po jeho okraj (zhruba 1 kg); může dojít k vytečení malého množství vody.

3.Násypku odstraňte a z okolí otvoru odstraňte jakékoli zbytky soli.

Ujistěte se, zda je víčko pevně přišroubované, aby se během programu mytí nedostal do zásobníku mycí prostředek (to by mohlo poškodit změkčovaní vody).

Kdykoli potřebujete přidat sůl, doporučujeme, abyste postup provedli před spuštěním cyklu mytí.

NASTAVENÍ TVRDOSTI VODY

Aby mohlo změkčování vody fungovat co nejlépe, je nezbytné, aby se nastavení tvrdosti vody zakládalo na skutečné tvrdosti vody ve vaší domácnosti. Informace lze získat od vašeho lokálního dodavatele vody.

V továrním nastavení je nastavena průměrná tvrdost vody (3).

1. Spotřebič zapněte stisknutím tlačítka **ZAP./VYP.** .
2. Spotřebič vypněte stisknutím tlačítka **ZAP./VYP.**.
3. Na 5 sekund stiskněte tlačítko **P** dokud neuslyšíte pípnutí.
4. Spotřebič zapněte stisknutím tlačítka **ZAP./VYP.** .
5. Kontrolka aktuálně nastavené úrovně zhasne.
6. Stiskněte tlačítko **P** a vyberte požadovanou tvrdost vody *(viz TABULKA TVRDOSTI VODY)*.

Tabulka úrovně tvrdosti vody				Je třeba použít sůl
Úroveň		°dH Německé stupně	°fH Francouzské stupně	
1	Měkké	0 - 6	0 - 10	ŽÁDNÉ
2	Střední	7 - 11	11 - 20	ANO
3	Průměr	12 - 17	21 - 30	
4	Tvrdé	17 - 34	31 - 60	
5	Velmi tvrdé	35 - 50	61 - 90	

7. Spotřebič vypněte stisknutím tlačítka **ZAP./VYP.**.

Nastavení je dokončeno!

Jakmile se tento proces dokončí, spusťte program bez náplně.

Používejte pouze sůl, která byla navržena konkrétně pro myčky nádobí.

Po doplnění soli do myčky kontrolka DOPLNĚNÍ SOLI zhasne.

Není-li zásobník na sůl doplněný, může dojít k poškození dekalcifikátoru vody a topného prvku (s výjimkou případu, kdy je tvrdost vody nastavená na - 1 “Měkká").

DOPLNĚNÍ LEŠTIDLA

Leštidlo usnadňuje SUŠENÍ. Zásobník leštidla **A** je třeba doplnit jakmile se na ovládacím panelu rozsvítí **kontrola DOPLNĚNÍ LEŠTIDLA** .

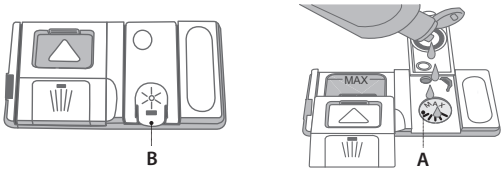

1. Zásobník **C** otevřete stisknutím a stlačením zarážky na víčku.
2. Pečlivě nalijte leštidlo, až po rysku maximálního objemu (110 ml) - dejte pozor, abyste leštidlo nepřelili. Pokud k tomu dojde, okamžitě rozlité leštidlo utřete suchým hadříkem.
3. Víčko přitiskněte tak, abyste zaslechli cvaknutí.

Leštidlo NIKDY nelijte přímo do nálevky.

NASTAVENÍ DÁVKOVÁNÍ LEŠTIDLA

V případě, že s výsledky sušení nejste zcela spokojeni, můžete nastavit množství použitého leštidla.

- Myčku nádobí zapněte stisknutím tlačítka **ZAP./VYP.** .
- Vypněte ji stisknutím tlačítka **ZAP./VYP.**.
- Třikrát stiskněte tlačítko **P** a ozve se pípnutí.
- Zapněte ji stisknutím tlačítka **ZAP./VYP.**.
- Rozbliká se kontrolka aktuálně nastavené úrovně.
- Pro výběr množství dodaného leštidla stiskněte tlačítko **P** .
- Vypněte ji stisknutím tlačítka **ZAP./VYP.** .

Nastavení je dokončeno!

Je-li úroveň množství leštidla nastavená na NULU (EKO), nebude se používat žádné leštidlo. Pokud leštidlo dojde, kontrolka MÁLO LEŠTIDLA se nerozsvítí.

V závislosti na modelu myčky nádobí lze nastavit 4 úrovně. Tovární nastavení je na střední úroveň.

- Pokud na nádobí vidíte modravé čmouhy, nastavte nízké číslo (1-2).
- Jsou-li na nádobí kapky vody nebo vodního kamene, nastavte vysoké číslo (3-4).

PLNĚNÍ PŘIHRÁDKY NA MYCÍ PROSTŘEDEK

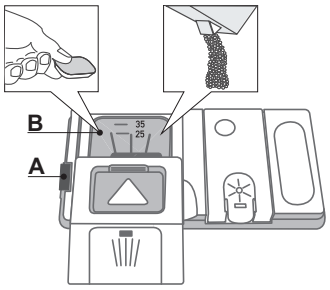

K otevření přihrádky na mycí prostředek použijte zařízení A. Mycí prostředek dejte pouze do části označené B..

Množství mycího prostředku na předmytí dejte přímo do trubice.

1.Při odměřování množství mycího prostředku postupujte dle informací uvedených v *(viz TABULKA PROGRAMŮ)*. V prostoru **B** je znázorněno maximální množství tekutého nebo práškového mycího prostředku, který lze přidat ke každému cyklu.

2. Před zavřením krytu odstraňte z okrajů přihrádky usazeniny mycího prostředku.
3. Víčko zásobníku na mycí prostředek zavřete zatlačením - tak, aby vše bylo na svém místě.

Zásobník na mycí prostředek se dle nastaveného programu automaticky otevře v tu správnou dobu.

TABULKA PROGRAMŮ

Program				Fáze sušení	Mycí prostředek		Délka trvání programu (h:min)**)	Spotřeba vody (litry/cyklus)	Spotřeba energie (kWh/cyklus)
					Zásobník	B			
1.	Eko	ECO	50°	√	√	√	03:10	11	1,04
2.	Intenzivní		65°	√	√	√	02:30	16,5	1,65
3.	Normální		55°	√	-	√	02:00	16	1,35
4.	Rychlý 40’		50°	-	-	√	00:40	9	0,9
5.	Poloviční náplň	1/2	50°	√	-	√	01:20	12	1,1
6.	Předmytí		-	-	-	-	00:10	4	0,01

Data programu EKO jsou změřená v laboratorních podmínkách, v souladu s evropskou směrnicí EN 50242.
**) Všechny možnosti nelze používat současně.*
***) Délka trvání programu zobrazená na displeji nebo v brožuře je odhad vypočtený za standardních podmínek. Skutečný čas se může lišit v závislosti na řadě faktorů, například teplotě a tlaku přiváděné vody, množství mycího prostředku, kvalitě a typu náplně, vyvážení náplně, vybraných doplňkových možnostech a kalibraci senzoru. Kalibrace senzoru může zvýšit délku trvání programu až o 20 minut.*
Spotřeba v pohotovostním stavu: Spotřeba v režimu zapnutí: 5 W - Spotřeba v režimu vypnutí: 0,5 W

POPIS PROGRAMŮ

Pokyny k výběru cyklu mytí.

EKO 50°
Normálně zašpiněné nádobí. Standardní program, nejefektivnější co do kombinované spotřeby energie a vody.

INTENZIVNÍ 65°
Program doporučený pro silně znečištěné nádobí, zejména vhodný na hrnce a pánve (nelze ho používat na křehké nádobí).

NORMÁLNÍ 55°
Normálně zašpiněné nádobí. Každodenní cyklus, který zajišťuje optimální mycí výkon v krátké době.

RYCHLÝ 40’ 50°
Program na lehce znečištěné nádobí bez zaschlých zbytků jídla. (Ideální pro natavení 2 míst.)

POLOVIČNÍ NÁPLŇ 50°
Ideální pro mytí polovičního množství lehce nebo normálně znečištěného nádobí.

PŘEDMYTÍ
Nádobí, které má být umyto později. V tomto programu se nepoužívá žádný mycí prostředek.

Poznámky:
Optimálních úrovní výkonu při použití programů “*Rychlý*” lze dosáhnout dodržením maximálního množství nastavení místa.
Abyste ještě více snížili spotřebu energie, myčku nádobí spouštějte pouze je-li plná.

KAŽDODENNÍ POUŽITÍ

1. **ZKONTROLUJTE PŘÍVOD VODY**
   Zkontrolujte, zda je myčka nádobí připojená k přívodu vody a zda je kohoutek otevřený.
2. **ZAPNUTÍ MYČKY NÁDOBÍ**
   Otevřete dveře a stiskněte tlačítko **ZAP./VYP.**.
3. **PLNĚNÍ KOŠŮ**
   (viz PLNĚNÍ KOŠŮ)
4. **PLNĚNÍ PŘIHRÁDKY NA MYCÍ PROSTŘEDEK**
   (viz TABULKA PROGRAMŮ).
5. **VYBERTE PROGRAM A UPRAVTE CYKLUS**
   Vyberte nejvhodnější program podle typu nádobí a míry jeho znečištění *(see POPIS PROGRAMŮ)* - k tomu použijte tlačítko **P** .
   Vyberte požadované možnosti *(viz MOŽNOSTI A FUNKCE)*.
6. **START**
   Cyklus mytí spusťte Zavření dveří. Když se program spustí, uslyšíte pípnutí.
7. **KONEC CYKLU MYTÍ**
   Konec cyklu mytí je oznámen pípnutím a a rozbliká se kontrolka vybraného programu. Otevřete dveře a spotřebič vypněte stisknutím tlačítka **ZAP./VYP.** .
   Než nádobí vyndáte, počkejte několik minut - abyste předešli popálení.
   Vyprázdněte koše, začněte spodním košem.

Spotřebič se během určitých delších období nečinnosti automaticky vypne, aby se tak minimalizovala spotřeba elektřiny. Je-li nádobí pouze lehce znečištěné nebo pokud bylo před vložením do myčky opláchnuto vodou, snižte množství mycího prostředku.

ÚPRAVA SPUŠTĚNÉHO PROGRAMU

Pokud byl vybrán špatný program, je možné ho změnit, za předpokladu, že se právě spustil: otevřete dveře **(dejte si pozor na HORKOU páru!)**, stiskněte a přidržte tlačítko **ZAP./VYP.**, spotřebič se vypne.
Spotřebič znovu zapněte pomocí tlačítka **ZAP./VYP.** a vyberte nový cyklus mytí a další požadované možnosti, cyklus spusťte zavřením dveří.

PŘIDÁNÍ DALŠÍHO NÁDOBÍ

Aniž byste spotřebič vypínali, otevřete dveře **(dejte si pozor na HORKOU páru!)** a nádobí vložte do myčky. Zavřete dveře a a cyklus se spustí od okamžiku, v kterém byl přerušený.

NÁHODNÉ PŘERUŠENÍ

Pokud během cyklu mytí dojde k otevření dveří, nebo pokud dojde k odpojení napájení, cyklus se zastaví. Jakmile se dveře zavřou nebo se obnoví napájení, spustí se znovu v místě, v kterém byl přerušený.

Více informací o funkcích získáte na vyžádání nebo si stáhněte návody k použití z webových stránek, postupujte dle pokynů na poslední stránce.

www

RADY A TIPY

TIPY

Než nádobí vložíte do košů, odstraňte z nich všechny zbytky jídla a skleničky vylijte. **Nemusíte provádět předmývání pod tekoucí vodou.**
Nádobí uspořádejte tak, aby na místě drželo pevně a nepřevrátilo se; a nádoby dejte tak, aby jejich otvory směřovaly dolů a konkávní/konvexní části umístěte šikmo, díky čemuž se voda dostane na každý povrch a bude moci volně stékat.
Varování: poklice, držadla, pekáče a pánve nesmí bránit v otáčení ostřikovacích ramen.
Do košíku na nádobí můžete dát jakékoli malé předměty.
Velmi znečištěné nádobí a pánve je třeba vložit do spodního košíku, protože v této části jsou vodní trysky silnější a poskytují vyšší mycí výkon.
Po naplnění spotřebiče se ujistěte, zda se mohou ostřikovací ramena volně otáčet.

HYGIENA

Abyste předešli možnému hromadění zápachu a usazenin v myčce, nejméně jednou za měsíc spusťte program s vysokou teplotou. Před spuštěním spotřebiče bez nádobí přidejte lžičku mycího prostředku.

NEVHODNÉ NÁDOBÍ

- Dřevěné nádobí a příbory.
- Jemně zdobené sklo, umělecké řemeslné kousky a starožitné nádobí. Jejich zdobení není odolné.
- Části ze syntetického materiálu, které nevydrží vysoké teploty.
- Měděné a cínové nádobí.
- Nádobí znečištěné voskem, popelem, lubrikačním mazivem nebo inkoustem.

Barvy skleněných ozdob a hliníkových/stříbrných částí se mohou během procesu mytí změnit a zešednout. Některé typy skla (např. křišťál) mohou po několika cyklech mytí pozbýt lesku..

POŠKOZENÍ SKLA A NÁDOBÍ

- Používejte skleničky a hrnky, které jsou výrobcem označené jako vhodné do myčky nádobí.
- Používejte mycí prostředek vhodný na nádobí.
- Sklenice a nádobí vyjměte z myčky co nejdříve od skončení cyklu.

PLNĚNÍ KOŠŮ

HORNÍ KOŠ

Křehké a lehké nádobí: skleničky, hrnky, misky, salátové misky..

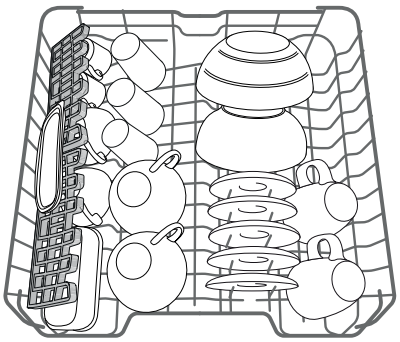

(příklad naplnění horního koše)

NASTAVENÍ VÝŠKY HORNÍHO KOŠE

Výšku horního koše lze nastavit: ve vysoké pozici lze do spodního koše vložit velké kusy nádobí a v nízké pozici lze přizpůsobit pomocí nastavitelných držáků a vytvořit tak více prostoru na výšku a předejít kolizi s předměty vloženými do spodního koše.

Horní koš je vybavený **Regulátorem výšky horního koše** *(viz obrázek)*, stiskněte páky a koš uchopte po stranách a zdvihněte ho a jakmile je v horní pozici, zajistěte ho.
Pro obnovení spodní pozice stiskněte páky **A** po stranách koše a koš přesuňte dolů.

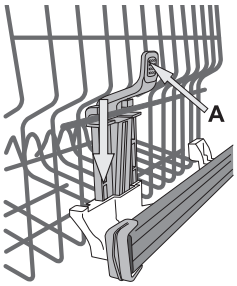

Doporučujeme, abyste nastavení výšky koše neprováděli v případě, že je naplněný.
NIKDY koš nezdvihejte ani nesnižujte pouze po jedné straně.

DRŽÁKY S NASTAVITELNOU POZICÍ

Postranní držáky lze umístit do tří různých výšek a optimalizovat tak uspořádání nádobí v koši.
Skleničky na víno lze umístit do skládacích držáků zasunutí nožičky každé skleničky na odpovídající místo.
Abyste dosáhli optimálních výsledků sušení, můžete držáky naklonit. Chcete-li naklonění změnit, skládací držák lehce nakloňte do požadované pozice.

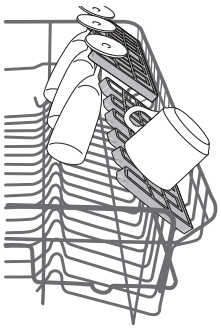

SPODNÍ KOŠ

Na hrnce, police, talíře, salátové mísy, příbory, atd. Velké talíře a poklice je ideální umístit po stranách a předejít tak kontaktu s ostřikovacím ramenem.

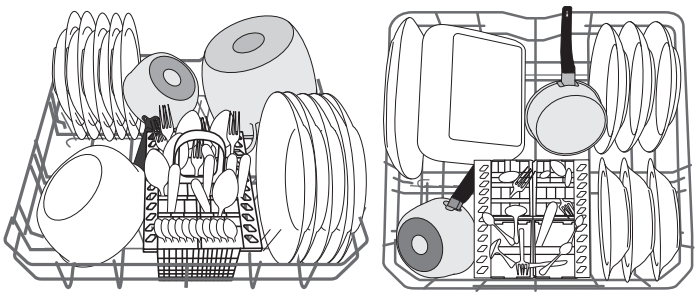

(příklad naplnění spodního koše)

KOŠÍK NA PŘÍBORY

Modulární košík je vybavený horními mřížkami pro lepší uspořádání příborů. Košík na příbory lze umístit pouze do přední části spodního koše..

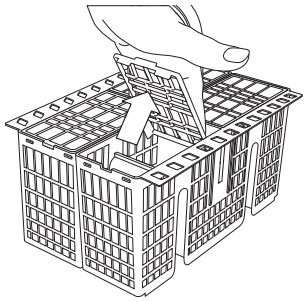

Nože a další kuchyňské nástroje s ostrými hranami je třeba vložit do košíku na příbory tak, aby hroty směřovaly dolů nebo je třeba je umístit do prostoru v horním košíku na dlouhé náčiní.

PÉČE A ÚDRŽBA

ČIŠTĚNÍ FILTRU

Filtrační jednotku čistěte pravidelně, aby se filtry neucpaly a odpadní voda mohla správně odtékat.
Filtrační jednotku tvoří tři filtry, které z vody odstraňují zbytky jídla - voda se následně použije znovu; abyste dosáhli co nejlepších výsledků, musíte je udržovat čisté.
Myčku nelze používat bez filtru nebo je-li filtr uvolněný.
Filtrační jednotku zkontrolujte po několika mytích a je-li třeba, důkladně ji očistěte pod tekoucí vodou, pomocí nekovového kartáčku a při dodržení níže uvedených pokynů:

1. Kruhový filtr **A** otočte proti směru hodinových ručiček a vysuňte ho *(Obr. 1)*.
2. Na filtr **B** vyviňte lehký tlak po stranách a vysuňte ho *(Obr. 2)*.
3. Vysuňte deskový filtr z nerezové oceli **C** *(Obr. 3)*.
4. Zkontrolujte sítko a odstraňte případné zbytky jídla.

NIKDY NEVYNDÁVEJTE ochranu čerpadla (černý detail) *(Obr. 4)*..

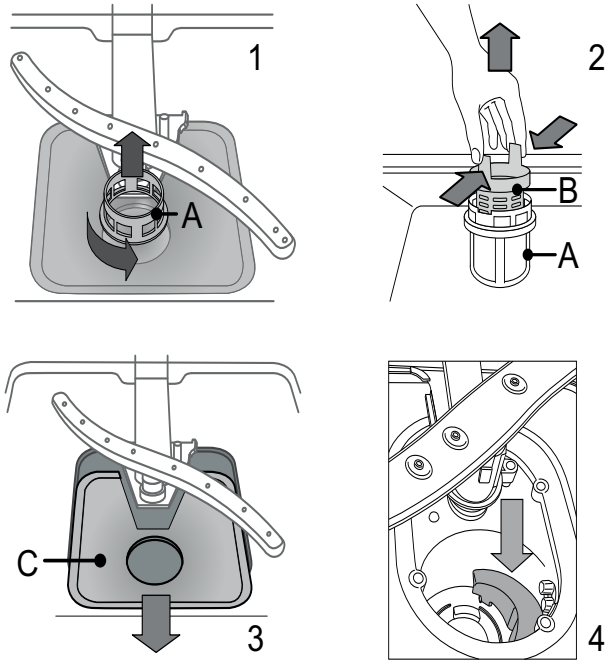

Po vyčištění filtrů vraťte filtrační jednotku na místo a správně ji upevněte; to je nezbytné k zachování efektivního provozu myčky.

ČIŠTĚNÍ OSTŘIKOVACÍCH RAMEN

Na ostřikovacích ramenou mohou občas zůstat zbytky potravin a blokovat tak otvory použité ke stříkání vody. Proto se doporučuje, abyste ramena čas od času zkontrolovali a očistili je malým, nekovovým kartáčkem.

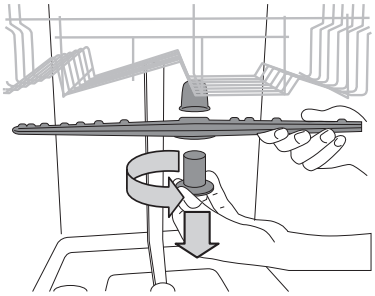

Chcete-li vyjmout horní ostřikovací rameno, otočte plastovým zajišťovacím kroužkem proti směru hodinových ručiček. Horní ostřikovací rameno je třeba vrátit na místo tak, aby strana s větším počtem otvorů směřovala nahoru.

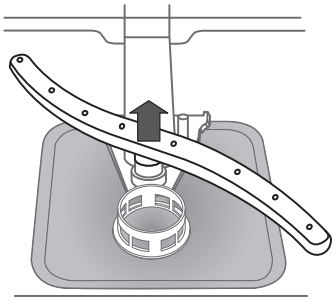

Spodní ostřikovací rameno lze vyjmout vysunutím směrem nahoru.

ČIŠTĚNÍ HADICE PRO PŘÍVOD VODY

Před provedením zapojení a v případě, že hadice pro přívod vody jsou nové nebo pokud nebyly použity delší dobu, nechte jimi protéct vodu a ujistěte, že jsou čisté a bez nečistot. Není-li toto bezpečnostní opatření dodrženo, může dojít k zablokování přívodu vody a poškození myčky.

ŘEŠENÍ PROBLÉMŮ

Vaše myčka nádobí nemusí fungovat správně.
Než kontaktujete servisní centrum, projděte si následující seznam a zkontrolujte, zda by nebylo možné problém vyře-

PROBLÉMY	MOŽNÉ PŘÍČINY	ŘEŠENÍ
Myčka se nespustí nebo nereaguje na příkazy.	Spotřebič není správně zapojený.	Zapojte zástrčku do zásuvky.
	Výpadek napájení.	Myčka nádobí se automaticky spustí jakmile dojde k obnovení napájení.
	Dveře myčky se nezavírají.	Dveře razantně zabouchněte, tak, abyste zaslechli "*cvaknutí*".
	Nereaguje na příkazy.	Spotřebič vypněte stisknutím tlačítka **ZAP./VYP.** , po uplynutí zhruba jedné minuty ho znovu zapněte a program restartujte.
Myčka nevypouští vodu.	Cyklus mytí dosud neskončil.	Počkejte, dokud cyklus mytí neskončí.
	Odtoková hadice je ohnutá.	Zkontrolujte, zda není odtoková hadice ohnutá *(viz POKYNY K INSTALACI)*.
	Odtokové potrubí je zablokované.	Odtokové potrubí vyčistěte.
	Filtr je ucpaný zbytky jídla.	Vyčistěte filtr *(viz ČIŠTĚNÍ FILTRAČNÍ JEDNOTKY)*.
Myčka nádobí vydává nadměrný hluk.	Nádobí drnčí.	Nádobí správně uspořádejte *(viz PLNĚNÍ KOŠŮ)*.
	Tvoří se nadměrné množství pěny.	Mycí prostředek nebyl správně odměřen nebo není k použití v myčce nádobí *(viz PLNĚNÍ PŘIHRÁDKY NA MYCÍ PROSTŘEDEK)*. Myčku nádobí restartujte stisknutím tlačítka VYPUSTIT *(viz MOŽNOSTI A FUNKCE)* a spusťte nový program bez použití mycího prostředku.
Nádobí není čisté.	Nádobí nebylo správně uspořádáno.	Nádobí správně uspořádejte *(viz PLNĚNÍ KOŠŮ)*.
	Ostřikovací ramena se nemohla otáčet volně, bránilo jim v tom nádobí.	Nádobí správně uspořádejte *(viz PLNĚNÍ KOŠŮ)*.
	Cyklus mytí je příliš jemný.	Vyberte vhodný cyklus mytí *(viz TABULKA PROGRAMŮ)*.
	Tvoří se nadměrné množství pěny.	Mycí prostředek nebyl správně odměřen nebo není k použití v myčce nádobí *(viz PLNĚNÍ PŘIHRÁDKY NA MYCÍ PROSTŘEDEK)*.
	Víčko zásobníku na leštidlo nebylo správně zavřené.	Ujistěte se, zda je víčko zásobníku na leštidlo zavřené.
	Filtr je znečištěný nebo ucpaný.	Vyčistěte filtr *(viz PÉČE A ÚDRŽBA)*.
	V myčce není žádná sůl.	Doplňte zásobník na sůl *(viz DOPLNĚNÍ ZÁSOBNÍKU NA SŮL)*.

ÚDRŽBA A POKYNY K ODSTRAŇOVÁNÍ PROBLÉMŮ

Více informací, postupů údržby a pokyny k odstraňování problémů naleznete v ***Návodu k použití a péči***.

Návod k použití a péči lze získat na následujících místech:

- V poprodejním servisu; telefonní číslo je uvedeno v záručním listu.
- Z webových stránek: **http://docs.whirlpool.eu**
- Pomocí kódu QR:

TECHNICKÝ LIST

Technické údaje o spotřebě energie lze stáhnout z webové stránky:
http://docs.whirlpool.eu

KONTAKTOVÁNÍ POPRODEJNÍHO SERVISU

Když budete kontaktovat poprodejní servis, musíte uvést kódy na štítku, který se nachází v myčce, v levé nebo pravé části. Telefonní číslo je uvedeno v záručním listu nebo na webové stránce:
http://www.whirlpool.eu

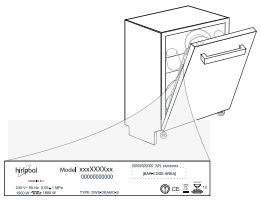

195141916.00
02/2016 as - Xerox Fabriano

Whirlpool® is a registered trademark of Whirlpool, USA.

BRUGSVEJLEDNING
DAGLIG BRUG

TAK, FORDI DU KØBTE WHIRLPOOL PRODUKT. For at opnå adskillige fordele registrer dit produkt på: **www.whirlpool.eu/register**

Vejledning til sikker brug samt brugs- og vedligeholdelsesanvisning kan downloades ved at besøge vores hjemmeside **http://docs.whirlpool.eu** og følge anvisninger i slutningen af denne brochure.

Før produktet tages i brug første gang, skal man omhyggeligt læse vejledning for sikker brug.

PRODUKTBESKRIVELSE

OPVASKEMASKINE

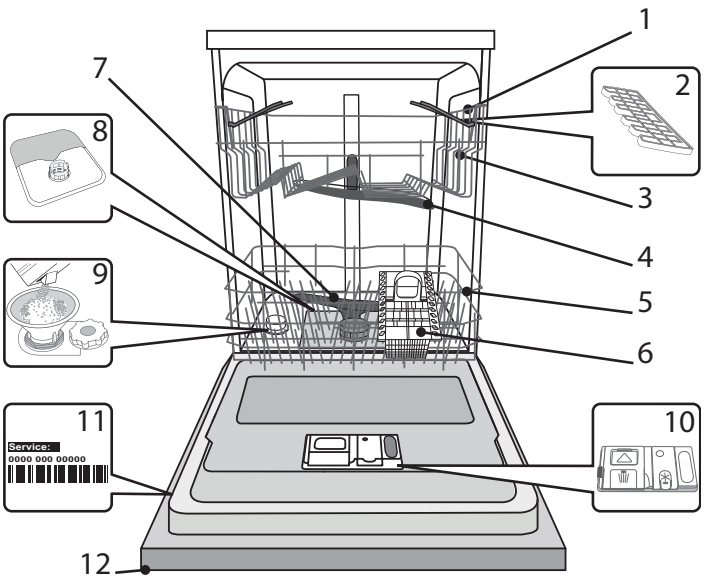

1. Øverste kurv
2. Klaphylder
3. Regulator af højden på den øverste kurv
4. Øverste spulearm
5. Nederste kurv
6. Bestikkurv
7. Nederste spulearm
8. Filtre
9. Saltbeholder
10. Opvaskemiddelrum og afspændingsmiddelbeholder
11. Typeskilt
12. Betjeningspanel

BETJENINGSPANEL

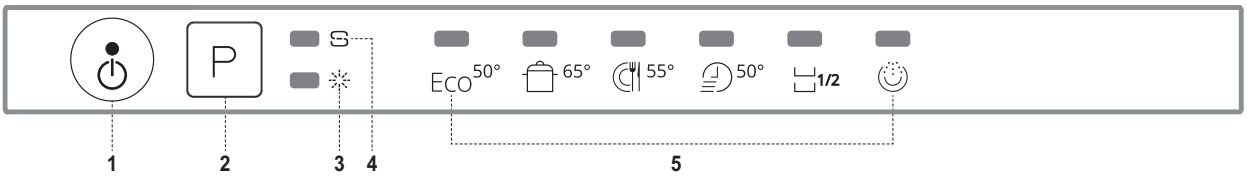

1. Knappen tænd/sluk/reset med kontrollampe
2. Programvælgerknap
3. Indikator for afspændingsmiddel
4. Indikator for salt
5. Indikatorer for programmer

FØRST BRUG
SALT, AFSPÆNDINGSMIDDEL OG OPVASKEMIDDEL

TIPS FOR FØRST BRUG
Efter installationen fjern beskyttelsesemballagen af kurvene og resterne af folien fra den øverste kurv.

OPFYLDNING AF SALTBEHOLDEREN
Anvendelsen af salt forhindrer, at servicet og funktionelle elementer i maskinen KALKER TIL.
- Saltbeholderen må aldrig være tom (undtagen når vandets hårdhedsgrad er indstillet til niveau 1, "blødt").
- Det er vigtigt, at vandets hårdhedsgrad indstilles korrekt.

Saltbeholderen findes i bunden af opvaskemaskinen *(se: PROGRAMOVERSIGT)* og skal påfyldes, når **kontrollampen for SALT lyser** ⊜ på betjeningspanelet.

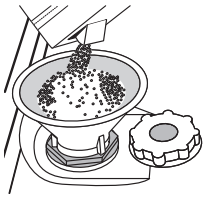

1.Tag den nederste kurv af, og skru hætten af saltbeholderen af (mod uret).

2.Sæt tragten på *(se fig.)* og fyld salt i beholderen, indtil den er fuld (ca. 1 kg); ofte lidt vand fortrænges og løber ud.

3.Efter tragten tages ud skal eventuelle saltrester rund om hætten fjernes.

Sørg for at hætten skrues stramt på, så ingen vaskemiddel kan komme ind i beholderen under vaskeprogrammet (dette kunne uafvendeligt beskadige afkalkningsanlægget).

Hver gang, når du har brug for at opfylde saltbeholderen, anbefales det at gennemføre proceduren beskrevet ovenfor, før du starter vasken.

INDSTILLING AF VANDETS HÅRDHEDSGRAD
For at afkalkningsanlægget at fungere perfekt, er det nødvendigt at indstille vandets hårdhedsgrad i henhold til hårdheden af vandet i huset. Oplysninger om vandets hårdhedsgrad kan fås hos det lokale vandværk.

Fra fabrikken er vandets hårdhedsgrad indstillet til 3 (middelhårdt).
1. Maskinen tændes for ved at trykke på knappen **TÆND/SLUK**
2. Maskinen slukkes ved at trykke på knappen **TÆND/SLUK**
3. Hold knappen **P** i 5 sekunder, indtil du hører en lydsignal.
4. Tænd for maskinen ved at trykke på knappen **TÆND/SLUK**
5. Indikatoren for det aktuelt valgte niveau lyser.
6. For at vælge vandets korrekte hårdhedsgrad, skal du trykke på **P-knappen** *(se: TABEL OVER VANDETS HÅRDHEDSGRAD*.

Tabel over vandets hårdhedsgrad				Ingen salt
Grad		°dH Tysk hårdhed	°fH Fransk hårdhed	
1	Blødt	0-6	0-10	NEJ
2	Middel	7-11	11-20	JA
3	Gennemsnitligt	12-17	21-30	
4	Hårdt	17-34	31-60	
5	Meget hårdt	35-50	61-90	

7. Tænd for maskinen ved at trykke på knappen **TÆND/SLUK**.

Indstilling afsluttet!

Efter denne procedure skal man straks starte et vaskeprogram uden påfyldning.

Der må kun anvendes salt beregnet til opvaskemaskiner.

Efter påfyldning af salt slukkes KONTROLLAMPEN FOR SALT.

Hvis saltbeholderen ikke er fyldt, kan afkalkningsanlægget og varmelegemet blive beskadiget (undtagen når vandets hårdhedsgrad er indstillet til niveau 1, "blødt").

TILSÆTNING AF AFSPÆNDINGSMIDDEL
Afspændingsmiddel letter TØRRING af servicet.

Afspændingsmiddelbeholderen **A** skal påfyldes, når **KONTROLLAMPEN FOR AFSPÆNDINGSMIDDEL** ✳ lyser.

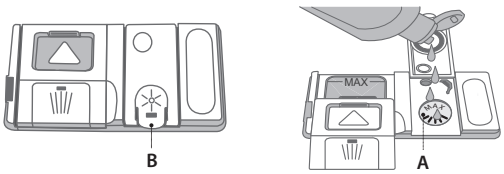

1. Derefter åbn beholderen **C** ved at trykke og trække på knappen på låget.
2. Forsigtigt tilsæt afspændingsmiddel op til maks. stregen, 110 ml, undgå spild. Hvis afspændingsmiddel spildes, skal det straks tørres op med en tør klud.
3. Tryk på låget, indtil du hører et klik.

Man skal ALDRIG tilsætte afspændingsmiddel direkte ind i vaskemaskinen.

AFSPÆNDINGSMIDDELSDOSERING
Hvis du ikke er helt tilfreds med resultater af tørring, kan du indstille mængden af anvendt afspændingsmiddel.
- Opvaskemaskinen tændes for ved at trykke på knappen **TÆND/SLUK**.
- Opvaskemaskinen slukkes for ved at trykke på knappen **TÆND/SLUK**.
- Tryk 3 gange på **P-knappen** - du vil høre en lydsignal..
- Tænd for maskinen ved at trykke på knappen **TÆND/SLUK**.
- Indikatoren for det aktuelt valgte niveau lyser.
- Tryk på **P-knappen**for at indstille mængden af afspændingsmiddel.
- Sluk for maskinen ved at trykke på knappen **TÆND/SLUK**.

Indstilling afsluttet!

Hvis dosering af afspændingsmiddel er indstillet til nul (ØKO), bruges afspændingsmiddel ikke. Hvis der mangler afspændingsmiddel, lyser KONTROLLAMPEN FOR AFSPÆNDINGSMIDDEL ikke.

Afhængigt af model er der op til fire niveauer af mængden af afspændingsmiddel. Fra fabrikken er vandets hårdhedsgrad indstillet til middelhårdt vand.
- Hvis der er blålige striber på servicet, indstil doseringen af afspændingsmiddel til en lavere position (1-2).
- Hvis der er vanddråber eller tegn på kalk på servicet, indstil doseringen af afspændingsmiddel til en højere position (3-4).

TILSÆTNING AF OPVASKEMIDDEL

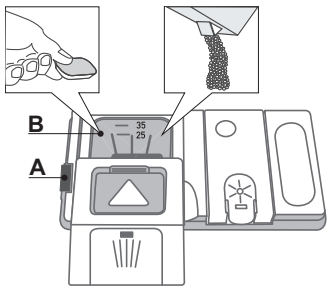

Doseringsbeholderen åbnes med hjælp af Aåbningsknappen. **Opvaskemiddel skal påfyldes kun i den tørre B beholder. Opvaskemiddel til forvask skal fyldes direkte inde i kammeret.**

1.Ved dosering af opvaskemiddel følg doseringsanvisningerne på *(se: PROGRAMTABEL)*. Kammer**B** indeholder markering på den maksimale mængde opvaskemiddel i pulverform eller flydende form, der kan bruges i hver cyklus.

2. Fjern opvaskemiddelrester fra kanterne af beholderen, og derefter luk dækslet, så det klikker.
3. Luk dækslet ved at skyde det op, til det falder i hak.

Doseringsbeholderen åbner automatisk på det optimale tidspunkt, hvilket afhænger af programmet.

PROGRAMTABEL

Program			Tørrings-fase	Opvaskemiddel		Varigheden af opvaskeprogrammet (t:min) **)	Vandforbrug (l/cyklus)	Elforbrug (kWh/cyklus)
				Kammer	B			
1. Øko	ECO	50°	√	√	√	03:10	11	1,04
2. Intensiv		65°	√	√	√	02:30	16,5	1,65
3. Normal		55°	√	-	√	02:00	16	1,35
6. Hurtigvask 40'		50°	-	-	√	00:40	9	0,9
9. Halvfyldt	1/2	50°	√	-	√	01:20	12	1,1
7. Forvask		-	-	-	-	00:10	4	0,01

Oplysninger om ØKO programmet måles i laboratorieforhold, i henhold til den europæiske standard EN 50242.
**) Ikke alle funktioner kan bruges samtidigt.*
***) Varigheden af programmet vises på displayet og er angivet i brochuren. Den skønnes på baggrund af beregninger, der gennemføres under standardbetingelser. Programmets faktiske varighed kan være anderledes, afhængigt af mange faktorer, såsom temperatur og tryk af vandet, rumtemperatur, mængde af vaskemiddel, mængde og type af indhold, indhold balancering, valgte ekstra indstillinger og kalibrering af sensoren. Kalibrering af sensoren kan forlænge varigheden af programmet i op til 20 minutter.*
Strømforbrug i standby tilstand: Strømforbrug i left on-tilstand : 5 W - Strømforbrug i slukket tilstand: 0,5 W

PROGRAMOVERSIGT

Vejledning til valg af vaskeprogram.

ØKO 50°
Normalt tilsmudset service. Standardprogram er den mest effektiv med hensyn til energi- og vandforbrug.

INTENSIV 65°
Anbefalet program til stærkt tilsmudset service, særlig velegnet til gryder og pander (skal ikke bruges til sart service).

NORMAL 55°
Normalt tilsmudset service. Til hverdagsbrug, optimal opvask på kort tid.

HURTIGVASK 40’ 50°
Programmet til let tilsmudset service uden indtørrede madrester. (Ideel til 2 sæt retter.)

HALVFYLDT 50°
Ideel program til let eller normalt tilsmudset service, hvis kurvene kun er halvfyldt.

FORVASK
Service, der skal vaskes senere. For dette program skal man ikke bruge nogen opvaskemiddel.

SBemærkninger:
For at få de bedste resultater, nå du bruger programmer „*Hurtigvask*", overhold det angivne maksimale antal af service.
For yderligere at reducere ressourceforbruget, tænd kun for opvaskemaskinen når den er fuld.

DAGLIG BRUG

1. **KONTROL AF VANDTILSLUTNING**
   Sørg for, at opvaskemaskinen er tilsluttet en vandkilde, og at den er åben.
2. **TÆNDING FOR MASKINEN**
   Åbn døren og tryk på **TÆND/SLUK**knappen.
3. **FYLDNING AF KURVENE**
   (se: FYLDNING AF KURVENE)
4. **TILSÆTNING AF OPVASKEMIDDEL**
   (se: PROGRAMTABEL).
5. **VALG AF PROGRAM OG INDIVIDUELLE INDSTILLINGER**
   Vælg det program, der passer bedst til servicet og tilsmudsningsgraden, *(se: PROGRAMOVERSIGT)* ved at trykke på **P** knappen. Vælg dine foretrukne indstillinger *(se: VALGMULIGHEDER OG FUNKTIONER*).
6. **TÆNDING AF MASKINEN**
   Start vaskecyklussen og lukke døren. Efter start af programmet, vil du høre en lydsignal.
7. **AFSLUTNING AF VASKECYKLUS**
   Efter vaskecyklussen er afsluttet vil du høre en lydsignal, og displayet og indikator for det valgte program lyser. Åbn døren og sluk for maskinen ved at trykke på knappen **TÆND/SLUK**.
   For at undgå forbrændinger, vent et par minutter, før du tømmer opvaskemaskinen.
   Tøm først den nederste kurv.

Maskinen slukker automatisk i lange perioder uden brug for at minimere ressourceforbruget.
Hvis servicet kun er let snavset eller er blevet skyllet med vand, før du lægger det i opvaskemaskinen, skal du reducere mængden af vaskemiddel.

ÆNDRING AF ET PROGRAM EFTER START

Hvis du har valgt det forkerte program, kan du ændre det, forudsat at det netop er begyndt. Åbn døren **(pas på udslip af skoldhed damp!)**,, tryk på og hold knappen **TÆND/SLUK**, og opvaskemaskinen slukkes. Du kan tænde for opvaskemaskinen igen ved at trykke på knappen**TÆND/SLUK**og vælge en ny vaskecyklus med foretrukne indstillinger. Cyklussen starter efter døren lukkes

TILFØJELSE AF SERVICE

Uden at slukke for maskinen, åbn døren **(pas på udslip af skoldhed damp!)** og placer service i opvaskemaskinen. Luk døren og og cyklussen starter fra det punkt, hvor det blev afbrudt.

HÆNDELIGE PAUSER

Hvis der under vaskecyklussen åbnes opvaskemaskinens dør eller der er en strømafbrydelse, er cyklussen stoppet. Efter døren er lukket eller strømmen genoprettet genoptages opvaskemaskinen på det punkt, hvor den blev stoppet.

Flere oplysninger om opvaskemaskinen kan opnås ved at bede om brugs- og vedligeholdelsesanvisninger, eller ved at downloade dem på vores hjemmeside, ifølge anvisninger på sidste side i denne brochure. www

RÅD OG TIPS

TIPS

Før du lægger service i kurvene fjern madrester og tom glassene. **Det er ikke nødvendigt at skylle servicet under rindende vand.**
Placer servicet i maskinen på en sådan måde, at det står sikkert og ikke kan vælte, alle beholdere stilles med åbningen nedad, dele med buer eller fordybninger står på skrå, så vandet kan løbe af.
Bemærk: låg, håndtag, bakker og pander må ikke genere spulearmens roterende bevægelse.
Små servicedele skal sættes i bestikkurven.
Stærk tilsmudset service og pander skal placeres i den nederste kurv, fordi takket være de ekstra vanddyser er opvask i dette område mere intensiv og kraftig.
Efter du har placeret servicet i maskinen, kontroller, om spulearmene kan drejes frit.

HYGIEJNE

For at undgå belægninger og lugtdannelse i opvaskemaskinen, skal du mindst en gang om måneden køre programmet med en høj temperatur. Brug en teske af opvaskemiddel og start maskinen uden service for at rense den.

IKKE EGNET

- Service og bestik lavet af træ.
- Fine dekorationsglas, kunsthåndværk (service) og antikt service. Disse dekorationer kan ikke tåle opvaskemaskine.
- Ikke varmeresistente kunststofdele.
- Kobber og tinservice.
- Service, der er snavset til med aske, voks, smørefedt eller farve.

Dekoreret glas, aluminiums- og sølvdele kan misfarves og blegne, hvis de kommes i opvaskemaskinen. Også andre glassorter (som f.eks. genstande af krystalglas) kan blive matte efter gentagen vask i opvaskemaskinen.

SKADER PÅ SERVICE AF GLAS OG ANDRE STOFFER

- Anvend kun glas og porcelæn, der af fabrikanten er mærket til at kunne tåle opvaskemaskine.
- Brug et opvaskemiddel, der er kendetegnet som serviceskånende.
- Tag glas og bestik så hurtigt som muligt ud af opvaskemaskinen, når programmet er færdigt.

FYLDNING AF KURVENE

ØVERSTE KURV

I den øverste kurv skal placeres sart og let service: glas, kopper, underkopper, lave skåle.

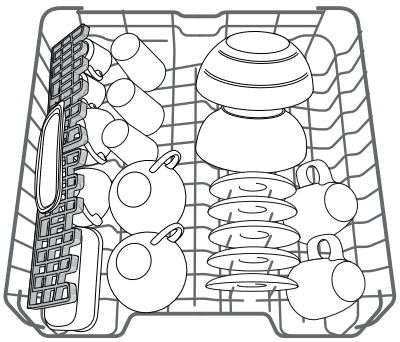

(eksempel på placering af servicet i den øverste kurv)

INDSTILLING AF HØJDEN PÅ DEN ØVERSTE KURV

Højden af den øverste kurv kan indstilles: hæve den for at få mere plads til store gryder i nederste kurv, eller sænke kurven for at få mere plads i den øverste kurv og udnytte sidestøtten samt undgå kollision med servicet i den nederste kurv.

Den øverste kurv er udstyret med en **regulator af højde på den øverste kurv** *(se fig.)*. For at hæve kurven er det ikke nødvendigt at tage fat i sidehåndtaget, men blot at trække den og samtidigt holde på siderne, så snart kurven er i en stabil position i toppen. For at sænke kurven igen, tryk på sidehåndtagene **A** og sænk kurven.

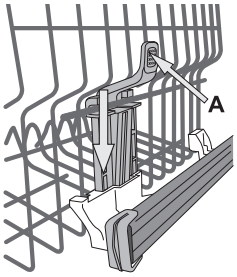

Vi fraråder stærkt at indstille højden af kurven, når den er fyldt. Man må ALDRIG hæve eller sænke kurven kun på den ene side.

INDSTILLELIGE KLAPHYLDER

Klaphylder på siderne kan indstilles i tre forskellige højder for at optimere rum i kurven.

Vinglas kan sikkert sættes på klaphylder, ved at placere foden af hvert af glassene op ad støttebøjlen.

For at optimere tørringen, indstil klaphylde under større vinkel. For at ændre vinkel, træk klaphylder op, lidt ud og indstil dem som ønsket.

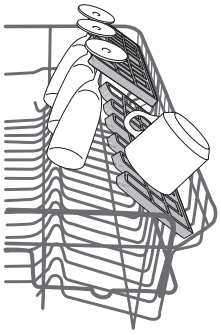

NEDERSTE KURV

Kurv beregnet til gryder, låg, tallerkener, salatskåle, bestik osv. Store tallerkener og låg er bedst anbragt på siderne, så de ikke hindrer spulearmens rotation.

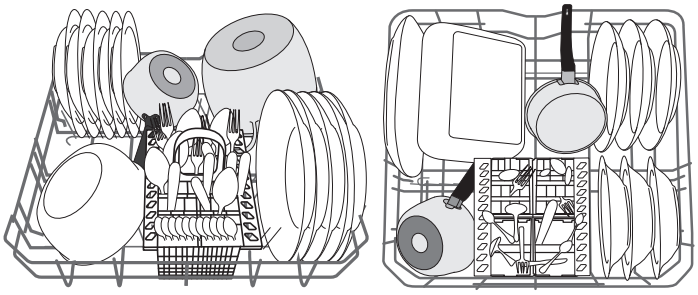

(eksempler på, hvordan den nederste kurv fyldes)

BESTIKKURV

Bestikkurven er modulopbygget og forsynet med rist i toppen for at holde bestikket adskilt. Bestikkurven skal placeres kun på forsiden af den nederste kurv.

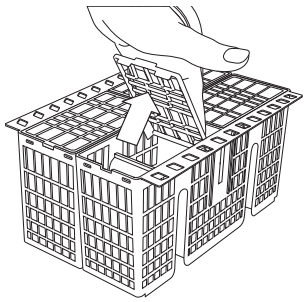

Knive og andre bestik med skarpe kanter skal placeres i bestikkurven med den spidse side nedad eller vandret på indstillelige hylder i den øverste kurv.

VEDLIGEHOLDELSE

RENGØRING AF FILTRE

Filtre bør rengøres regelmæssigt så de ikke tilstoppes og vandet kan strømme frit igennem.
Filtersæt består af tre filtre, der tilbageholder madrester fra vandet og fordeler vandet igen. For at få de bedste resultater, skal de holdes rene.
Hvis en af filtrene er løs, må man ikke bruge opvaskemaskinen.
Efter et par opvaske kontroller filtrene, og om nødvendigt vask dem grundigt under rindende vand med en ikke-metallisk børste uafsluttet metal, i overensstemmelse med anvisningerne nedenfor.

1. Drej filtercylinderen **A** mod uret for at løsne den og træk den ud *(fig. 1)*.
2. Tag den kopformede filter **B**af ved let at trykke på grebene *(fig. 2)*.
3. Tag det flade filter i rustfrit stål **C** *(fig. 3)*.
4. Kontroller tilstanden af sien og fjern eventuelle madrester.

MAN MÅ ALDRIG FJERNEden beskyttende del af vaskepumpen (sort del) *(fig. 4)*.

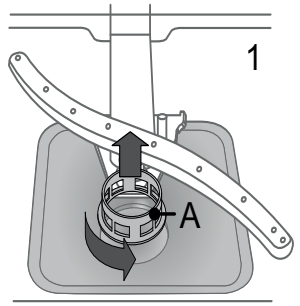

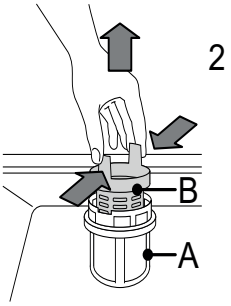

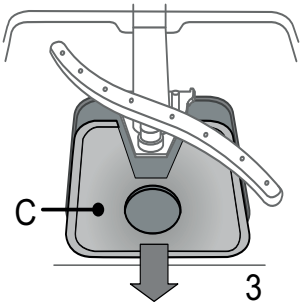

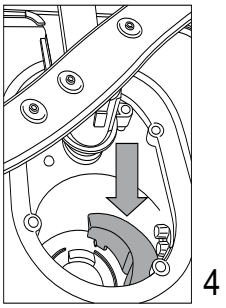

Efter rengøring sæt filtrene tilbage på plads, og kontroller, at de er i en korrekt stilling. Dette vil sikre effektiviteten af opvaskemaskinen.

RENGØRING AF SPULEARME

Sommetider kan madrester holde sig til spulearmene og blokere dyser i dem. Det anbefales derfor at periodisk kontrollere tilstand af spulearmene og rense dem med en lille, ikke-metallisk børste.

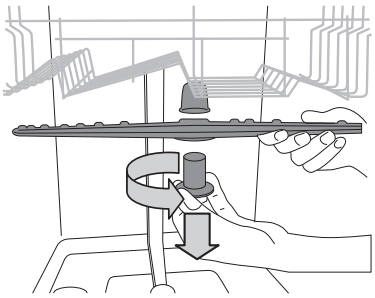

For at tage den øverste spulearm af, drej plastik låsering mod uret. Den øverste spulearm skal vendes således, at den side med flere dyser er opad.

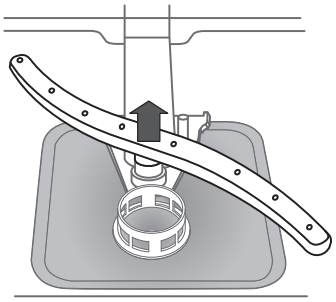

Den nederste spulearm kan tages af opad.

RENGØRING AF TILLØBSSLANGE

Hvis slangerne er nye eller ikke er blevet brugt i lang tid, før de tilsluttes skal de skylles med vand for at sikre, at de er åbne og rene. Undladelse kan resultere i blokering af vandstrømmen og beskadigelse af opvaskemaskinen.

PROBLEMLØSNING

Det kan ske, at opvaskemaskinen udviser funktionsfejl.
Før du henvender dig til service, skal du tjekke, om du ikke kan løse problemet ved hjælp af nedenstående liste.

PROBLEMER	MULIGE ÅRSAGER	AFHJÆLPNING
Opvaskemaskinen går ikke i gang og fungerer ikke.	Stikket er ikke sat i.	Sæt stikket i stikdåsen.
	Ingen strøm.	Opvaskemaskine tændes automatisk, når strømmen er genoprettet.
	Døren er ikke lukket rigtigt.	Luk døren indtil du hører "*et klik*".
	Opvaskemaskinen fungerer ikke.	Sluk for maskinen ved at trykke på **TÆND/SLUK**knappen og derefter start maskinen igen efter ca. et minut og nulstil programmet.
Vandet bliver stående i maskinen.	Programmet er ikke færdigt.	Vent til programmet er færdigt.
	Tilførselsslangen er bøjet.	Kontroller, om tilførselsslangen ikke er bøjet *(se INSTALLATIONSVEJLEDNING)*.
	Afløb i vasken er tilstoppet.	Rengør afløb i vasken.
	Madrester tilstoppede filter.	Rengør filterene *(se: RENGØRING AF FILTRE)*.
Opvaskemaskinen er for højt.	Servicedele rammer hinanden.	Sæt service korrekt i maskinen *(se: FYLDNING AF KURVENE)*.
	Usædvanlig skumdannelse.	Uegnet dosering af opvaskemiddel eller anvendt opvaskemiddel er uegnet til brug i opvaskemaskiner *(se: TILSÆTNING AF OPVASKEMIDDEL)*. Nulstil opvaskemaskinen ved at trykke på UDPUMPNING knappen *(see OPTIONS AND FUNCTIONS)* og start et nyt program uden vaskemiddel.
Servicet er ikke helt rent.	Service er ikke sat korrekt.	Sæt service korrekt i maskinen *(se: FYLDNING AF KURVENE)*.
	Spulearmene kan ikke dreje frit, fordi de er blokeret af service.	Sæt service korrekt i maskinen *(se: FYLDNING AF KURVENE)*.
	For svagt opvaskeprogram.	Vælg et stærkere opvaskeprogram *(se: PROGRAMTABEL)*.
	Usædvanlig skumdannelse.	Uegnet dosering af opvaskemiddel eller anvendt opvaskemiddel er uegnet til brug i opvaskemaskiner *(se: TILSÆTNING AF OPVASKEMIDDEL)*.
	Afspændingsmiddelsbeholderens dæksel er ikke blevet grundigt lukket.	Sørg for at afspændingsmiddelsbeholderensdæksel er lukket.
	Sier er snavsede eller tilstoppede.	Rengør filterene *(se: VEDLIGEHOLDELSE)*.
	Ingen salt.	Fyld saltbeholderen *(se: OPFYLDNING AF SALTBEHOLDEREN)*.

VEJLEDNING TIL VEDLIGEHOLDELSE OG PROBLEMLØSNING

Flere oplysninger om vedligeholdelse og problemløsning findes i ***brugs- og vedligeholdelsesanvisning*** .
Brugs- og vedligeholdelsesanvisning kan fås ved:
• at spørge om den hos servicen, hvis telefonnummer findes i garantihæftet,
• at downloade den fra hjemmesiden: **http://docs.whirlpool.eu**
• bruge QR-kode:

TEKNISK DATABLAD

Tekniske data om energiforbrug kan downloades fra hjemmesiden:
http://docs.whirlpool.eu

KONTAKT SERVICE

Hvis du kontakter kundeservice, bør du altid oplyse koder, som findes på typeskiltet, der sidder på venstre eller højre side af opvaskemaskinens dør.
Telefonnummer kan findes i garantien på hjemmesiden:
http://www.whirlpool.eu

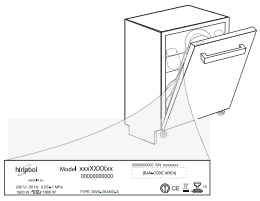

195141916.00
02/2016 as - Xerox Fabriano

Whirlpool® is a registered trademark of Whirlpool, USA.

PIKA-
OPAS

KIITOS, ETTÄ OSTIT WHIRLPOOL-TUOTTEEN. Saat kattavamman tuen, rekisteröimällä tuotteesi osoitteessa:
www.whirlpool.eu/register

Voit ladata Turvallisuusohjeet ja Käyttö- ja huolto-oppaan sivustolta **http://docs.whirlpool.eu** ja noudattamalla tämän oppaan takana olevia ohjeita.

Lue terveys- ja -turvallisuusopas huolellisesti ennen laitteen käyttöä.

TUOTTEEN KUVAUS

LAITE

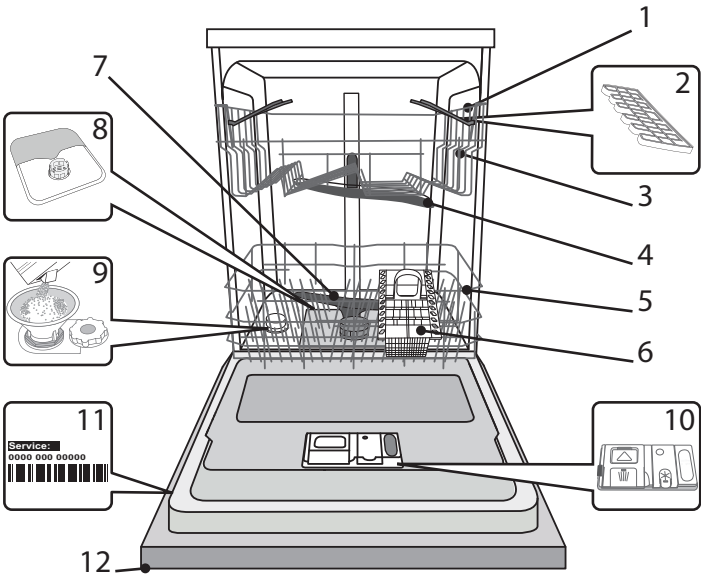

1. Yläkori
2. Taitettavat hyllyt
3. Yläkorin korkeudensäädin
4. Yläsuihkuvarsi
5. Alakori
6. Ruokailuvälinekori
7. Alasuihkuvarsi
8. Suodatinkokoonpano
9. Suolasäiliö
10. Pesuaineen ja huuhtelukirkasteen lokerot
11. Arvokilpi
12. Käyttöpaneeli

KÄYTTÖPANEELI

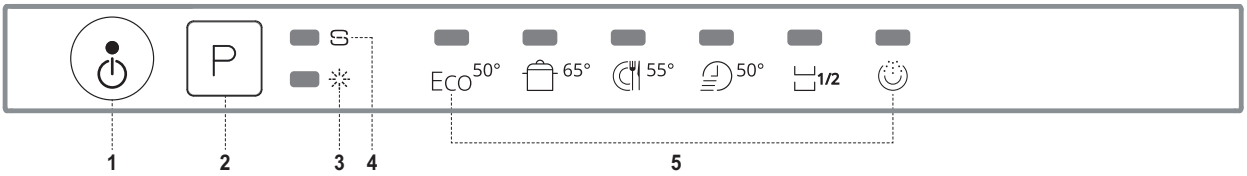

1. On-Off- / -nollauspainike ja merkkivalo
2. Ohjelman valintapainike
3. Huuhtelukirkasteen täytön merkkivalo
4. Suolan täytön merkkivalo
5. Ohjelman merkkivalot

ENSIMMÄINEN KÄYTTÖKERTA
SUOLA, HUUHTELUKIRKASTE JA PESUAINE

ENSIMMÄISEEN KÄYTTÖKERTAAN LIITTYVIÄ NEUVOJA

Poista asennuksen jälkeen pysäyttimet koreista yläkorin joustavat tukielementit.

SUOLASÄILIÖN TÄYTTÄMINEN

Suolan käyttö estää KALKKISAOSTUMIEN muodostumisen astioille ja koneen toiminnallisiin osiin.

- On tärkeää, että suolasäiliö ei saa olla koskaan tyhjä (paitsi jos veden kovuuden asetus on - 1 "pehmeä").
- On tärkeää asettaa veden kovuus.

Suolasäiliö sijaitsee astianpesukoneen alaosassa *(katso OHJELMIEN KUVAUS)* ja se pitää täyttää, kun **SUOLAN TÄYTÖN merkkivalo palaa** käyttöpaneelissa

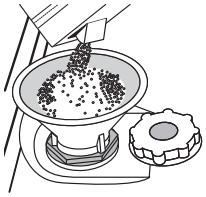

1.Poista alakori ja ruuvaa säiliön korkki auki (vastapäivään).

2.Aseta suppilo *(katso kuva)* ja täytä suolasäiliö sen reunaan asti (noin 1 kg); on normaalia, että vähän vettä vuotaa ulos.

3.Poista suppilo ja pyyhi mahdolliset suolajäännökset pois aukosta.

Varmista, että korkki kierretään kiinni tiukasti, niin että pesuainetta ei voi päästä säiliöön pesuohjelman aikana (tämä voi vahingoittaa vedenpehmentimen korjauskelvottomaksi).

Kun haluat lisätä suolaa, suosittelemme toimenpiteen suorittamista ennen pesuohjelman käynnistämistä.

VEDEN KOVUUDEN ASETTAMINEN

Jotta vedenpehmennin toimii täydellisesti, on tärkeää, että veden kovuusasetus perustuu talouden todelliseen veden kovuuteen. Tämä tieto voidaan saada paikalliselta vesilaitokselta.

Tehdasasetus on keskitason (3) veden kovuus.

1. Kytke laite päälle painamalla **ON/OFF** -painiketta.
2. Kytke laite pois päältä painamalla **ON/OFF** -painiketta.
3. Pidä -painiketta painettuna **P** 5 sekuntia, kunnes kuulet äänimerkin.
4. Kytke laite päälle painamalla **ON/OFF** -painiketta.
5. Nykyisen asetetun tason ohjelman merkkivalo vilkkuu.
6. Valitse haluttu kovuustaso painamalla **P** *(katso VEDEN KOVUUSTAULUKKO).*

Veden kovuustaulukko				Suolaa tarvitaan
Taso		°dH Saksalaista astetta	°fH Ranskalaista asetta	
1	Pehmeä	0 - 6	0 - 10	EI
2	Keskitaso	7 - 11	11 - 20	KYLLÄ
3	Keskiarvo	12 - 17	21 - 30	
4	Kova	17 - 34	31 - 60	
5	Erittäin kova	35 - 50	61 - 90	

7. Kytke laite pois päältä painamalla **ON/OFF** -painiketta.

Asetus on valmis!

Heti kun tämä toimenpide on valmis, suorita ohjelma koneen ollessa tyhjänä.

Käytä vain suolaa, joka on erityisesti suunniteltu astianpesukoneita varten.

Kun suolaa kaadetaan koneeseen, SUOLAN TÄYTTÖ -merkkivalo sammuu.

Jos suolasäiliötä ei täytetä, vedenpehmennin ja lämmityselementti voivat vaurioitua (paitsi silloin, kun veden kovuuden asetus on - 1 "pehmeä").

HUUHTELUKIRKASTEEN LOKERON TÄYTTÖ

Huuhtelukirkaste helpottaa astioiden KUIVAUSTA. Huuhtelukirkasteen lokero **A** pitää täyttää kun **HUUHTELUKIRKASTEEN TÄYTÖN merkkivalo** palaa käyttöpaneelissa.

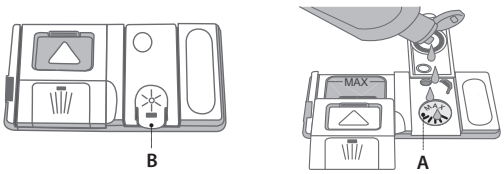

1. Avaa lokero **C** painamalla ja vetämällä kannen kielekettä.
2. Lisää huuhtelukirkastetta varoen täyttötilan ylimpään (110 ml) täyttökohtaan asti - vältä roiskeita. Jos roiskeita ilmenee, puhdista ne välittömästi kuivalla kankaalla.
3. Paina kantta, kunnes se sulkeutuu napsahtaen.

Huuhtelukirkastetta EI saa kaataa suoraan altaaseen.

HUUHTELUKIRKASTEEN MÄÄRÄN SÄÄTÄMINEN

Jos et ole täysin tyytyväinen kuivaustulokseen, voit säätää HUUHTELUKIRKASTEEN määrää.

- Kytke astianpesukone päälle painamalla **ON/OFF** -painiketta.
- Kytke astianpesukone pois päältä painamalla **ON/OFF**-painiketta.
- Paina **P** -painiketta kolme kertaa - äänimerkki kuuluu.
- Kytke astianpesukone päälle painamalla **ON/OFF**-painiketta.
- Nykyisen asetetun tason ohjelman merkkivalo vilkkuu.
- Valitse käytettävän huuhtelukirkasteen määrä painamalla **P** -painiketta.
- Kytke astianpesukone pois päältä painamalla **ON/OFF**-painiketta.

Asetus on valmis!

Jos huuhtelukirkasteen taso on asetettu nollaan (ECO), huuhtelukirkastetta ei käytetä. HUUHTELUKIRKASTE VÄHISSÄ -merkkivalo ei pala, jos huuhtelukirkaste loppuu.

Enintään 4 tasoa voidaan asettaa riippuen astianpesukoneen mallista. Tehdasasetus on keskitason asetus.

- Jos näet sinertäviä raitoja astioissa, aseta pieni arvo (1-2).
- Jos astioissa on vesipisaroita tai kalkkisaostumia, aseta korkea arvo (3-4).

PESUAINELOKERON TÄYTTÄMINEN

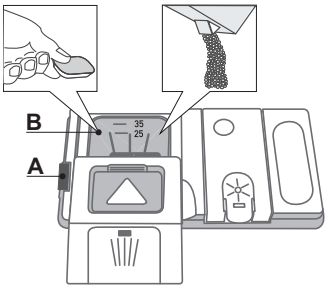

Avaa pesuainelokero käyttämällä avauslaitetta A.

Lisää pesuainetta vain kuivalokeroon B.

Aseta esipesua varten tarvittava pesuainemäärä suoraan koneen sisälle.

1.Kun mittaat pesuainetta, katso lisättävä määrä kohdasta *(katso OHJELMAT-TAULUKKO)* . Lokerossa **B** oleva taso osoittaa nestemäisen tai jauhemaisen pesuaineen enimmäismäärän, joka voidaan lisätä kuhunkin pesuohjelmaan.

2. Poista pesuainejäämät säiliön reunoista ja sulje kansi, kunnes se napsahtaa.
3. Sulje pesuainelokeron kansi vetämällä sitä ylöspäin kunnes sulkulaite kiinnittyy paikalleen.

Pesuainelokero avautuu automaattisesti oikeaan aikaan ohjelman mukaisesti.

OHJELMAT-TAULUKKO

Ohjelma				Kuivaus-vaihe	Pesuainesäiliö		Pesuohjelman kesto (h:min)**)	Vedenkulutus (litraa/pesuohjelma)	Energiankulutus (kWh/pesuohjelma)
					Lokero	B			
1.	Eco	ECO	50°	√	√	√	03:10	11	1,04
2.	Tehopesu		65°	√	√	√	02:30	16,5	1,65
3.	Normaali		55°	√	-	√	02:00	16	1,35
4.	Pika 40'		50°	-	-	√	00:40	9	0,9
5.	Puolitäyttö	1/2	50°	√	-	√	01:20	12	1,1
6.	Esipesu		-	-	-	-	00:10	4	0,01

ECO-ohjelman tiedot mitataan laboratorio-olosuhteissa eurooppalaisen standardin EN 50242 mukaisesti.
**) Kaikkia vaihtoehtoja ei voida käyttää samanaikaisesti.*
***) Näytöllä tai oppaassa osoitettu ohjelman kesto on arvio, joka on laskettu normaaliolosuhteissa. Todellinen aika saattaa vaihdella riippuen monista tekijöistä, kuten tulevan veden lämpötilasta ja paineesta, huoneen lämpötilasta, pesuaineen määrästä, astioiden määrästä ja tyypistä, astioiden sijoittamisesta, valituista asetuksista ja kalibroinnista. Anturin kalibrointi voi pidentää ohjelman keston jopa 20 minuuttiin.*
Kulutus valmiustilassa: Kulutus virran ollessa päällä: 5 W - Kulutus virran ollessa pois päältä: 0,5 W

OHJELMIEN KUVAUS

Ohjeet pesuohjelman valintaan.

ECO 50°
Normaalilikaiset astiat. Perusohjelma on tehokkain ohjelma sen yhdistetyn energian- ja vedenkulutuksen kannalta.

TEHOPESU 65°
Ohjelmaa suositellaan hyvin likaisille astioille, sopii erityisesti pannuille ja kattiloille (ei saa käyttää herkille astioille).

NORMAALI 55°
Normaalilikaiset astiat. Päivittäinen pesuohjelma, joka takaa optimaalisen puhdistustehon lyhyemmässä ajassa.

PIKA 40’ 50°
Ohjelma, jota käytetään kevyesti likaisille astioille, joissa ei ole kuivia ruokajäämiä. (Sopii hyvin kahden hengen astiastoille).

PUOLITÄYTTÖ 50°
Sopii hyvin kevyesti tai normaalisti likaantuneiden astioiden pesua varten puoleksi täytetyssä astianpesukoneessa.

ESIPESU
Astioille, jotka pestään myöhemmin. Tässä ohjelmassa ei käytetä pesuainetta.

Huomautuksia:
Käytettäessä *"Pika"*-ohjelmia voidaan saavuttaa optimaalinen suorituskyky tarkkailemalla määrättyjen astiastojen enimmäismääriä.
Voit vähentää kulutusta entisestään käyttämällä astianpesukonetta vain, kun se on täynnä.

PÄIVITTÄINEN KÄYTTÖ

1. **TARKISTA VESILIITÄNTÄ**
   Tarkista, että astianpesukone on kytketty vesiliitäntään ja että kansi on auki.
2. **KYTKE ASTIANPESUKONE PÄÄLLE**
   Avaa luukku ja paina **ON/OFF**-painiketta.
3. **KORIEN TÄYTTÄMINEN**
   (katso KORIN TÄYTTÄMINEN)
4. **PESUAINELOKERON TÄYTTÄMINEN**
   (katso OHJELMAT-TAULUKKO).
5. **VALITSE OHJELMA JA MUOKKAA PESUOHJELMAA**
   Valitse parhaiten sopiva ohjelma astioiden tyypin ja likaisuuden mukaisesti *(katso OHJELMIEN KUVAUS)* painamalla **P-painiketta.** Valitse haluamasi asetukset *(katso ASETUKSET JA TOIMINNOT)* .
6. **KÄYNNISTÄ**
   Käynnistä pesuohjelma luukun sulkeminen. Kuulet äänimerkin, kun ohjelma käynnistyy.
7. **PESUOHJELMAN LOPPU**
   Pesuohjelman loppu ilmaistaan äänimerkeillä ja valitun ohjelman vilkkuva merkkivalo . Avaa luukku ja kytke laite pois päältä painamalla **ON/OFF** -painiketta.
   Odota muutama minuutti ennen astioiden poistamista palovammojen välttämiseksi.
   Poista astiat koreista alkaen alemmasta korista.

Sähkönkulutuksen minimoimiseksi kone kytkeytyy pois päältä automaattisesti, kun sitä ei ole käytetty pitkään aikaan.
Jos astiat on vain vähän likaiset tai jos ne on huuhdeltu vedellä ennen niiden asettamista astianpesukoneeseen, vähennä pesuaineen määrää vastaavasti.

KÄYNNISSÄ OLEVAN OHJELMAN MUUTTAMINEN

Jos väärä ohjelma valittiin, se voidaan muuttaa edellyttäen että se on vasta alkanut: avaa luukku **(varo KUUMAA höyryä!)**, pidä **ON/OFF**-painiketta painettuna, laite kytkeytyy pois päältä.
Kytke kone uudelleen päälle **ON/OFF**-painikkeella ja valitse uusi pesujakso ja halutut asetukset; aloita pesuohjelma sulkemalla luukku.

ASTIOIDEN LISÄÄMINEN

Avaa luukku kytkemättä konetta pois päältä **(varo KUUMAA höyryä!)** ja aseta astiat astianpesukoneen sisälle. Sulje ovi ja -painiketta, pesuohjelma alkaa kohdasta, jossa se keskeytettiin.

TAHATTOMAT KESKEYTYKSET

Pesuohjelma pysähtyy, jos luukku avataan pesun aikana tai jos sähkökatkos ilmenee Se alkaa uudelleen keskeytetystä kohdasta, kun luukku suljetaan tai sähkönsyöttö palautuu.

Saat lisätietoja toiminnoista tilaamalla tai lataamalla verkosta Käyttö- ja huolto-oppaan viimeisellä sivulla olevien ohjeiden mukaisesti. www

NEUVOJA JA VINKKEJÄ

VINKKEJÄ

Poista ruoanjätteet astioista ja tyhjennä lasit ennen kuin lisäät koreihin astioita. **Astioita ei tarvitse huuhdella etukäteen juoksevan veden alla.**
Asettele astiat niin, että ne pysyvät paikallaan tukevasti eivätkä kaadu; ja järjestä astioiden aukot alaspäin ja koverat / kuperat astiat vinosti, jolloin vesi tavoittaa kaikki pinnat ja virtaa vapaasti.
Varoitus: kannet, kahvat, tarjottimia ja paistinpannut voivat estää suihkutinvarsia pyörimästä.
Sijoita pieniä kohteita ruokailuvälinekoriin.
Erittäin likaiset astiat ja kattilat tulee sijoittaa alakoriin koska vesisuihkuja ovat siellä vahvempia ja ne mahdollistavat suuremman pesutehon.
Varmista lataamisen jälkeen, että ruiskutinvarret pääsevät pyörimään vapaasti.

HYGIENIA

Suorita korkean lämpötilan ohjelma vähintään kerran kuukaudessa astianpesukoneen hajujen ja jäämien välttämiseksi. Käytä teelusikallinen pesuainetta ja suorita ohjelma ilman astioita koneen puhdistamiseksi.

SOPIMATTOMAT ASTIAT

- Puiset astiat ja ruokailuvälineet.
- Herkät koristelasit, taidekäsityöt ja antiikkiastiat. Niiden koristeet eivät kestä konepesua.
- Synteettisestä materiaalista valmistetut osat, jotka eivät kestä korkeita lämpötiloja.
- Kupari- ja tina-astiat.
- Astiat, joissa on tuhkaa, vahaa, voitelurasvaa tai mustetta.

Lasikoristeiden ja alumiini- / hopea-astioiden värit voivat muuttua ja haalistua pesussa. Tietyt lasi (esim. kristalliastiat) voivat muuttua himmeiksi useiden pesuohjelmien jälkeen.

LASIEN JA RUOKAILUVÄLINEIDEN VAURIO

- Käytä vain laseja ja posliinia, jotka voidaan pestä astianpesukoneessa valmistajan mukaan.
- Käytä mietoa pesuainetta, joka sopii astioiden pesuun
- Kerää lasit ja aterimet astianpesukoneesta heti pesujakson päätyttyä.

KORIEN TÄYTTÄMINEN

YLÄKORI

Aseta koneeseen herkät ja kevyet astiat: lasit, kupit, lautaset, matalat salaattikulhot.

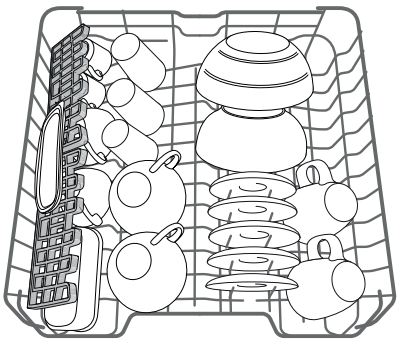

(yläkorin lastausesimerkki)

YLÄKORIN KORKEUDEN SÄÄTÄMINEN

Yläkorin korkeutta voidaan säätää: korkeaa asemaa käytetään tilaa vievien astioiden sijoittamiseksi alakoriin ja ala-asentoa kääntötukien hyödyntämiseksi parhaiten, mikä luo lisää tilaa ylöspäin ja välttää osumista alempaan koriin asetettuihin astioihin.

Ylemmässä telineessä on **Yläkorin korkeudensäädin** *(katso kuva),* nosta sitä painamatta vipuja ja pitämällä korin sivuja heti, kun kori on vakaa yläasennossa.
Voit palauttaa ala-asennon painamalla vipuja **A** korin sivuilla ja siirtämällä koria alaspäin.

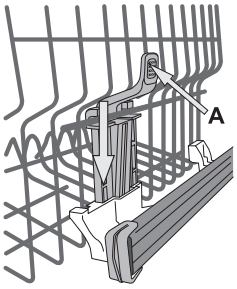

On suositeltavaa, että korin korkeutta ei säädetä, kun siinä on astioita.
ÄLÄ KOSKAAN nosta tai laske koria vain yhdeltä puolelta.

TAITETTAVAT HYLLYT, JOIDEN ASENTO ON SÄÄDETTÄVISSÄ

Sivulta taitettavat hyllyt voidaan sijoittaa kolmeen eri korkeuteen astioiden järjestämiseksi optimaalisesti koriin.
Viinilasit voidaan sijoittaa turvallisesti taitettaviin hyllyihin asettamalla kunkin lasin varsi vastaaviin aukkoihin.
Kallista taitettavia hyllyjä enemmän parasta kuivaustulosta varten.
Kaltevuutta voidaan muuttaa vetämällä taitettava hylly ylös, työntämällä sitä hieman ja asettamalla se haluttuun asentoon.

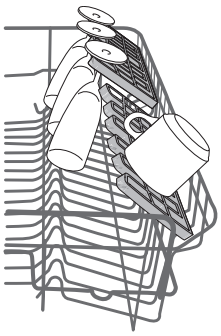

ALAKORI

Kattiloita, kansia, lautasia, salaattikulhoja, ruokailuvälineitä jne. varten. Suuret lautaset ja kannet olisi parasta asettaa sivuille, jotta ne eivät osu suihkuvarsiin.

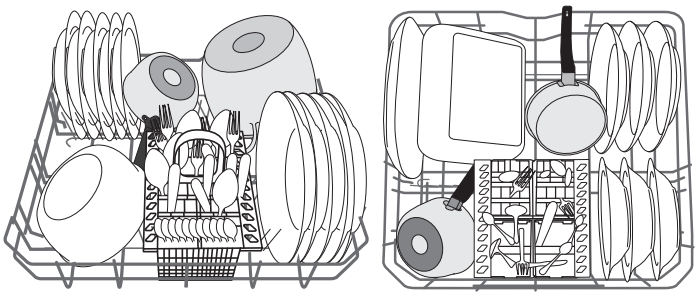

(alakorin lastausesimerkki)

RUOKAILUVÄLINEKORI

Modulaarinen kori on varustettu yläritilöillä ruokailuvälineiden järjestelemisen parantamiseksi. Ruokailuvälinekori voidaan sijoittaa vain alakorin eteen.

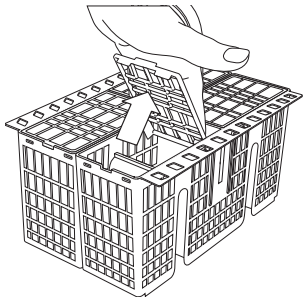

Veitset ja muut ruokailuvälineet, joissa on teräviä reunoja, on sijoitettava ruokailuvälinekoriin terävät kärjet alaspäin tai vaakatasoon yläkorin käännettäviin lokeroihin.

HUOLTO JA YLLÄPITO

SUODATINKOKOONPANON PUHDISTAMINEN

Puhdista suodatinkokoonpano, jotta suodattimet eivät tukkeudu ja että jätevesi virtaa pois oikein.
Suodatinkokoonpano koostuu kolmesta suodattimesta, jotka poistavat ruoanjätteistä pesuveden ja sitten kierrättävät vettä: saat parhaan pesutuloksen pitämällä sen puhtaana.
Astianpesukonetta ei saa käyttää ilman suodattimia tai jos suodatin on löysä.
Tarkista suodatinkokoonpano usean pesun jälkeen ja puhdista se tarvittaessa juoksevan veden alla, käyttäen ei-metallista harjaa ja noudattamalla seuraavia ohjeita:

1. Kierrä sylinterimäinen suodatin **A** vastapäivään ja vedä se ulos *(kuva 1)*.
2. Irrota kupin suodatin **B** painamalla kevyesti sivuläppiä *(kuva 2)*.
3. Liu'uta ruostumattomasta teräksestä valmistettu lautassuodatin **C** *(kuva 3)*.
4. Tarkasta siivilä ja poista ruoantähteet.

ÄLÄ KOSKAAN IRROTA pesuohjelman pumpun suojausta (musta kohta) *(kuva 4)*.

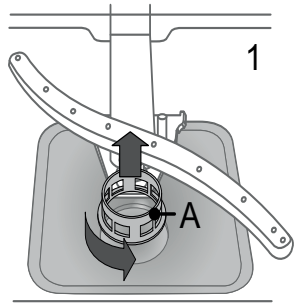

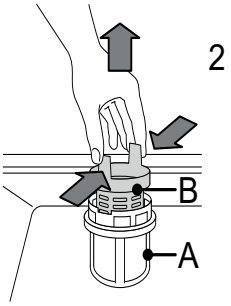

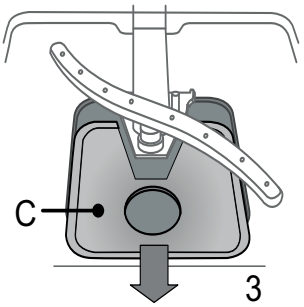

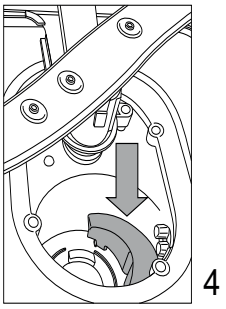

Aseta suodatinkokoonpano takaisin paikoilleen puhdistuksen jälkeen; tämä on tärkeää astianpesukoneen tehokkaan toiminnan säilyttämiseksi.

SUIHKUVARSIEN PUHDISTAMINEN

Toisinaan ruoanjäänteitä voi karstautua suihkuvarsien päälle ja ne voivat tukkia veden suihkutusreiät. Siksi on suositeltavaa tarkistaa varret ajoittain ja puhdista ne pienellä ei-metallisella harjalla.

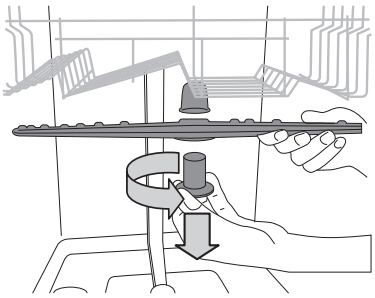

Irrota ylempi suihkuvarsi, kääntämällä muovista lukitusrengasta vastapäivään. Yläsuihkuvarsi pitää vaihtaa siten, että se puoli, jossa on enemmän reikiä, on ylöspäin.

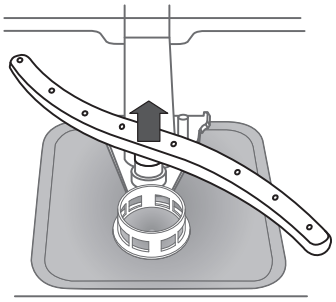

Alasuihkuvarsi voidaan poistaa vetämällä sitä ylöspäin.

VEDENOTTOLETKUN PUHDISTAMINEN

Jos vesiletkut ovat uusia tai niitä ei ole käytetty pitkään aikaan, anna veden juosta, jotta se on kirkasta ja puhdasta ennen tarvittavien liitäntöjen kytkemistä. Jos tätä varotoimea ei suoriteta, veden tulo voi estyä ja astianpesukone voi vahingoittua.

VIANMÄÄRITYS

Astianpesukoneen ei ehkä toimi kunnolla.
Ennen ottamista yhteyttä palvelukeskukseen, tarkista voidaanko ongelma ratkaista seuraavan luettelon mukaisesti.

ONGELMAT	MAHDOLLISET SYYT	RATKAISUT
Astianpesukone ei käynnisty tai ei vastaa komentoihin.	Konetta ei ole kytketty kunnolla.	Työnnä pistoke pistorasiaan.
	Sähkökatkos.	Astianpesukone käynnistyy automaattisesti, kun virta palautuu.
	Astianpesukoneen luukku ei ole kiinni.	Työnnä luukkua voimakkaasti, kunnes kuulet *"napsahduksen"*.
	Se ei vastaa komentoihin.	Sammuta kone painamalla **ON/OFF**-painiketta, kytke se takaisin päälle noin minuutin kuluttua ja nollaa ohjelma.
Astianpesukone ei tyhjennä vettä.	Pesuohjelma ei ole vielä päättynyt.	Odota, kunnes pesuohjelma päättyy.
	Veden poistoletku on taittunut.	Tarkista, että poistoletku ei ole taittunut *(katso ASENNUSOHJE)*.
	Pesualtaan viemäriputki on tukossa.	Puhdista pesualtaan viemäriputki.
	Ruoantähteet ovat tukkineet suodattimen	Puhdista suodatin (*katso SUODATINKOKOONPANON PUHDISTAMINEN)* .
Astianpesukoneesta kuuluu liikaa melua.	Astiat osuvat toisiinsa.	Asettele astiat oikein *(katso KORIEN TÄYTTÄMINEN)*.
	Liikaa vaahtoa esiintyy.	Pesuainetta ei ole mitattu oikein, tai se ei sovellu käytettäväksi astianpesukoneissa *(katso PESUAINELOKERON TÄYTTÄMINEN)* . Nollaa astianpesukone painamalla TYHJENNYS-painiketta *(katso ASETUKSET JA TOIMINNOT)* ja suorita uusi ohjelma ilman pesuainetta.
Astiat eivät ole puhtaita.	Astioita ei ole asetettu oikein.	Asettele astiat oikein *(katso KORIEN TÄYTTÄMINEN)*.
	Suihkuvarret eivät voi pyöriä vapaasti, sillä astiat estävät niitä.	Asettele astiat oikein *(katso KORIEN TÄYTTÄMINEN)*.
	Pesuohjelma on liian hellävarainen.	Valitse sopiva pesuohjelma *(katso OHJELMAT-TAULUKKO)* .
	Liikaa vaahtoa esiintyy.	Pesuainetta ei ole mitattu oikein, tai se ei sovellu käytettäväksi astianpesukoneissa *(katso PESUAINELOKERON TÄYTTÄMINEN)* .
	Huuhtelukirkastelokeron korkki ei ole kiinni kunnolla.	Varmista, että huuhtelukirkastesäiliön korkki on suljettu.
	Suodatin on likaantunut tai tukossa.	Puhdista suodatinkokoonpano *(katso HUOLTO JA YLLÄPITO)*.
	Suolaa ei ole.	Täytä suolasäiliö *(katso SUOLASÄILIÖN TÄYTTÄMINEN)*.

HUOLTO- JA VIANMÄÄRITYSOPAS

Lisätietoja huoltotoimenpiteistä ja vianmäärityksestä on ***Käyttö- ja huolto-oppaassa.***
Käyttö- ja huolto-opas on saatavissa:
• Huoltopalvelusta; puhelinnumero on takuuvihossa.
• verkosta ladattuna osoitteessa: **http://docs.whirlpool.eu**
• QR-koodilla:

YHTEYDENOTTO HUOLTOPALVELUUN

K un otat yhteyttä huoltopalveluun, sinun on annettava astianpesukoneen luukun vasemmalla tai oikealla puolella olevan arvokilven koodit. Puhelinnumero on takuuvihossa tai sivustolla:
http://www.whirlpool.eu

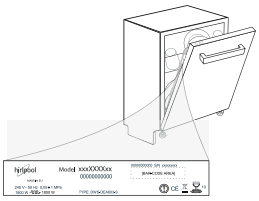

TEKNISET TIEDOT

Tekniset tiedot, joihin kuuluu energiankulutustiedot, voidaan ladata osoitteesta:
http://docs.whirlpool.eu

195141916.00
02/2016 as - Xerox Fabriano

Whirlpool® is a registered trademark of Whirlpool, USA.

ÚTMUTATÓ
A NAPI HASZNÁLATHOZ

KÖSZÖNJÜK, HOGY WHIRLPOOL MÁRKÁJÚ TERMÉKET VÁSÁROLT. Amennyiben szélesebb körű segítségre van szüksége, kérjük regisztrálja be a berendezést az alábbi weboldalon: **www.whirlpool.eu/register**

A biztonságos használattal kapcsolatos útmutatót, valamint a kezelési és karbantartási útmutatót a következő weboldalról lehet letölteni: **http://docs.whirlpool.eu** , valamint járjon el a jelen füzet végén található útmutató szerint.

A termék első használata előtt figyelmesen olvassa el a biztonsági útmutatót.

A TERMÉK LEÍRÁSA

BERENDEZÉS

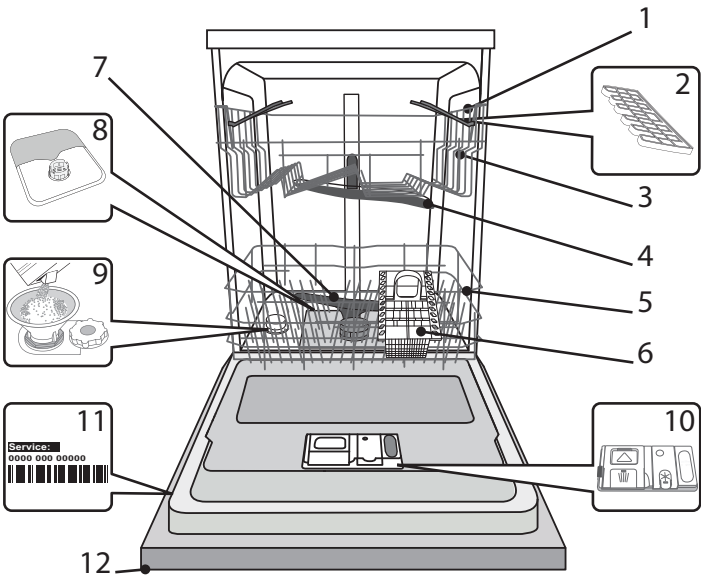

1. Felső kosár
2. Felhajtható részek
3. Felső kosár magasság állítója
4. Felső szórókar
5. Alsó kosár
6. Evőeszköztartó kosár
7. Alsó szórókar
8. Szűrők
9. Sótartály
10. Mosogató és öblítőszer tartó
11. Típuscímke
12. Kezelőpanel

KEZELŐPANEL

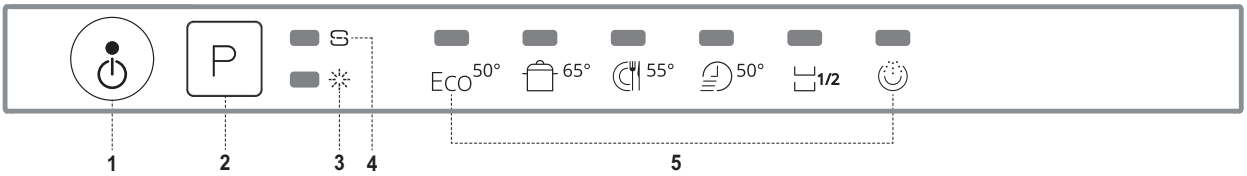

1. Be/Ki/Reset gomb jelzőfénnyel
2. Program választó gomb
3. Öblítőszer szint jelzőfény
4. Só szint jelzőfény
5. Program jelzőfények

ELSŐ HASZNÁLATA
SÓ, ÖBLÍTŐSZER ÉS MOSOGATÓSZER

ELSŐ HASZNÁLATTAL KAPCSOLATOS TANÁCSOK

A telepítés után a kosarak szállítási rögzítéseit és a felső kosár fólia maradványait el kell távolítani.

A SÓTARTÁLY MEGTÖLTÉSE

A só használata megakadályozza a VÍZKŐ lerakódását az edényeken és a berendezés funkcionális részein.

- A sótartály soha sem lehet üres (kivéve azon helyzetet, amikor a beállított vízkeménységi szint 1 "lágy").
- Nagyon fontos a megfelelő vízkeménység beállítása.

A sótartály a mosogatógép alsó részében található *lásd A PROGRAMOK LEÍRÁSA)* és feltöltést igényel, amennyiben kigyullad a **SÓ SZINT jelzőfény** a kezelőpanelen.

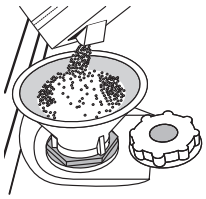

1.Vegye ki az alsó kosarat és csavarja le a tartály fedelét (az óramutató járásával ellentétes irányban).

2.Ezután megfelelő módon tegye rá a tölcsért *(lásd az ábrát)* és töltse meg a sótartályt színültig (kb. 1 kg); ilyenkor gyakran szokott víz kicsordulni.

3.A tölcsér kivétele után a nyílás széléről a sómaradékot el kell távolítani.

Ellenőrizze, hogy a fedél erőteljesen felcsavarásra került úgy, hogy a mosogatási program során a mosogatószer ne kerülhessen a sótartályba (ami visszafordíthatatlanul megrongálhatja a vízlágyító berendezést).

Minden egyes alkalommal, amikor a só utántöltésére van szükség, ajánlott a feljebb leírt eljárást a mosogatási ciklus előtt elvégezni.

A VÍZKEMÉNYSÉG BEÁLLÍTÁSA

A vízlágyító berendezés ideális működéséhez szükséges a háztartásban levő víz keménységének megfelelően beállítani. A vízkeménységgel kapcsolatos információt a helyi közművektől lehet beszerezni.

A vízkeménység gyárilag 3 (közepes) szintre van állítva.

1. A berendezés bekapcsol, ha megnyomja **BE/KI** gombot
2. A berendezés kikapcsol, ha megnyomja **BE/KI** gombot
3. Tartsa lenyomva 5 másodpercen keresztül a **P** gombot, hangjelzés hallattáig.
4. Kapcsolja be a berendezést a **BE/KI** gomb megnyomásával.
5. Felgyullad az aktuálisan beállított szint ellenőrző lámpája.
6. A megfelelő vízkeménységi szint beállításához nyomja meg a **P***(lásd VÍZKEMÉNYSÉG TÁBLÁZAT)*gombot.

Vízkeménység táblázat				Nincs só
Szint		°nk Német keménységi fok	°fk Francia keménységi fok	
1	Lágy	0-6	0-10	NEM
2	Közepes	7-11	11-20	IGEN
3	Átlagos	12-17	21-30	
4	Kemény	17-34	31-60	
5	Nagyon kemény	35-50	61-90	

7. Kérem kapcsolja ki a berendezést a **BE/KI** gomb megnyomásával.

A beállítás elvégezve!

A fenti eljárás befejezése után rögtön indítsa el üresen a programot.

Kizárólagosan speciálisan mosogatógéphez való sót szabad használni.

A gép sóval való feltöltése után a SÓ SZINT ELLENŐRZŐ LÁMPA kialszik.

Amennyiben a sótartály megtöltve, a vízlágyító berendezés és a fűtőelemek megrongálódhatnak (kivéve, ha a vízkeménység beállított értéke 1, „lágy”).

AZ ÖBLÍTŐSZER ADAGOLÓ MEGTÖLTÉSE

Az öblítőszer megkönnyíti az edények SZÁRÍTÁSÁT. Az **A** öblítőszer adagolót meg tell tölteni, ha felgyullad az **ÖBLÍTŐSZER SZINT ellenőrző lámpa** .

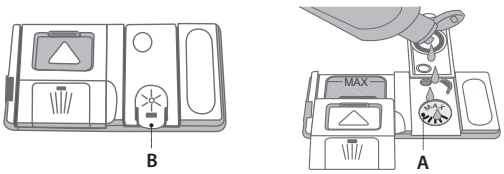

1. Ezután nyissa ki a **C** adagolót, lenyomva és felhúzva a fedélen levő gombot.
2. Óvatosan öntse be az öblítőszert a maximális 110 ml szintig, kerülve annak kiömlését. A szer kiömlése esetén a foltot azonnal puha ruhával ki kell törölni.
3. Nyomja le a fedelet, míg kattanást nem hall.

SOHA ne öntse be az öblítőszert közvetlenül a rekeszbe.

AZ ÖBLÍTŐSZER ADAGJÁNAK BEÁLLÍTÁSA

Amennyiben nem elégedett a szárítás eredményével, az alkalmazott öblítőszer mennyiségét be kell állítani.

- A mosogatógép a **BE/KI** gomb megnyomásával bekapcsol.
- A mosogatógép a **BE/KI** gomb megnyomásával kikapcsol.
- Nyomja meg háromszor a **P** gombot – hangjelzés fog hallatszani.
- Kapcsolja be a mosogatógépet a **BE/KI** gomb megnyomásával.
- Felgyullad az aktuálisan beállított szint jelzőfénye.
- Nyomja meg a **P** gombot az öblítőszer szint beállításához.
- Kapcsolja ki a mosogatógépet a **BE/KI** gomb megnyomásával.

A beállítás elvégezve!

Amennyiben az öblítőszer szint NULLÁRA (EKO) van állítva, az öblítőszer nem kerül használatra. Az öblítőszer kifogyása után felgyullad az ÖBLÍTŐSZER ALACSONY SZINT ellenőrző lámpa.

A mosogatógép modelljétől függően maximálisan 4 öblítőszer szint lehetséges. A berendezés gyárilag közepes öblítőszer adag szintre van állítva.

- Amennyiben az edényeken kékes csíkokat észlel, válassza az alacsony (1–2) szintet.
- Amennyiben az edényeken vízcseppeket vagy vízkő nyomokat észlel, válassza a magas (3-4) szintet.

A MOSOGATÓSZER AGADOLÓ MEGTÖLTÉSE

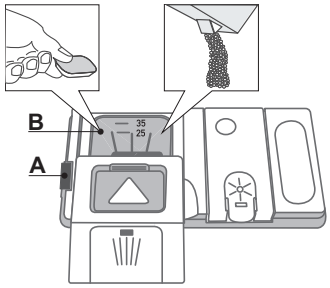

A mosogatószer adagoló felnyitását az A funkció szolgálja.

Kizárólagosan a száraz B adagolót kell megtölteni mosogatószerrel.

Az előmosó mosogatószert közvetlenül a kamrába kell betölteni.

1.A mosogatószer kimérésekor tartsa be a mennyiségekkel kapcsolatos utasításokat *(lásd PROGAMTÁBLÁZAT)*. A **B** rekesz az adott ciklusban hozzáadható maximális mosogatószer por vagy folyadék mennyiségi jelzőjével rendelkezik.

2. Távolítsa el a mosogatószer maradékot a tartály széléről, majd tegye fel a fedelet úgy, hogy kattanás hallatsszon.
3. A mosogatószer adagoló fedelét a záró mechanizmus megfelelő állásának eléréséig kell húzni.

A mosogatószer adagoló a program szerint, a megfelelő időben automatikusan kinyílik.

PROGAMTÁBLÁZAT

Program				Szárítási fázis	Mosogatószer tartály		Mosogatás program időtartama (h:min)**)	Vízfogyasztás (l/ciklus)	Elektromos energia felhasználás (kWh/ciklus)
					A kamra belseje	B			
1.	Eko	ECO	50°	√	√	√	03:10	11	1,04
2.	Intenzív		65°	√	√	√	02:30	16,5	1,65
3.	Normál		55°	√	-	√	02:00	16	1,35
4.	Gyors 40’		50°	-	-	√	00:40	9	0,9
5.	Féltöltet	1/2	50°	√	-	√	01:20	12	1,1
6.	Előmosás		-	-	-	-	00:10	4	0,01

Az EKO program adatai laboratóriumi körülmények között, az európai EN 50242 szabvány szerint kerültek mérésre.
**) Nem minden opció használható egyszerre.*
***) A program időtartama a kijelzőn kerül megjelenítésre és a füzetben kerül megadásra. A standard körülmények között végzett számítások alapján felbecsülve. A program tényleges időtartama eltérhet az egyes tényezők hatására, mint a bejövő víz hőmérséklete és nyomása, a helység hőmérséklete, a mosogatószer mennyisége, a töltet mennyisége és fajtája, a töltet elrendezése, a kiválasztott opciók és a szenzor kalibrálása. A szenzor kalibrálás a program időtartamát 20 perccel meghosszabbíthatja.*
Elektromos energia felhasználás készenléti állapotban: Elektromos energia felhasználás bekapcsolási (ang. „left-on mode”) állapotban: 5 W - Elektromos energia felhasználás kikapcsolási állapotban: 0,5 W

A PROGRAMOK LEÍRÁSA

Mosogatási ciklus választási útmutató

EKO 50°
Átlagosan szennyezett edények. Standard program, a leghatékonyabb a elektromos energia felhasználás és a vízfogyasztás aránya tekintetében.

INTENZÍV 65°
Erősen szennyezett edények esetén ajánlott program, különösen alkalmas serpenyőkhöz, nyeles fazekakhoz (ne használja kényes edényekhez).

NORMÁL 55°
Átlagosan szennyezett edények. Mindennapos használati ciklus, biztosítja az optimális mosogatást rövid idő alatt.

GYORS 40’ 50°
Program enyhén szennyezett, rászáradt ételmaradékot nem tartalmazó edényekhez. (Ideális 2 étkészlethez.)

FÉLTÖLTET 50°
Ideális program féltöltetnyi enyhén vagy átlagosan szennyezett edényekhez.

ELŐMOSÁS
Később mosogatandó edényekhez. Ehhez a programhoz nem kell mosogatószert használni.

Megjegyzések:
Annak érdekében, hogy optimális működési eredményt sikerüljön elérni az „*Gyors*” programok alkalmazásánál, be kell tartani a megadott maximális étkészlet mennyiségeket.
Az erőforrások felhasználásának jobb korlátozása érdekében csak akkor kapcsolja be a mosogatógépek, ha az már megtelt.

NAPI HASZNÁLAT

1. **A VÍZ BECSATLAKOZÁSÁNAK ELLENŐRZÉSE**
   Ellenőrizze, hogy a mosogatógép csatlakoztatva van a vízforrásra és a csap ki van nyitva.
2. **A MOSOGATÓGÉP BEKAPCSOLÁSA**
   Nyissa ki az ajtót és nyomja meg a **BE/KI** gombot.
3. **A KOSARAK MEGTÖLTÉSE**
   (lásd A KOSARAK MEGTÖLTÉSE)
4. **A MOSOGATÓSZER AGADOLÓ MEGTÖLTÉSE**
   (lásd PROGAMTÁBLÁZAT).
5. **PROGRAMVÁLASZTÁS ÉS EGYÉNI CIKLUS BEÁLLÍTÁSOK**
   Válassza ki az adott edény fajta és szennyezettségi fok számára legmegfelelőbb programot *(lásd A PROGRAMOK LEÍRÁSA)*, a **P** gomb megnyomásával.
   Állítsa be a kívánt opciókat *(lásd OPCIÓK ÉS FUNKCIÓK)*.
6. **A MOSOGATÓGÉP ELINDÍTÁSA**
   Indítsa el a mosogatási ciklust a és csukja be az ajtót. A program elindítását hangjelzés jelzi.
7. **A MOSOGATÁSI CIKLUS BEFEJEZÉSE**
   A mosogatási ciklus befejezését hangjelzés jelzi és a kijelzőn felirat, valamint felgyullad a kiválasztott program jelzőfénye. Nyissa ki a ajtót és kapcsolja ki a berendezést a **BE/KI** gomb megnyomásával. A megégés elkerülése érdekében várjon pár percet az edények mosogatógépből történő kivételével.
   Az edények kivételét az alsó kosárral kezdje.

Hosszabb használaton kívüli időszakokban a berendezés a források felhasználásának minimalizálása érdekében automatikusan kikapcsol.
Amennyiben az edények csupán enyhén szennyezettek, vagy a mosogatógépbe helyezés előtt leöblítésre kerültek, a mosogatószer mennyiségét megfelelően csökkenteni kell.

A FUTÓ PROGRAM MÓDOSÍTÁSA

Amennyiben nem a megfelelő program került kiválasztásra, az módosítható, amennyiben a program éppen hogy csak elindult. Nyissa ki az ajtót **(ügyeljen a FORRÓ gőzre!)**,, nyomja meg és tartsa lenyomva a **BE/KI** gombot, mire a mosogatógép kikapcsol.
Újból be lehet kapcsolni a **BE/KI** gomb megnyomásával és a új mosogatási ciklus és a kívánt opciók kiválasztásával. A ciklus az ajtó becsukása

EDÉNYEK HOZZÁADÁSA

A gép kikapcsolása nélkül nyissa ki az ajtót **(ügyeljen a FORRÓ gőzre!)** és helyezze be az edényeket a mosogatógépbe. Csukja be az ajtót és gombot és a ciklus a megszakítás helyétől indul tovább.

VÉLETLEN SZÜNETEK

Amennyiben a mosogatási ciklus közben a mosogatógép ajtaja kinyitásra kerül, vagy áramkimaradás van, a ciklus megszakításra kerül. Az ajtó becsukása, vagy az áramkimaradás vége után a mosogatógép a megszakítás helyétől indulva tovább üzemel.

A mosogatógép funkcióival kapcsolatos további információt a Használati és karbantartási útmutatóból szerezhet, vagy letöltheti weboldalunkról, a jelen füzet utolsó oldalán található útmutató szerint. www

TANÁCSOK ÉS ÚTMUTATÓK

ÚTMUTATÓK

A kosarak feltöltése előtt az edényekről az ételmaradékokat el kell távolítani, a poharakat pedig ki kell üríteni. **Nincs szükség az edények előzetes, folyóvízben történő leöblítésére.**
Helyezze be az edényeket stabilan úgy, hogy ne boruljanak fel, a tárolódobozokat nyílással lefelé, rézsűsen, a bemélyedő/kidomborodó részekre úgy, hogy a víz könnyen elérhesse az egyes felületeket és szabadon le tudjon folyni.
Figyelmeztetés: a fedők, nyelek, tálcák és serpenyők nem akadályozhatják a szórókarok mozgását.
Az apróbb edényeket az evőeszköztartó kosárba kell helyezni.
A nagyon szennyezett edényeket és serpenyőket az alsó kosárba kell helyezni, mert ott erősebb a vízsugár és ezen a területen a mosogatás intenzívebb.
Az edények berendezésbe való behelyezése után ellenőrizze, hogy a szórókarok szabadon tudnak mozogni.

HIGIÉNIA

A kellemetlen szagok és az üledékképződés elkerülése érdekében legalább egyszer egy hónapban kapcsolja be a magas hőmérsékletű programot. A mosogatógép megtisztításához tegyen be egy teáskanál mosogatószert és indítsa el a mosogatógépet töltet nélkül.

NEM MEGFELELŐ EDÉNYEK

- Fa edények és evőeszközök
- Kényes, díszített poharak, kézműves alkotások és műemlék edények. Az ilyen edények díszítése nem tűri a mosogatógép működését.
- A magas hőmérsékletet nem tűrő szintetikus anyagú díszítésű edények.
- Réz és ón edényeket.
- Hamuval, viasszal, kenőzsírral vagy tussal szennyezett edények.

A mosogatás során az üveg, alumínium és ezüst edények színes mintázata elhalványodhat és elváltozhat. Egyes üveg fajták (pl. a kristályüveg) elmattosodhat néhány mosogatási ciklus után.

ÜVEGBŐL ÉS EGYÉB ANYAGBÓL KÉSZÜLT EDÉNYEK SÉRÜLÉSEI

- A mosogatógépben kizárólagosan olyan üveg és porcelán edényeket lehet mosogatni, melyek tekintetében a gyártó biztosítja, hogy azok alkalmasan mosogatógépben való mosogatásra.
- Az ilyen edények mosogatásához megfelelő, kímélő mosogatószert kell használni.
- Az üveg edényeket és evőeszközöket a mosogatógépből a mosogatási ciklus befejeztével azonnal ki kell venni.

A KOSARAK MEGTÖLTÉSE

FELSŐ KOSÁR

A felső kosárba kell helyezni a kényes és könnyű edényeket: poharakat, csészéket, csészealjakat, alacsony salátástálakat.

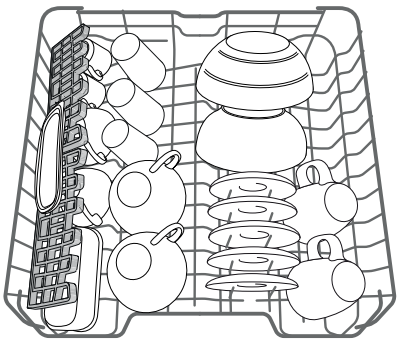

(példa az edények elhelyezésére a felső kosárban)

A FELSŐ KOSÁR MAGASSÁG ÁLLÍTÁSA

A felső kosár magassága állítható: feljebb emelhető, ha alá nagyobb edényeket szeretnénk tenni, vagy lejjebb helyezhető a támaszok lehető legjobb kihasználása érdekében, több helyet hagyva felül, kerülve az alsó kosárba helyezett edényekkel való ütközést.

A felső kosár **felső kosár magasság állítóval** rendelkezik *(lásd az ábrán)*. A kosár felemeléséhez nem kell a tart lenyomni, elegendő egyszerűen felemelni az oldalánál fogva, amikor stabil pozícióba kerül fent.
Ahhoz, hogy újra lejjebb vigyük, meg kell nyomni a kosár két oldalán található **A** kart és a kosarat lefelé kell tolni.

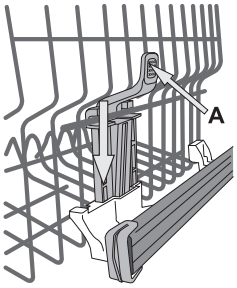

Nem ajánlott a kosár magasságát fel töltött állapotban állítani. NEM SZABAD a kosarat csak az egyik oldalál felfelé vagy lefelé mozgatni.

ÁLLÍTHATÓ BECSUKHATÓ POLCOK

Az oldalakon felszerelt becsukható polcok három magasságban állíthatók az edények kosárban való optimális elhelyezése érdekében.
A boros poharakat biztonságosan a becsukható polcokra lehet tenni, becsúsztatva a poharak talpát a megfelelő nyílásba.
A szárítási eljárás optimalizálása érdekében a becsukható polcokat nagyobb szögbe lehet állítani. A szög átállításához emelje fel a becsukható polcot enyhén kihúzva és állítsa be szándéka szerint.

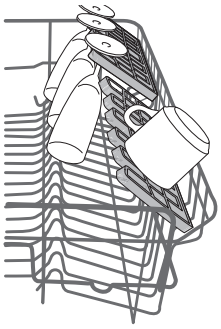

ALSÓ KOSÁR

Ez a kosár a fazekak, fedők, tányérok, salátás tányérok, evőeszközök stb. számára rendeltetett. A nagy tányérokat és fedőket a legjobb oldalra betenni, hogy ne ütközzenek a szórókaroknak.

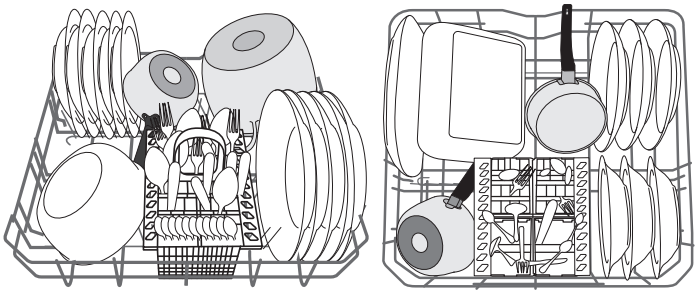

(példa az edények elhelyezésére az alsó kosárban)

EVŐESZKÖZTARTÓ KOSÁR

A kosár modul rendszerű és felülről rácsos, ami megkönnyíti az evőeszközök behelyezését. Az evőeszköztartó kosár kizárólagosan az alsó kosár elé tehető..

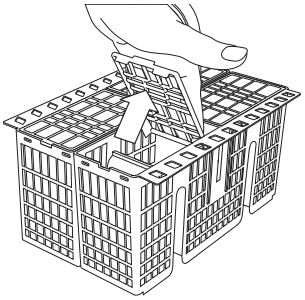

A késeket és egyéb éles szélű evőeszközöket hegyükkel lefelé kell betenni az evőeszköztartó kosárba vagy vízszintesen kell elhelyezni a felső kosár támaszain.

KARBANTARTÁS

A SZŰRŐEGYSÉG TISZTÍTÁSA

A szűrőket az eldugulás elkerülése és az átfolyás biztosítása érdekében rendszeresen tisztítani kell.
A szűrőegység a vízzel elfolyó ételmaradékot megállító és a vizet újból elosztó három szűrőből áll. Az optimális eredmény elérése érdekében azokat tisztán kell tartani.
Amennyiben valamelyik szűrő kilazul, tilos a mosogatógépet használni.
Néhány mosogatás után ellenőrizze a szűrők állapotát és amennyiben az szükséges, alaposan mossa meg azokat folyóvízben, nemfém kiskefével, az alábbi útmutató szerint.

1. Csavarja el az **A** hengeres szűrőt az óramutató járásával ellentétes irányban és vegye ki *(1 ábra)*.
2. Ezután vegye ki a **B** kúpos szűrőt, enyhén lenyomva a szárnyait *(2 ábra)*.
3. Húzza ki a lapos szűrőt a **C** rozsdamentes acélból *(3 ábra)*.
4. Ellenőrizze a szifon állapotát és távolítsa el az ételmaradékot.

TILOS ELTÁVOLÍTANI a mosogatási ciklus szivattyú védőelemét (fekete alkatrész) *(4 ábra)*..

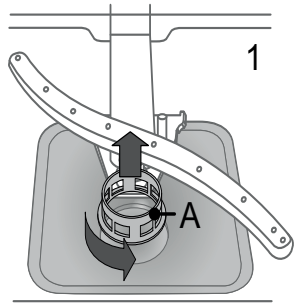

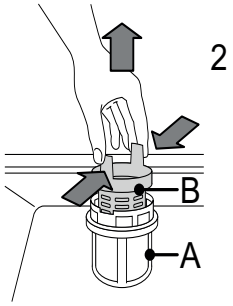

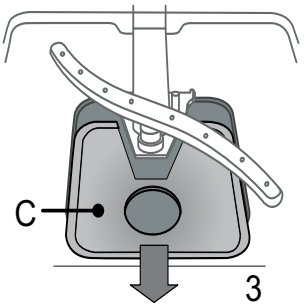

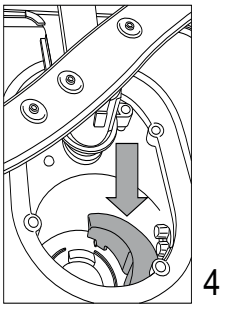

A szűrőket a kitisztítás után helyezze vissza a helyükre, ügyelve azok megfelelő elrendezésére. Ennek köszönhetően megőrizheti a mosogatógép hatékonyságát.

A SZÓRÓKAROK TISZTÍTÁSA

Esetenként az ételmaradékok a szórókarokra ragadhatnak és eldugíthatják a permetező nyílásokat. Ezért ajánlott időszakonként a szórókarokat ellenőrizni és nemfém kiskefével azokat megtisztítani.

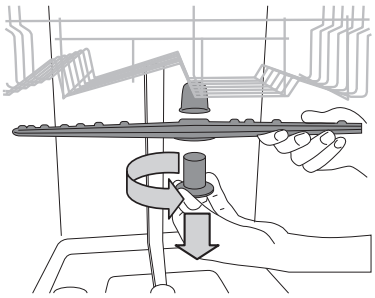

A felső szórókar kiszereléséhez csavarja el a műanyag rögzítőgyűrűt az óramutató járásával ellentétes irányban. A felső szórókart úgy kell behelyezni, hogy a több nyílást tartalmazó oldala felfelé nézzen.

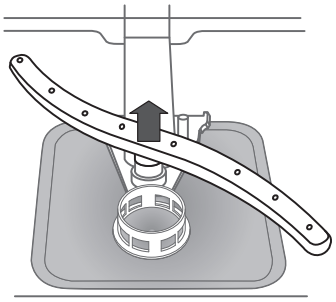

Az alsó szórókart felfelé húzva lehet kiemelni.

A TÁPVÍZ CSŐ TISZTÍTÁSA

Amennyiben a vízcső új, vagy hosszabb ideig nem került használatra, a csatlakoztatás előtt azt vízzel ki kell öblíteni, ellenőrizve, hogy nem szennyezett és a víz átfolyik rajta. Az óvatossági intézkedések elmulasztása a víz bejutásának akadályoztatásához és a mosogatógép meghibásodásához vezethet.

HIBÁK ELHÁRÍTÁSA

Megtörténhet, hogy a mosogatógép nem fog megfelelően működni. Mielőtt még felkeresné a műszaki szervizt, ellenőrizze, hogy nem lehet esetleg megoldani a problémát az alábbi lista segítségével.

PROBLÉMÁK	LEHETSÉGES OKOK	MEGOLDÁSOK
A mosogatógép nem indul el és nem reagál az utasításokra.	A berendezés nem került megfelelő módon csatlakoztatásra a tápforrásra.	Nyomja be a csatlakozódugót az aljzatba.
	Nincs tápfeszültség.	A mosogatógép automatikusan bekapcsol a tápfeszültség visszaállásakor.
	A mosogatógép ajtaja nincs becsukva.	Nyomja le erőteljesen a fedelet, míg „*kattanás*" nem hallatszik.
	A mosogatógép nem reagál az utasításokra.	Kapcsolja ki a berendezést a **BE/KI** gomb megnyomásával, majd kapcsolja be újra körülbelül egy perc elteltével és resetelje a programot.
Nincs elvezetve a víz a mosogatógépből.	A mosogatási ciklus még nem fejeződött be.	Várja meg annak befejeződését.
	A lefolyócső megtört.	Ellenőrizze, hogy a lefolyócső nincs megtörve *(lásd TELEPÍTÉSI ÚTMUTATÓ)*.
	A mosogató lefolyó csöve eldugult.	Tisztítsa meg a mosogató lefolyó csövét.
	Az ételmaradék eltömítette a szűrőket.	Tisztítsa meg a szűrőt *(lásd A SZŰRŐEGYSÉG TISZTÍTÁSA)*.
A mosogatógép túl hangos.	Az edények egymáshoz ütődnek.	Rendezze el megfelelően az edényeket *(lásd A KOSARAK MEGTÖLTÉSE)*.
	A mosógépben túl sok hab keletkezik.	Nem megfelelő mennyiségű mosogatószer került kimérésre, vagy nem mosogatógéphez rendeltetett mosogatószer került alkalmazásra *lásd A MOSOGATÓSZER AGADOLÓ MEGTÖLTÉSE)*. Resetelje a mosogatógépet a VÍZELVEZETÉS gomb megnyomásával *(lásd OPCIÓK ÉS FUNKCIÓK)* és indítsa el a programot mosogatószer nélkül.
Nem tiszták az edények.	Az edények nem kerültek megfelelően behelyezésre.	Rendezze el megfelelően az edényeket *(lásd A KOSARAK MEGTÖLTÉSE)*.
	A szórókarok nem tudnak szabadon mozogni, mert korlátozzák őket az edények.	Rendezze el megfelelően az edényeket *(lásd A KOSARAK MEGTÖLTÉSE)*.
	A mosogatási ciklus túlságosan kímélő.	Válassza ki a megfelelő mosogatási ciklust *(lásd PROGAMTÁBLÁZAT)*.
	A mosógépben túl sok hab keletkezik.	Nem megfelelő mennyiségű mosogatószer került kimérésre, vagy nem mosogatógéphez rendeltetett mosogatószer került alkalmazásra *lásd A MOSOGATÓSZER AGADOLÓ MEGTÖLTÉSE)*.
	Az öblítőszer rekeszének fedele nem került megfelelően felhelyezésre.	Ellenőrizze, hogy az öblítőszer rekeszének fedele megfelelően le van zárva.
	A szűrő szennyezett vagy eldugult.	Tisztítsa meg a szűrőket *(lásd KARBANTARTÁS)*.
	Nincs só.	Töltse meg a sótartályt *lásd A SÓTARTÁLY MEGTÖLTÉSE)*.

KARBANTARTÁSI ÉS PROBLÉMA MEGOLDÁSI ÚTMUTATÓ

A karbantartási és probléma megoldási eljárásokkal kapcsolatos további információt a ***Használati és karbantartási útmutatóban*** talál. A ***Használati és karbantartási útmutató*** elérhető:

• a műszaki szervizben, melynek a telefonszáma a garanciafüzetben található,

• a következő weboldalról letölthető: **http://docs.whirlpool.eu**

• használja a QR kódot:

A MŰSZAKI SZERVIZ FELKERESÉSE

A műszaki szervizt felkeresve adja meg a mosogatógép ajtója mellett bal vagy jobb oldalon elhelyezett termékcímkén szereplő kódokat. A telefonszám a garanciafüzetben található, az alábbi weboldalon:
http://www.whirlpool.eu

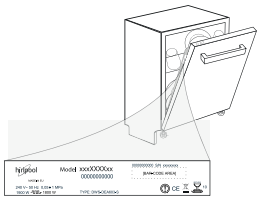

MŰSZAKI ADATLAP

Az energiafelhasználással kapcsolatos műszaki adatokat az alábbi weboldalról töltheti le:
http://docs.whirlpool.eu

195141916.00
02/2016 as - Xerox Fabriano

Whirlpool® is a registered trademark of Whirlpool, USA.

КҮНДЕЛІКТІ АНЫҚТАМАЛЫҚ НҰСҚАУЛЫҚ

WHIRLPOOL ӨНІМІН САТЫП АЛҒАНЫҢЫЗ ҮШІН РАХМЕТ. Толығырақ көмек алу үшін құрылғыны келесі торапта тіркеңіз: **www.whirlpool.eu/register**

Қауіпсіздік нұсқаулары мен Пайдалану және күтім нұсқаулығын біздің **http://docs.whirlpool.eu** веб-торабымызға кіру және осы кітапшаның артындағы нұсқауларды орындау арқылы жүктеп алуыңызға болады.

Құрылғыны пайдаланбастан бұрын Денсаулық және қауіпсіздік нұсқаулығын мұқият оқып шығыңыз.

ӨНІМ СИПАТТАМАСЫ

ҚҰРЫЛҒЫ

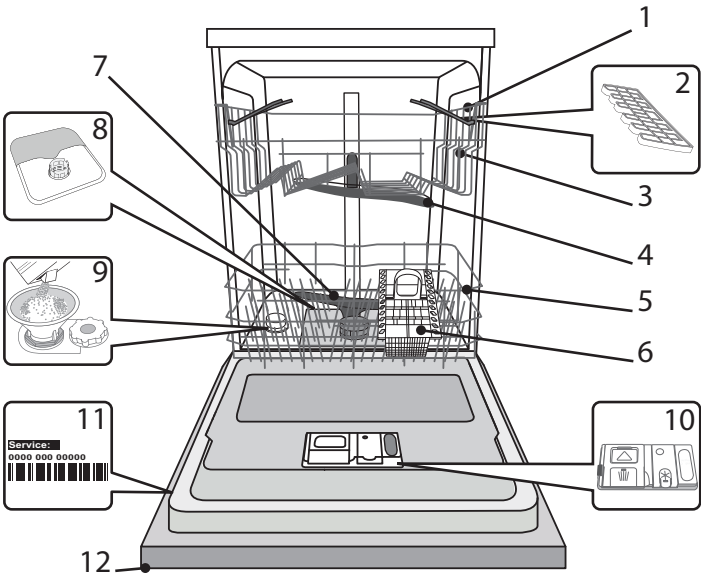

1. Жоғарғы сөре
2. Бүктемелі қанатшалар
3. Жоғарғы сөренің биіктігін реттегіш
4. Жоғарғы спрей тұтқасы
5. Төменгі сөре
6. Асүй құралдарына арналған себет
7. Төменгі спрей тұтқасы
8. Фильтр жинағы
9. Тұз құтысы
10. Тазартқыш және шаю құралының диспенсерлері
11. Техникалық деректер тақтасы
12. Басқару панелі

БАСҚАРУ ПАНЕЛІ

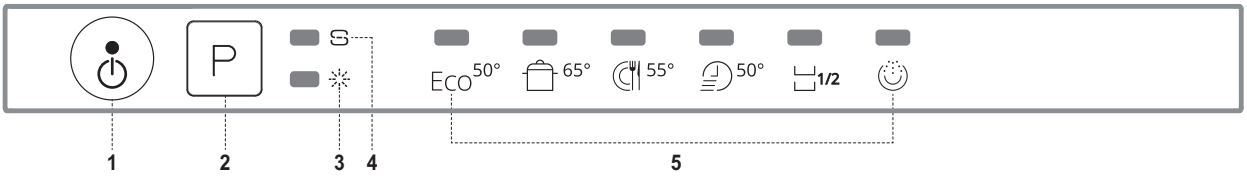

1. Көрсеткіш шамы бар Қосу-өшіру/Қайта орнату түймесі
2. Бағдарламаны таңдау түймесі
3. Шаю құралын құю көрсеткішінің шамы
4. Тұз қосу көрсеткішінің шамы
5. Бағдарлама көрсеткішінің шамдары

БІРІНШІ РЕТ ПАЙДАЛАНУ
ТҰЗ, ШАЮ ҚҰРАЛЫ ЖӘНЕ ТАЗАРТҚЫШ

БІРІНШІ РЕТ ПАЙДАЛАНУҒА ҚАТЫСТЫ КЕҢЕС

Орнатудан кейін тоқтатқыштарды сөрелерден және сақтау эластикалық элементтерін жоғарғы сөрелерден алып тастаңыз.

ТҰЗ ҚҰТЫСЫН ТОЛТЫРУ

Тұзды пайдалану ыдыстарда және құрылғының функционалдық компоненттерінде қақтың тұруын болдырмайды.

- Тұз құтысының ешқашан бос болмауы маңызды болып табылады (су қаттылығы 1 «Жұмсақ» күйіне орнатылған кезден басқа).
- Су қаттылығын орнату маңызды болып табылады.

Су құтысы ыдыс жуғыштың төменгі бөлігінде орналасқан *(бөлімін қараңыз БАҒДАРЛАМАЛАР СИПАТТАМАСЫ)* және басқару панеліндегі **ТҰЗ ҚОСУ көрсеткішінің шамы** жанғанда толтырылуы керек.

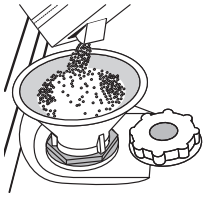

1.Төменгі сөрені шығарып алыңыз және құты қақпағын босатыңыз (сағат тілінің бағытына қарсы).
2.Құйғышты орналастырыңыз *(суретті қараңыз)* және тұз құтысын шетіне дейін толтырыңыз (шамамен 1 кг); судың аздап тамшылауы қалыпты жағдай болып табылады.
3.Құйғышты шығарып алыңыз және тұз қалдықтарын саңылаудан сүртіп тастаңыз.

Жуу бағдарламасы кезінде тазартқыш контейнерге кірмеуі (ьұл су жұмсартқышты жөнделмейтіндей етіп зақымдауы мүмкін) үшін қақпақты міндетті түрде мықтап жабыңыз.

Тұз қосу керек болғанда процедураны жуу айналымы басталмастан бұрын орындауды ұсынамыз.

СУ ҚАТТЫЛЫҒЫН ОРНАТУ

Су жұмсартқыштың мінсіз жұмыс істеуіне мүмкіндік беру үшін су қаттылығын орнатудың үйіңіздегі нақты су қаттылығына негізделуі маңызды болып табылады. Бұл ақпаратты жергілікті су жабдықтаушысынан алуға болады.

Зауыттық параметр орташа (3) су қаттылығына арналған.

1. **ҚОСУ/ӨШІРУ** түймесін басу арқылы құрылғыны қосыңыз.
2. **ҚОСУ/ӨШІРУ** түймесін басу арқылы құрылғыны өшіріңіз.
3. **P** түймесін сигнал естілгенше 5 секунд басып тұрыңыз.
4. **ҚОСУ/ӨШІРУ** түймесін басу арқылы құрылғыны қосыңыз.
5. Ағымдағы орнату деңгейінің бағдарлама көрсеткішінің шамы жыпылықтайды.
6. Қажетті қаттылық деңгейін таңдау үшін **P** түймесін басыңыз *(бөлімін қараңыз СУ ҚАТТЫЛЫҒЫ КЕСТЕСІН).*

Су қаттылығының кестесі				Тұз қажет
Деңгей		°dH Немісше дәрежелер	°fH Французша дәрежелер	
1	Жұмсақ	0 - 6	0 - 10	ЖОҚ
2	Орташа	7 - 11	11 - 20	ИӘ
3	Орташа	12 - 17	21 - 30	
4	Қатты	17 - 34	31 - 60	
5	Өте қатты	35 - 50	61 - 90	

7. **ҚОСУ/ӨШІРУ** түймесін басу арқылы құрылғыны өшіріңіз.

Орнату аяқталды!

Осы процедура аяқталған бойдан бағдарламаны жүктеместен іске қосыңыз.

Тек ыдыс жуғыштарға арналған тұзды пайдаланыңыз.

Тұз құрылғыға құйылғаннан кейін ТҰЗ ҚОСУ көрсеткішінің шамы өшеді.

Тұз контейнері толтырылмаса, су жұмсартқыш және қыздыру элементі нәтижесінде зақымдалуы мүмкін (су қаттылығы - 1 «Жұмсақ» күйіне орнатылған кезден басқа).

ШАЮ ҚҰРАЛЫНЫҢ ДИСПЕНСЕРІН ТОЛТЫРУ

Шаю құралы ыдысты КЕПТІРУДІ жеңілдетеді. Шаю құралының диспенсері **A** басқару панеліндегі **ШАЮ ҚҰРАЛЫН ҚҰЮ көрсеткішінің шамы** жанғанда толтырылуы керек.

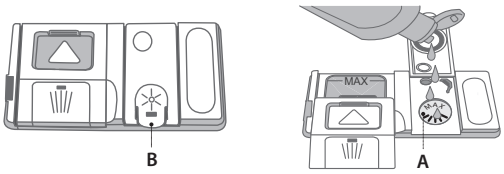

1. Диспенсерді **C** қақпақтағы құлақшаны басып, тарту арқылы ашыңыз.
2. Шаю құралын толтыру орнының ең жоғарғы анықтамалық белгісіне (110 мл) дейін абайлап салыңыз - оны шашып алмаңыз. Осы жағдай орын алса, тамшыны құрғақ шүберекпен бірден сүртіңіз.
3. Қақпақты сырт еткен дыбыс естілгенше басып жабыңыз.

Шаю құралын құтыға ЕШҚАШАН тікелей құймаңыз.

ШАЮ ҚҰРАЛЫНЫҢ МӨЛШЕРІН РЕТТЕУ

Кептіру нәтижелеріне көңіліңіз толмаса, пайдаланылған шаю құралының мөлшерін реттеуіңізге болады.

- Ыдыс жуғышты **ҚОСУ/ӨШІРУ** түймесін пайдаланып қосыңыз.
- Оны **ҚОСУ/ӨШІРУ** түймесін пайдаланып өшіріңіз.
- **P** түймесін үш рет басыңыз - сигнал естіледі.
- Оны **ҚОСУ/ӨШІРУ** түймесін пайдаланып қосыңыз.
- Ағымдағы орнату деңгейінің бағдарлама көрсеткішінің шамы жыпылықтайды.
- Берілуі керек шаю құралы мөлшерінің деңгейін таңдау үшін **P** түймесін басыңыз.
- Оны **ҚОСУ/ӨШІРУ** түймесін пайдаланып өшіріңіз

Орнату аяқталды!

Шаю құралының деңгейі ZERO (ECO) күйіне орнатылса, ешқандай шаю құралы берілмейді. ШАЮ ҚҰРАЛЫ АЗ көрсеткішінің шамы шаю құралы таусылған жағдайда жанбайды.

Ыдыс жуғыштың моделіне сай ең көбі 4 деңгейді орнатуға болады.

Зауыттық параметр орташа деңгейге арналған.

- Ыдыстарда көк жолақтарды көрсеңіз, төменгі санды (1-2) орнатыңыз.
- Ыдыстарда су тамшыларының немесе қақтың белгілері болса, жоғарғы санды (3-4) орнатыңыз.

ТАЗАРТҚЫШ ДИСПЕНСЕРІН ТОЛТЫРУ

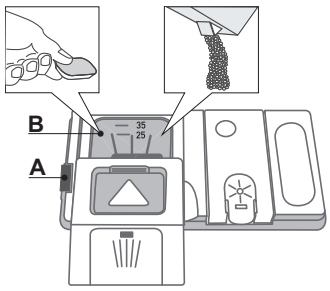

Тазартқыш диспенсерін ашу үшін A ашу құрылғысын пайдаланыңыз.

Тазартқышты тек B құрғақ диспенсеріне салыңыз.

Тазартқыштың мөлшерін алдын ала жуу үшін тікелей құты ішіне орналастырыңыз.

1.Тазартқышты өлшеу кезінде дұрыс мөлшерді салу үшін (*бөлімін қараңыз БАҒДАРЛАМАЛАР КЕСТЕСІН)* кестесін қараңыз. **B** бөлімі әрбір айналымға қосуға болатын сұйық немесе ұнтақ тазартқыштың ең көп мөлшерін көрсететін деңгейді қамтиды.
2. Диспенсердің жиектерінен тазартқыш қалдықтарын алып тастаңыз және қақпақты сырт еткізіп жабыңыз.
3. Жабу құрылғысы орнына мықтап түскенше тазартқыш диспенсерінің қақпағын жабыңыз.

Тазартқыш диспенсері бағдарламаға сай дұрыс уақытта автоматты түрде ашылады.

БАҒДАРЛАМАЛАР КЕСТЕСІ

Бағдарлама			Кептіру кезеңі	Тазартқыш контейнері		Жуу бағдарламасының ұзақтығы (с:мин)**)	Суды тұтынуы (литр/айналым)	Энергияны тұтынуы (кВтс/айналым)
				Құты	В			
1. Eco	ECO	50°	√	√	√	03:10	11	1,04
2. Қарқынды		65°	√	√	√	02:30	16,5	1,65
3. Қалыпты		55°	√	-	√	02:00	16	1,35
6. Жылдам 40’		50°	-	-	√	00:40	9	0,9
9. Жартылай жүктеу	1/2	50°	√	-	√	01:20	12	1,1
7. Алдын ала жуу		-	-	-	-	00:10	4	0,01

ECO бағдарламасының деректері EN 50242 Еуропалық Стандартына сай зертханалық жағдайларда өлшенген.
**) Барлық параметрлерді бірдей пайдалануға болмайды.*
***) Дисплейде немесе кітапшада көрсетілген бағдарлама ұзақтығы стандартты жағдайлар бойынша шамамен есептелген. Нақты уақыт кіретін судың температурасы мен қысымы, бөлме температурасы, тазартқыш мөлшері, жүктің мөлшері мен түрі, жүк балансы, қосымша таңдалған параметрлер мен сенсор калибрленуі сияқты көптеген факторларға байланысты өзгеруі мүмкін. Сенсорды калибрлеу бағдарлама ұзақтығын 20 минутқа дейін арттыруы мүмкін.*
Күту режимінде тұтыну: Қосулы қалдыру режимінде тұтыну: 5 Вт - Өшірулі режимінде тұтыну: 0,5 Вт

БАҒДАРЛАМАЛАР СИПАТТАМАСЫ

Жуу айналымын таңдау бойынша нұсқаулар.

ECO 50°
Қалыпты кірлеген ыдыстар. Стандартты бағдарлама, біріктірілген энергия және су тұтынуы жағдайында тиімді.

ҚАРҚЫНДЫ 65°
Бағдарлама қатты кірлеген ыдыстар, әсіресе табалар үшін ұсынылады (нәзік заттар үшін пайдалануға болмайды).

ҚАЛЫПТЫ 55°
Қалыпты кірлеген ыдыстар. Қысқа уақыт ішінде оңтайлы тазалау жұмысын қамтамасыз ететін күнделікті айналым.

ЖЫЛДАМ 40’ 50°
Тағамның кепкен қалдықтары жоқ аздап бүлінген ыдыстар үшін пайдаланылатын бағдарлама. (2 орынды параметрлер үшін қолайлы).

ЖАРТЫЛАЙ ЖҮКТЕУ 50°
Аздап немесе қалыпты бүлінген ыдыстарды жартылай салып жуу үшін қолайлы.

АЛДЫН АЛА ЖУУ
Кейінірек жуылатын ыдыс. Бұл бағдарламамен ешқандай тазартқышты пайдалануға болмайды.

Ескертпелер:
«*Жылдам*» бағдарламаларын пайдалану кезінде оңтайлы нәтиже деңгейлеріне көрсетілген орын параметрлерінің ең көп мөлшерін бақылау арқылы қол жеткізуге болады.
Тутынуды одан артық азайту үшін ыдыс жуғышты тек толы кезде іске қосыңыз.

КҮНДЕЛІКТІ ПАЙДАЛАНУ

1. **СУ ҚОСЫЛЫМЫН ТЕКСЕРУ**
   Ыдыс жуғыштың су көзіне қосылғанын және кранның ашық екенін тексеріңіз.
2. **ЫДЫС ЖУҒЫШТЫ ҚОСУ**
   Есікті ашыңыз және **ҚОСУ/ӨШІРУ** түймесін басыңыз.
3. **СӨРЕЛЕРДІ ЖҮКТЕУ**
   (бөлімін қараңыз СӨРЕЛЕРДІ ЖҮКТЕУ)
4. **ТАЗАРТҚЫШ ДИСПЕНСЕРІН ТОЛТЫРУ**
   (бөлімін қараңыз БАҒДАРЛАМАЛАР КЕСТЕСІН).
5. **БАҒДАРЛАМАНЫ ТАҢДАУ ЖӘНЕ АЙНАЛЫМДЫ ТЕҢШЕУ**
   P түймесін басу арқылы ыдыстың түрі мен оның бүліну деңгейіне сай тиісті бағдарламаны *(бөлімін қараңыз БАҒДАРЛАМАЛАР СИПАТТАМАСЫ)* таңдаңыз.
   Қажетті параметрлерді таңдаңыз *(бөлімін қараңыз ПАРАМЕТРЛЕР ЖӘНЕ ФУНКЦИЯЛАР)*.
6. **БАСТАУ**
   Есікті жабу арқылы жуу айналымын бастаңыз. Бағдарлама басталады кезде дыбыс естисіз.
7. **ЖУУ АЙНАЛЫМЫНЫҢ СОҢЫ**
   Жуу айналымының соңы сигналдар арқылы көрсетіледі және сөзін көрсетеді. Есікті ашыңыз және **ҚОСУ/ӨШІРУ** түймесін басу арқылы құрылғыны өшіріңіз.
   Күйіп қалмау үшін ыдысты алмастан бұрын бірнеше минут күтіңіз.
   Сөрелерді төменгісінен бастап босатыңыз.

Ток тұтынуды азайту мақсатында құрылғы әрекетсіздіктің белгілі бір ұзақ мерзімінен кейін автоматты түрде өшеді. Ыдыс аздап бүлінсе немесе оны ыдыс жуғышқа салмастан бұрын сумен шайған болсаңыз, пайдаланылатын тазартқышты сәйкесінше азайтыңыз.

ІСКЕ ҚОСЫЛҒАН БАҒДАРЛАМАНЫ ӨЗГЕРТУ

Қате бағдарлама таңдалған болса, оны өзгертуге болады, бірақ тек ол енді басталғанда мүмкін. есікті ашыңыз **(ЫСТЫҚ будан абайлаңыз!)**, **ҚОСУ/ӨШІРУ** түймесін басыңыз, құрылғы өшеді.
Құрылғыны **ҚОСУ/ӨШІРУ** түймесін пайдаланып қайтадан қосыңыз және жаңа жуу айналымын және барлық қажетті параметрлерді таңдаңыз; айналымды есікті жабу,

ҚОСЫМША ЫДЫС ҚОСУ

Құрылғыны өшірместен есікті ашыңыз **(ЫСТЫҚ будан абайлаңыз!)** және ыдысты ыдыс жуғышқа салыңыз. Есікті жабыңыз және айналым үзілген жерден бастап басталады.

ҚОСЫМША ҮЗІЛІСТЕР

Жуу айналымы кезінде есік ашылса немесе қуат өшкен жағдайда айналым тоқтайды. Есік жабылғаннан кейін немесе электр көзі қалпына келтірілгеннен кейін ол үзілген жерінен қайтадан басталады.

Функциялар туралы қосымша ақпарат алу үшін Пайдалану және күтім нұсқаулығын Интернеттен жүктеп алуыңызға немесе соңғы беттегі нұсқауларды орындау арқылы тапсырыс беруіңізге болады. www

АҚЫЛ-КЕҢЕСТЕР

КЕҢЕСТЕР

Себеттерді жүктеместен бұрын ыдыстардан барлық тағам қалдықтарын кетіріп, стакандарды босатыңыз. **Ағын су астында алдын ала шаюдың қажеті жоқ.**
Ыдыстарды орнына мықтап тұратындай және ілініп кетпейтіндей етіп реттеңіз және контейнерлерді ауыздарын төмен қаратып салыңыз және ойық/дөңес бөліктерін қисайтып салыңыз, осылайша судың әрбір бетке жетіп, еркін ағуына мүмкіндік бересіз.
Ескерту: қақпақтар, тұтқалар, науалар және табалар спрей тұтқаларының айналуына кедергі келтірмейді.
Барлық кішкентай заттарды асүй құралдары себетіне салыңыз.
Өте ласталған ыдыстар мен табалар төменгі себетке салынуы тиіс, себебі осы секторда су шашу күштірек және жоғары жуу нәтижесіне мүмкіндік береді.
Құрылғыны жүктегеннен кейін спрей тұтқаларының еркін айнала алатынын тексеріңіз.

ГИГИЕНА

Ыдыс жуғышта қалдықтар мен тұнбалардың жиналуын болдырмау үшін жоғары температура бағдарламасын айына кемінде бір рет іске қосыңыз. Құрылғыны тазалау үшін бір шай қасық тазартқышты пайдаланыңыз және оны жүктеместен іске қосыңыз.

ҚОЛАЙСЫЗ ЫДЫСТАР

- Ағаш ыдыстар мен құралдар.
- Нәзік өрнектелген стакандар, қолөнер бұйымдары мен ескі ыдыстар. Олардың өрнектері тұрақты емес.
- Жоғары температураға шыдамайтын синтетикалық материалдан жасалған бөлшектер.
- Мыс және темір ыдыстар.
- Күлмен, воскпен, майлы кірмен немесе сиямен бүлінген ыдыстар.

Стакан өрнектерінің және алюминий/күміс бөлшектерінің түсі жуу процесі кезінде өзгеруі және көмескіленуі мүмкін.
Стакандардың кейбір түрлері (мысалы, хрусталь заттар) бірнеше жуу айналымынан кейін де көмескіленуі мүмкін.

СТАКАНҒА ЖӘНЕ ЫДЫСҚА ЗАҚЫМ

- Тек өндіруші ыдыс жуғышта жуу қауіпсіз екеніне кепілдік беретін стакандар мен кәрлен ыдыстарды пайдаланыңыз.
- Ыдысқа қолайлы жұмсақ тазартқышты пайдаланыңыз
- Стакандар мен ыдыстарды ыдыс жуғыштан жуу айналымы аяқталған бойдан шығарып алыңыз.

СӨРЕЛЕРДІ ЖҮКТЕУ

ЖОҒАРҒЫ СӨРЕ

Нәзік және жеңіл ыдыстарды салыңыз: стакандар, чашкалар, тұздық салғыштар, төмен салат ыдыстары.

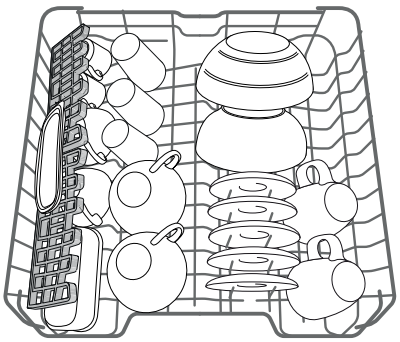

(жоғарғы сөреге салынатындардың мысалы)

ЖОҒАРҒЫ СӨРЕНІҢ БИІКТІГІН РЕТТЕУ

Жоғарғы сөренің биіктігін реттеуге болады: төменгі себетке үлкен ыдыстарды орналастыру үшін жоғарғы позиция, ал жоғарғы жақта көбірек орын жасау арқылы жоғарғы тіректер жасау және төменгі сөреге салынған заттармен қақтығысты болдырмау үшін төмен позиция.

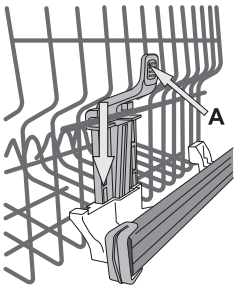

Жоғарғы сөре **Жоғарғы сөре биіктігін реттегішпен** жабдықталған *(суретті қараңыз)*, тетіктерді баспастан сөре тұрақты болғанда оны жай ғана сөренің бүйірлерінен ұстап көтеріңіз.
Төменгі позицияны қалпына келтіру үшін сөренің бүйірлеріндегі **A** тетіктерін басыңыз және себетті төмен жылжытыңыз.

Сөре жүктеулі кезде оның биіктігін реттеуге болмайтынын қатаң ескертеміз.
Себеттің тек бір жағын ЕШҚАШАН көтеруге немесе төмендетуге болмайды.

ПОЗИЦИЯСЫ РЕТТЕЛЕТІН БҮКТЕЛМЕЛІ ҚАНАТШАЛАР

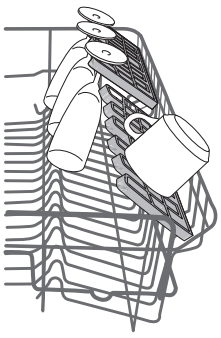

Бүйірлік бүктелмелі қанатшаларды сөре ішінде ыдыстарды оңтайлы реттеу үшін үш түрлі биіктікте орналастыруға болады.
Шарап стакандарын бүктелмелі қанатшаларға әрбір стаканның аяқтарын сәйкес ұяларға кіргізу арқылы қауіпсіз орналастыруға болады.
Оңтайлы кептіру нәтижелері үшін бүктелмелі қанатшаларды ішке қарай қисайтыңыз. Қисайтуды өзгерту үшін бүктелмелі қанатшаны аздап сырғытыңыз және оны қажетінше орналастырыңыз.

ТӨМЕНГІ СӨРЕ

Шәйнектер, қақпақтар, тәрелкелер, салат ыдыстары, асүй құралдары, т.б. үшін. Спрей тұтқасына кедергі келтірмес үшін үлкен табақтар мен қақпақтар шетке орналастырылуы керек.

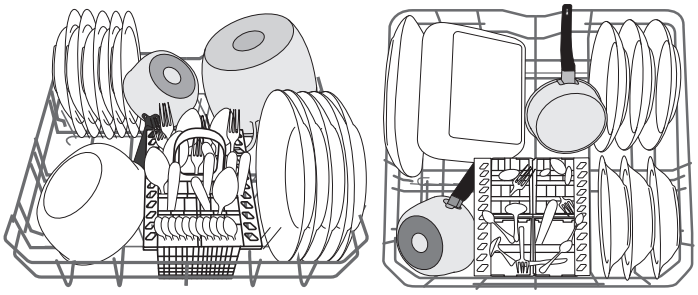

(төменгі сөреге салынатындардың мысалы)

АСҮЙ ҚҰРАЛДАРЫНА АРНАЛҒАН СЕБЕТ

Модульдік себет асүй құралдарын дұрыс реттеу үшін жоғарғы торлармен жабдықталған. Асүй құралдарына арналған себетті тек төменгі сөренің алдына орналастыру керек.

Пышақтар мен өткір жүзді басқа құралдар асүй құралдарының себетіне жүздері төмен қарап салынуы тиіс немесе олар жоғарғы сөредегі ұшы жоғары бөлімдерде көлденең орналастырылуы тиіс.

КҮТІМ ЖӘНЕ ТЕХНИКАЛЫҚ ҚЫЗМЕТ КӨРСЕТУ

ФИЛЬТР ЖИНАҒЫН ТАЗАЛАУ

Фильтрлер бітелмеуі және қалдық су дұрыс ағуы үшін фильтр жинағын мерзімді түрде тазалаңыз.
Фильтр жинағы тағам қалдықтарын судан алып тастайтын және одан кейін суды қайта айналдыратын үш бөліктен тұрады: үздік жуу нәтижелеріне қол жеткізу үшін оларды таза ұстауыңыз керек.
Ыдыс жуғышты фильтрсіз немесе фильтр бос кезде пайдалануға болмайды.
Бірнеше жуудан кейін фильтр жинағын тексеріңіз және қажет болса оны ағын су астында металл емес щетканы пайдаланып келесі нұсқауларды орындай отырып тазалаңыз.

1. Цилиндрлі фильтрді **A** сағат тілінің бағытына қарсы бұрап, оны сыртқа тартыңыз *(1-сурет)*.
2. Қақпақ фильтрін **B** бүйірлік қанаттарын аздап басу арқылы шығарып алыңыз *(2-сурет)*.
3. Тот баспайтын темір пластиналы фильтрді **C** *сыртқа сырғытыңыз (3-сурет)*.
4. Ойықты тексеріңіз және барлық тағам қалдықтарын алып тастаңыз.

Жуу айналымының сорғы қорғанысын **ЕШҚАШАН АЛУҒА** болмайды *(4-сурет)*.

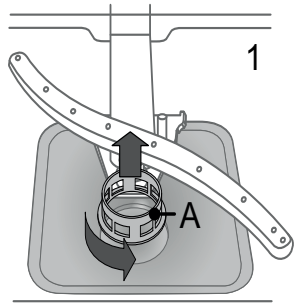

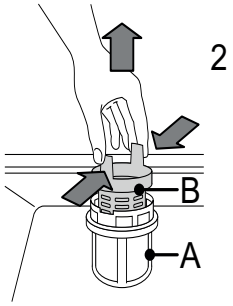

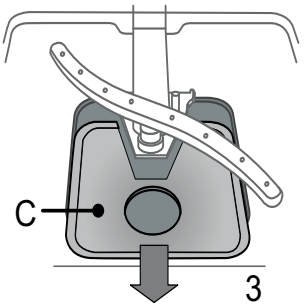

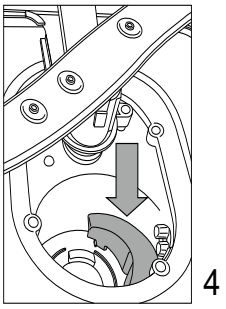

Фильтрлерді тазалағаннан кейін фильтр жинағын қайта салыңыз және оны орнына дұрыстап бекітіңіз; бұл ыдыс жуғыштың тиімді жұмысын сақтау үшін маңызды.

СПРЕЙ ТҰТҚАЛАРЫН ТАЗАЛАУ

Кейде тағам қалдықтары спрей тұтқаларына жабысып, су шашуға арналған тесіктерді бітеуі мүмкін. Сондықтан, тұтқаларды анда-санда тексеріп, оларды металл емес щеткамен тазалау ұсынылады.

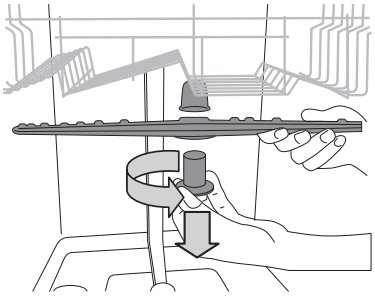

Жоғарғы спрей тұтқасын шығарып алу үшін пластмасса құлыптау сақинасын сағат тілінің бағытына қарсы бұраңыз. Жоғарғы спрей тұтқасы тесіктері көп жағы жоғары қарап тұратындай етіп салынуы керек.

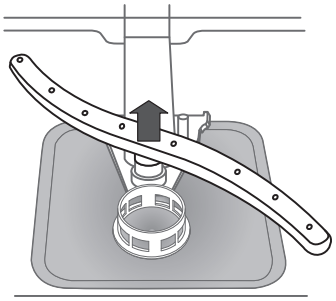

Төменгі спрей тұтқасын жоғары қарай тарту арқылы оны шығарып алуға болады.

СУ КІРЕТІН ШЛАНГІНІ ТАЗАЛАУ

Су шлангілері жаңа немесе ұзақ уақыт пайдаланылмаған болса, қажетті қосылымдарды орындамастан бұрын оның таза және ішінде қалдықтар жоқ екенін тексеру үшін су құйып көріңіз. Осы сақтық шарасы орындалмаса, су кірісі бітеліп, ыдыс жуғышты зақымдауы мүмкін.

АҚАУЛЫҚТАРДЫ ЖОЮ

Ыдыс жуғышыңыз дұрыс жұмыс істемеуі мүмкін. Қызмет көрсету орталығына хабарласпастан бұрын келесі тізімдегі әрекеттерді орындау арқылы проблеманы шешіп көріңіз.

ПРОБЛЕМАЛАР	ЫҚТИМАЛ СЕБЕПТЕРІ	ШЕШІМДЕР
Ыдыс жуғыш іске қосылмайды немесе командаларға жауап бермейді.	Құрылғы дұрыс қосылмаған.	Ашаны розеткаға қосыңыз.
	Қуаттың үзілуі.	Қуат берілгенде ыдыс жуғыш автоматты түрде іске қосылады.
	Ыдыс жуғыштың есігі жабылмаған.	«*Сырт*» еткен дыбыс естілгенше есікті мықтап басыңыз.
	Ол командаларға жауап бермейді.	**ҚОСУ/ӨШІРУ** түймесін басу арқылы құрылғыны өшіріңіз, шамамен бір минуттан кейін оны қайтадан қосыңыз және бағдарламаны қайтадан орнатыңыз.
Ыдыс жуғыш ағызбайды.	Жуу айналымы әлі аяқталмаған.	Жуу айналымы аяқталғанша күтіңіз.
	Ағызу шлангісі бүктелген.	Ағызу шлангісінің бүктелмегенін тексеріңіз *(ОРНАТУ НҰСҚАУЫН қараңыз).*
	Раковинаның ағызу құбыры бітелген.	Раковинаның ағызу құбырын тазалаңыз.
	Фильтр тағам қалдықтарымен бітелген	Фильтрді тазалаңыз *(бөлімін қараңыз ФИЛЬТР ЖИНАҒЫН ТАЗАЛАУ)*.
Ыдыс жуғыш қатты шу шығарады.	Ыдыстар бір-біріне соғылуда.	Ыдыстарды дұрыстап реттеңіз *(бөлімін қараңыз СӨРЕЛЕРДІ ЖҮКТЕУ).*
	Артық көбік мөлшері шығарылған.	Тазартқыш дұрыс өлшенбеген немесе ол ыдыс жуғыштарда пайдалануға жарамайды *(бөлімін қараңыз ТАЗАРТҚЫШ ДИСПЕНСЕРІН ТОЛТЫРУ)*. АҒЫЗУ түймесін басу арқылы ыдыс жуғышты қайта орнатыыңыз *(бөлімін қараңыз ПАРАМЕТРЛЕР ЖӘНЕ ФУНКЦИЯЛАР)* және жаңа бағдарламаны тазартқышсыз іске қосыңыз.
Ыдыстар таза емес.	Ыдыстар дұрыс реттелмеген.	Ыдыстарды дұрыстап реттеңіз *(бөлімін қараңыз СӨРЕЛЕРДІ ЖҮКТЕУ).*
	Спрей тұтқалары ыдыстарға ілініп, еркін айналмайды.	Ыдыстарды дұрыстап реттеңіз *(бөлімін қараңыз СӨРЕЛЕРДІ ЖҮКТЕУ).*
	Жуу айналымы тым жай.	Тиісті жуу айналымын таңдаңыз *(бөлімін қараңыз БАҒДАРЛАМАЛАР КЕСТЕСІН).*
	Артық көбік мөлшері шығарылған.	Тазартқыш дұрыс өлшенбеген немесе ол ыдыс жуғыштарда пайдалануға жарамайды *(бөлімін қараңыз ТАЗАРТҚЫШ ДИСПЕНСЕРІН ТОЛТЫРУ)*.
	Шаю құралы бөліміндегі қақпақ дұрыс жабылмаған.	Шаю құралы диспенсерінің қақпағы жабылғанын тексеріңіз.
	Фильтр бүлінген немесе бітелген.	Фильтр жинағын тазалаңыз *(бөлімін қараңыз КҮТІМ ЖӘНЕ ТЕХНИКАЛЫҚ ҚЫЗМЕТ КӨРСЕТУ)*.
	Онда тұз жоқ.	Тұз құтысын толтырыңыз *(бөлімін қараңыз ТҰЗ ҚҰТЫСЫН ТОЛТЫРУ)*.

ТЕХНИКАЛЫҚ ҚЫЗМЕТ КӨРСЕТУ ЖӘНЕ АҚАУЛЫҚТАРДЫ ЖОЮ НҰСҚАУЛЫҒЫ

Қосымша ақпаратты, техникалық қызмет көрсету процедуралары мен ақаулықтарды жою туралы мәліметтерді ***Пайдалану және күтім нұсқаулығынан*** қараңыз.
Пайдалану және күтім көрсету нұсқаулығын келесі жолдармен алуға болады:

• Сатудан кейінгі қызметті, телефон нөмірін кепілдік кітапшасынан қараңыз.
• веб-тораптан жүктеп алу: **http://docs.whirlpool.eu**
• QR кодын пайдалану:

ТЕХНИКАЛЫҚ ДЕРЕКТЕР КЕСТЕСІ

Энергия тұтыну деректерін қамтитын техникалық деректерді веб-тораптан жүктеп алуға болады:
http://docs.whirlpool.eu

САТУДАН КЕЙІНГІ ҚЫЗМЕТ КӨРСЕТУ ОРТАЛЫҒЫНА ХАБАРЛАСУ

Сатудан кейінгі қызмет орталығына хабарласқанда ыдыс жуғыштың есігінде сол немесе оң жақ бүйірге жабыстырылған техникалық деректер тақтасында көрсетілген кодтарды беруіңіз керек. Телефон нөмірі кепілдік кітапшасында немесе келесі веб-торапта берілген:
http://www.whirlpool.eu

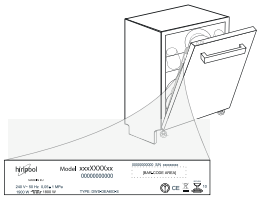

195141916.00
02/2016 as - Xerox Fabriano

Whirlpool® is a registered trademark of Whirlpool, USA.

BRUKSANVISNING
DAGLIG TJENESTE

TAKK FOR AT DERE HAR KJØPT WHIRLPOOL MERKE. Hvis du trenger ytterligere hjelp , ber vi om å registrere enheten på:
www.whirlpool.eu/register

Bruksanvisningen for sikkert bruk og vedlikehold- og bruksanvisning kan lastes ned ved å besøke hjemmesiden vår**http://docs.whirlpool.eu** og ved å følge retningslinjene på slutten av denne brosjyren.

Før første gangs bruk av produktet, må du lese sikkerhetsanvisningene.

PRODUKTSBESKRIVELSE

ENHET

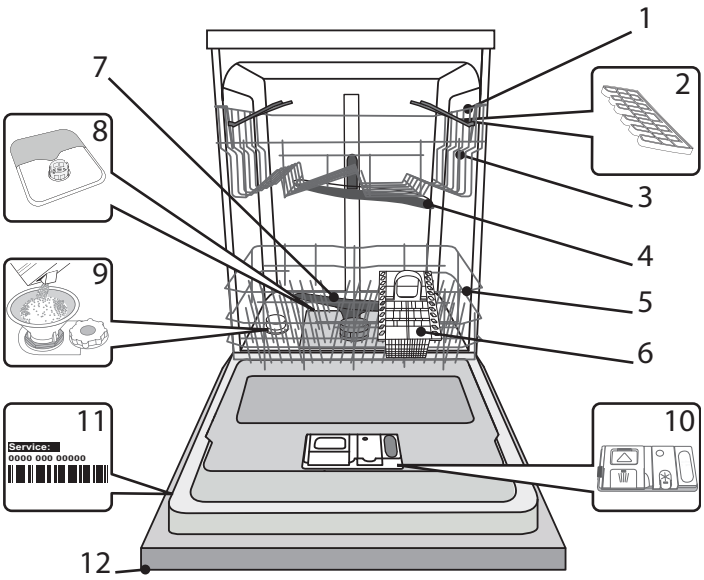

1. Øvre kurv
2. Sammenleggbare hyller
3. Regulator til øvre kurvens høyde
4. Den øvre spylearmen
5. Nedre kurv
6. Bestikkurven
7. Den nedre spylearmen
8. Filtre
9. Saltbeholderen
10. Dispensere av vaskemiddel og skyllemiddel
11. Navneskilt
12. Kontrollpanelet

KONTROLLPANELET

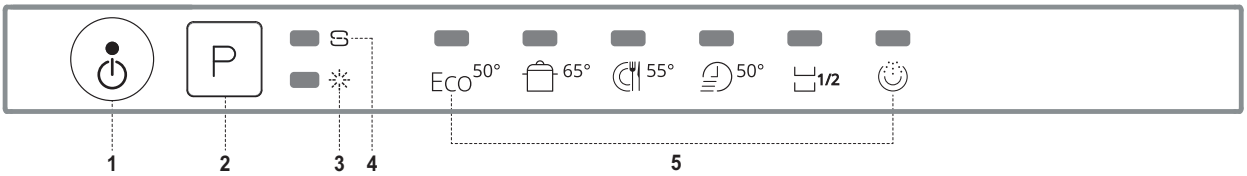

1. On. / Off. / Reset med indikatorlampe
2. Programvalgtast
3. Nivåindikator for skyllemiddel
4. Nivåindikator for salt
5. Indikatorer på programmer

FØRSTE GANGS BRUK
SALT, SKYLLEMIDDEL OG OPPVASKMIDDEL

TIPS FOR FØRSTE GANGS BRUK

Fjern beskyttelse av kurver og rester av folien fra den øvre kurven etter installasjon.

FYLLING AV SALTBEHOLDEREN

Bruk av salt forebygger dannelsen av BELEGG på kjøkkentøy og funksjonelle elementer i maskinen.

- Saltbeholderen bør aldri være tom (bortsett fra situasjonen når innstilt vannhardhet er 1 "myk").
- Det er viktig å innstallere vannets hardhet riktig.

Saltbeholderen er i den nedre delen av oppvaskmaskinen *(see BESKRIVELSE AV PROGRAMMER)* og den skal fylles når **SALT NIVÅINDIKATOR står på** i kontrollpanelet.

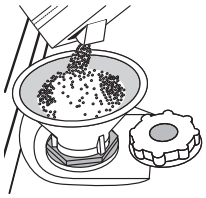

1.Vennligst fjern den nedre kurven og skru av lokket på tanken (mot klokken).

2.Deretter skal det plasseres en trakt *(Se Fig..)* og fylle tanken med salt, til kanten (ca. 1 kg); det lekker ofte litt vann da.

3.Etter å ha fjernet trakten, tørk eventuelle saltrester på kanten av hullet.

Vennligst sørg for at lokket er skrudd slik at ingen vaskemiddel kan komme inn i beholderen under vaskeprogrammet (det kan uopprettelig skade kalkfilteret).

Hver gang du trenger å fylle på salt, er det anbefalt å gjennomføre prosedyren beskrevet ovenfor før vaskesyklusen.

STILLING AV VANNETS HARDHET

For at vann mykner installasjon fungerer perfekt, er det nødvendig å stille inn vannhardheten i samsvar med vannhardheten i huset. Informasjonen om dette kan hentes fra den lokale vannleverandøren. Nivået på vannhardhet satt av fabrikken er 3 (gjennomsnittlig).

1. Enheten aktiveres ved å trykke på knappen **PÅ./ AV.**
2. Enheten slås av ved å trykke på knappen **PÅ./ AV.**
3. Vennligst hold **P** i 5 sekunder, til du hører et pip.
4. Vennligst slå på enheten ved å trykke **PÅ./ AV.**
5. Indikatorlampe på valgt nivå slås på.
6. For å velge riktig nivå av vannhardhet, trykk **P** *(se TABELLEN FOR VANNHARDHET).*

Vann hardhet tabellen				Ingen salt
Nivå		° dH tyske grader	° fH franske grader	
1.	soft	0-6	0-10	ikke
2	gjennomsnitt	7-11	11-20	Tak
3.	gjennomsnitt	12-17	21-30	
4.	hard	17-34	31-60	
5	svært vanskelig	35-50	61-90	

7. Slå av enheten ved å trykke **PÅ./ AV.**

Innstillingen er fullført!

Umiddelbart etter å ha fullført denne prosedyren, må du kjøre programmet uten lasting.

Bruk kun salt som er spesielt beregnet for oppvaskmaskin.

Etter å ha helt salt i maskinen, slår INDIKATOR PÅ SALTSNIVÅ seg av.

Hvis saltbeholderen ikke er fylt, kan installasjonen av vannmykneren og varmeelementet ødelegges (bortsett fra når innstilt vannhardhet er 1 "myk").

FYLLING AV SKYLLEMIDDELBEHOLDEREN

Skyllemiddel hjelper å TØRKE servise. Skyllemiddeldispenser**A** må fylles ut når lysene står på**indikator på NIVÅ AV SKYLLEMIDDEL** .

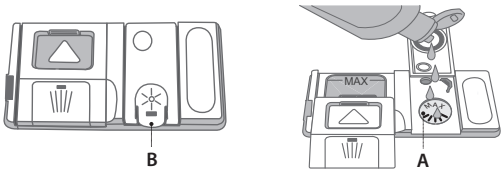

1. Deretter kan du åpne dispenseren **C**, ved å trykke og dra på knappen på lokket.
2. Spyllemiddel må helles forsiktig inn, til den maksimal angitte mengde på 110 ml, unngå søling. Hvis du søler middelet, tørk umiddelbart flekken med en tørr klut.
3. Vennligst trykk lokket til du hører et klikk.

ALDRI hell skyllemiddel direkte inn i kammeret.

JUSTERING AV SKYLLEMIDDELDOSERING

Hvis Dere ikke er helt fornøyd med tørkeresultat, kan Dere justere mengden av glansemiddel som brukes.

- Oppvaskmaskinen slås på ved å trykke **PÅ./ AV.**
- Oppvaskmaskin slås av ved å trykke på knappen **PÅ./AV**.
- Det bør trykkes knappen **P** tre ganger- du vil høre et pip ..
- Vennligst slå på oppvaskmaskinen ved å trykke **PÅ./ AV.**
- Indikatorlampe på valgt nivå slås på.
- Vennligst trykk **P**for å velge nivå av skyllemiddelmengden.
- Slå av oppvaskmaskinen ved å trykke **PÅ./ AV.**

Innstillingen er fullført!

Når nivået av skyllemiddel er satt til NULL (ECO),blir skyllemiddel ikke brukt. Når det er tomt for skyllemiddel, skal indikator LAVT NIVÅ AV SKYLLEMIDDEL ikke lyses opp.

Avhengig av oppvaskmaskinmodell, finnes det tilgjengelig opp til fire nivåer av skyllemiddelmengden. Enheten er fabrikkinnstilt til et middels dosenivå på skyllemiddel.

- • Hvis du merker blåaktige striper på serviset, velg et lavt nivå (1-2).
- • Hvis du merker vanndråper eller kalkflekker på bestikk og servise, velg et høyt nivå (3-4).

FYLLING AV VASKEMIDDELDISPENSER

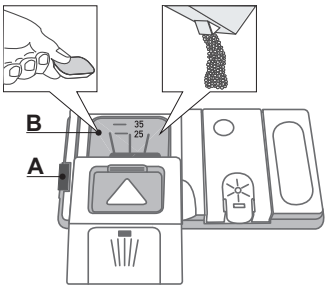

For å åpne vaskemiddeldispenser, bruk funksjon A.

Fyll kun tørr dispenser B med vaskemiddel.

Vaskemiddel for forvask skal fylles direkte inne i kammeret.

1.Ved måling av vaskemiddelmengde, følg instruksjonene på anbefalinger angående mengde, angitt i *(se PROGRAMTABELL)*. Kammer **B** B inneholder en peker til den maksimale mengden av vaskemiddel i væske- eller pulverformen, som kan tilsettes til hver syklus.

2. Fjern vaskemiddelrester fra kantene av beholderne, og deretter sett på lokket slik at du hører et klikk.
3. Vaskemiddellokket lukkes når du trekker den opp til ønsket posisjon av lukkemekanismen.

Vaskemiddeldispenser åpnes automatisk i riktig tid, i henhold til programmet.

PROGRAMTABELL

Program			Tørke-fase	Oppvaskmid-delbeholder		Vaskeprogrammets varighet (h:min)**)	Forbruk av vann (liter/syklus)	Energiforbruk (kWh/syklus)
				Kar	B			
1. Eco (miljø)	ECO	50°	√	√	√	03:10	11	1,04
2. Intensiv		65°	√	√	√	02:30	16,5	1,65
3. Normal		55°	√	-	√	02:00	16	1,35
4. Ekspress 40’		50°	-	-	√	00:40	9	0,9
5. Halv vaskemengde	1/2	50°	√	-	√	01:20	12	1,1
6. Forvask		-	-	-	-	00:10	4	0,01

Detaljer om programmet EKO er målt i et laboratorium, i henhold til den europeiske standarden EN 50242.
**) Ikke alle alternativene kan brukes samtidig.*
***) Varigheten av programmet vises på skjermen og er gitt i brosjyren. Den er anslått på bakgrunn av beregninger utført under standardbetingelser. Selve varigheten av programmet, kan være forskjellig, avhengig av mange faktorer, slik som temperatur og trykk av flomvannet, værelsestemperatur, mengden av vaskemiddel, mengden og typen av lasting, lastbalansering, ekstra valgte alternativer og kalibrering av sensoren. Kalibrering av sensoren kan forlenge varigheten av programmet i opptil 20 minutter.*
Elektrisitetsforbruket i standby-modus: strømforbruk for på-modus (eng "left-on mode"): 5 W - Strømforbruket i av-modus: 0.5 W

BESKRIVELSE AV PROGRAMMER

Instruksjoner for valg av vaskesyklusen.

ECO (MILJØ) 50 °
Normalt skitten oppvask. Standard program, den mest effektive når det gjelder forholdet mellom strøm- og vannforbruk.

INTENSIV 65 °
Programmet anbefales for svært skitten oppvask, spesielt egnet for stekepanner og kasseroller (ikke bruk den for å vaske ømfintlige plagg).

NORMAL 55 °
Normalt skitten oppvask. Syklusen for daglig bruk, som gir optimal vasking i løpet av kort tid.

EKSPRESS 40’ 50 °
Programmet for lett skittent servise uten inntørkede matrester. (Ideelt for 2 sett av retter.)

HALV VASKEMENGDE 50 °
Det ideelle programmet for å vaske halv last lett eller normalt skittent servise.

FORVASK
For oppvask som skal vaskes senere. I dette programmet skal det ikke brukes noe vaskemiddel.

Merknader:
For å oppnå det optimale nivået på ytelsen når du bruker programmer "*Ekspress*" må du observere det angitte maksimale antallet av servise sett.
Forå ytterligere redusere ressursforbruk, slå på oppvaskmaskinen bare når den er full.

DAGLIG BRUK

1. **KONTROLL PÅ VANNTILKOBLING**
   Sjekk om oppvaskmaskinen er koblet til vannkilde, og dens øvre del er åpen.
2. **Å SLÅ PÅ OPPVASKMASKIN**
   Vennligst åpne døren og trykk på knappen **PÅ./ AV.**
3. **FYLLING AV KURVENE**
   (se FYLLING AV KURVER)
4. **FYLLING AV VASKEMIDDELDISPENSER**
   (se PROGRAMTABELL).
5. **VALG AV PROGRAMMET OG INDIVIDUELLE INNSTILLINGER TIL SYKLUS**
   Velg programmet som passer best til den type servise og bestikk og grad av smuss, *(see BESKRIVELSE AV PROGRAMMER)* ved å trykke på knappen **P**.
   Velg de foretrukne alternativene *(se ALTERNATIVER OG FUNKSJONER)*.
6. **IGANGSETTING AV OPPVASKMASKINEN**
   Kjør rengjøringssyklusen, og lukke døren. Etter å ha startet programmet, vil du høre et pip.
7. **SLUTT PÅ VASKEPROGRAM**
   Vaskesyklusen avsluttes med et pip, og på displayet og indikator på det valgte programmet lyses opp.. Vennligst åpne døren og slå av enheten ved å trykke på knappen **PÅ./ AV.**
   For å unngå brannskader, må du vente noen minutter før du tar servise og bestikk ut av oppvaskmaskinen.
   Vennligst fjern rettene, og start med den nedre kurven.

Maskinen slår seg automatisk av under lange perioder uten bruk for å minimalisere ressursforbruk.
Hvis rettene er bare lett skittent eller har blitt skylt med vann før du setter dem i oppvaskmaskinen, bør du redusere mengden av vaskemiddel som brukes.

MODIFISERING AV NÅVÆRENDE PROGRAM

Hvis du har valgt feil program, kan du endre det, forutsatt at det nettopp har begynt. Vennligst åpne døren **(Pass deg for VARM damp!)**., trykk og hold knappen **PÅ./ AV.**og oppvaskmaskinen blir slått av.
Du kan slå den på igjen ved å trykke **PÅ./ AV.** og velge en ny vaskesyklus med de foretrukne alternativene. Syklusen vil slå på etter atdøren er lukket

PLASSERING AV SERVISE OG BESTIKK

Uten å slå av maskinen, kan du åpne døren **(Pass deg for VARM damp!)** og plassere servise og bestikk i oppvaskmaskin. Vennligst lukk døren og og syklusen vil starte fra det stedet hvor den ble avbrutt.

TILFELDIGE PAUSER

Dersom det åpnes døren til oppvaskmaskinen under vaskesyklusen , eller det er et strømbrudd, er syklusen stoppet. Når du har lukket døren, eller strømmen kommer tilbake, vil oppvaskmaskinen fortsette å virke fra det punktet der den ble stoppet.

Mer informasjon om oppvaskmaskinens funksjoner kan fås ved å be om instruksjon for bruk og vedlikehold, eller ved å laste den ned på vår nettside, i henhold til instruksjonene på siste side i denne brosjyren. www

RÅD OG TIPS

TIPS

Før du fyller kurvene bør alle matrestene fjernes og glass tømmes. **Du trenger ikke å skylle serviset under rennende vann.**
Plasser servise og bestikk stabilt, slik at de ikke velter, og beholdere må plasseres ved å sette hull ned, skjevt, på konkave / konvekse deler, slik at vannet kan nå lett til enhver overflate og flyte fritt.
Advarsel: lokk, håndtak, brett og panner bør ikke blokkere rotasjon av spylearmene.
Eventuelle mindre retter bør settes i bestikkurven.
Svært skitne retter og panner bør plasseres i den nedre kurven, fordi den er sterkere skvettet med vann og vask i dette området er mer intens.
Etter at du har satt servise og bestikk inn i enheten, må du sørge for at spylearmene kan rotere fritt.

HYGIENISK

For å unngå dårlig lukt og avsetning av sedimenter i oppvaskmaskinen, må du kjøre programmet med høy temperatur minst en gang i måneden. Bruk vaskemiddel i mengden av en teskje og kjør oppvaskmaskinen uten last, for å rense den.

UEGNEDE RETTER

- Servise og bestikk laget av tre.
- Delikate, dekorerte glass, håndlaget og antikke retter. Dekorasjoner på slike retter tåler ikke oppvaskmaskin.
- Retter som inneholder deler laget av syntetiske materialer som ikke tåler høye temperaturer.
- Retter laget av kobber og tinn.
- Retter tilsølt med aske, voks, fett eller blekk.

Under vasking kan farger av dekorasjon laget av glass, aluminium og sølv blekne og endre seg. Noen typer glass (f.eks. crystal glass) kan også bli glansløse etter noen vaskesykluser.

SKADER PÅ RETTER LAGET AV GLASS OG ANDRE MATERIALER

- I oppvaskmaskinen bør det kun vaskes retter av glass og porselen som har produsentens forsikring om at de egner seg for vask i oppvaskmaskin.
- For å vaske disse rettene, bør du bruke en passende, mildt vaskemiddel.
- Glass og bestikk bør fjernes fra oppvaskmaskinen rett etter vaskesyklusen.

FYLLING AV KURVENE

ØVRE KURV

I den øvre kurven bør det plasseres delikat og lett servise: glass, kopper, skåler, lave boller.

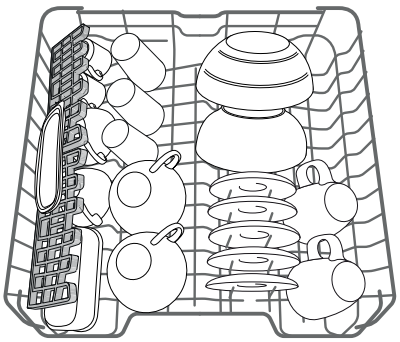

(eksempel på plassering av retter i den øvre kurven)

JUSTERING AV HØYDEN PÅ DEN ØVRE KURVEN

Høyden på den øvre kurven kan reguleres: sette den opp til den nederste kurven for å passe store potter eller sette den ned i for å best bruke parenteser, noe mer plass på toppen og unngå kollisjoner med retter innlagt nedre kurven.

Den øvre kurven er utstyrt med en **regulator av øvre kurvens høyde** *(Se fig.)*. For å heve kurven, trenger du ikke å trykke på spaken, men bare trekk den ved å holde sidene så snart den er i en stabil posisjon i den øyvre delen.
For å sette den tilbake på bunnen, trykker du på spaken**A** på sidene av kurven og flytter den nedover.

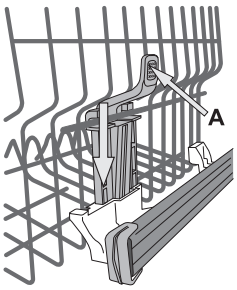

Vi anbefaler ikke å endre høyden på kurven når den er lastet.
ALDRI hev eller senk kurven kun på den ene siden.

JUSTERBARE SAMMENLEGGBARE HYLLER

Sammenleggbare hyller montert på sidene kan plasseres på tre forskjellige høyder for å optimalisere plassering av retter i en kurv.
Vinglass kan trygt settes på sammenleggbare hyller, ved å skyve foten av hvert av glassene i riktig åpning.
For å optimalisere tørkeprosessen, vennligst sett sammenleggbart hylle under enda større vinkel. For å endre vinkelen, kan du trekke opp sammentrekkbare hyller ved å trekke dem litt ut og sette igjen i ønsket posisjon.

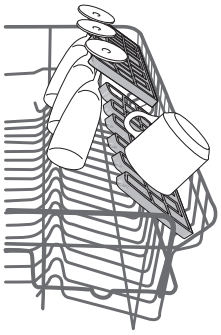

NEDRE KURV

Det er en kurv for gryter, lokk, tallerkener, salatboller, bestikk osv. Det er best å plassere store tallerkener og lokk på sidene, slik at de ikke hindrer bevegelse av spylearmene.

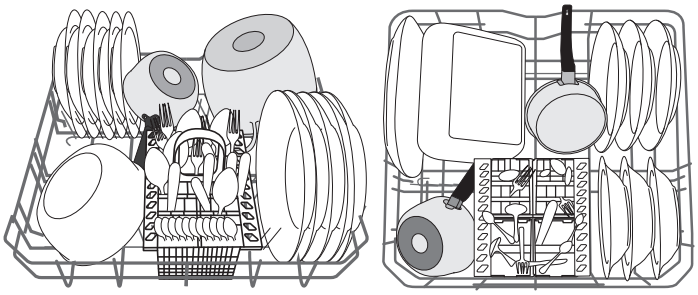

(Eksempel på plassering av oppvask i den nedre kurven)

BESTIKKURVEN

Kurven er modulbasert og utstyrt med et gitter på toppen, for å lette plassering av bestikk. Bestikkurven bør plasseres kun foran den nedre kurven.

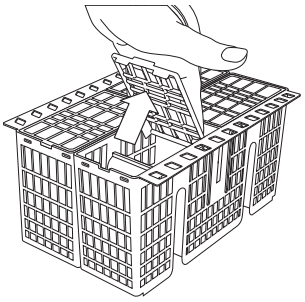

Kniver og andre bestikk med skarpe kanter må legges med spissene ned i kurven eller horisontalt i kurvens braketter.

VEDLIKEHOLD

RENGJØRING AV FILTERSETT

Filtrene bør rengjøres regelmessig for å unngå tetthet og passe på at vannet renner fritt gjennom dem.
Filtersettet består av tre filtre som stopper matrester som kommer med vannet og som transporterer vannet igjen. For å oppnå beste resultater, bør de holdes rene.
Hvis noen av filtrene er løs, må du ikke bruke oppvaskmaskinen.
Sjekk tilstanden på filteret etter flere oppvasker og, om nødvendig, vask dem grundig under rennende vann med en børste som ikke er laget av metall, ved å følge instruksjonene nedenfor.

1. Vennligst skru det sylindriske filteret **A** i en retning mot urviseren og ta det ut *(Fig. 1)*.
2. Deretter kan du fjerne skålformet filter **B**ved å trykke lett på vingene *(Fig. 2*.
3. Trekk flatfilteret laget av rustfritt stål ut **C** *(Fig. 3*.
4. Sjekk tilstanden av vannlås og fjern eventuelle matrester.

ALDRI FJERN den beskyttende elementen av pompen for rensesyklusen (sort element) *(Fig. 4*.

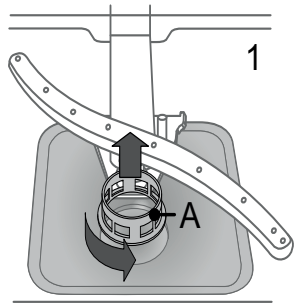

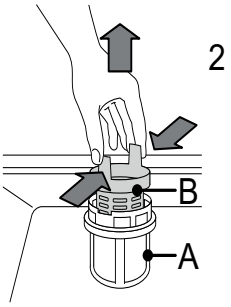

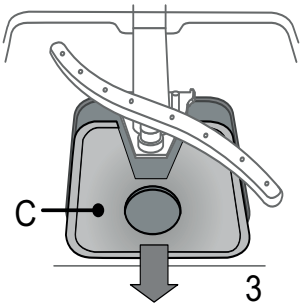

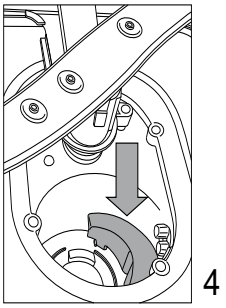

Etter rengjøring av filtre, sett dem tilbake på plass på en riktig måte. Dette vil beholde effektiviteten til oppvaskmaskinen.

RENGJØRING AV SPYLEARMENE

Noen ganger kan matrester holde seg til spylearmene og blokkere hullene som vannet renner gjennom. Derfor er det anbefalt å sjekke tilstanden til spylearmene regelmessig og rengjøre dem med en liten børste som ikke er laget av metall.

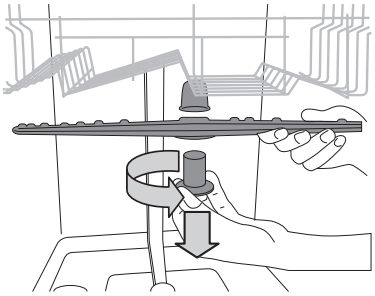

For å fjerne den øvre spylearmen, vri plastlåseringen i motsatt retning til klokken. Den øvre spylearmen må plasseres slik at siden med flere hull er vendt oppe.

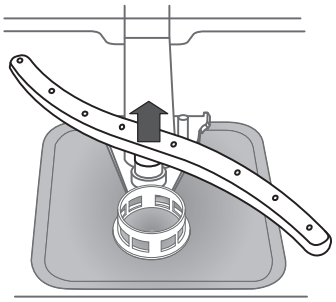

Den nedre spylearmen kan fjernes ved å trekke den opp.

RENGJØRING AV VANNSLANGEN

Hvis vannslangene er nye eller de har ikke vært i bruk på lang tid, må du skylle dem med vann før du kobler dem til for å være sikker på at vannet kan renne. Svikt i slike forholdsregler kan resultere i blokkering av vannstrømmen og forårsake skade i oppvaskmaskinen.

FEILSØKING

Det er mulig at oppvaskmaskinen ikke fungerer på riktig måte.
Før du tar kontakt med service-senteret, kontroller om du kan løse problemet ved å gå igjennom listen nedenfor.

PROBLEM	MULIGE ÅRSAKER	LØSNINGER
Oppvaskmaskinen starter ikke eller den svarer ikke på kommandoene.	Apparatet er ikke riktig koplet til strøm-nettet.	Sett støpselet riktig inn i kontakten.
	Strømbrudd.	Oppvaskmaskinen starter automatisk når strømmen kommer tilbake.
	Døren til oppvaskmaskinen er ikke lukket godt igjen.	Dytt døren kraftig igjen til du hører et "*klikk*".
	Den svarer ikke på kommandoene.	Slå apparatet av ved å trykke på **ON/OFF** knappen, slå det på igjen etter omtrent ett minutt og tilbakestill programmet.
Oppvaskmaskinen drenerer ikke.	Vaskesyklusen er ikke avsluttet ennå.	Vent til vaskesyklusen avsluttes.
	Dreneringsslangen er bøyd.	Påse at dreneringsslangen ikke er bøyd *(se INSTALLASJONSINTSTRUKSER)*.
	Vaskens avløp er tett.	Gjør ren avløpet til vasken.
	Filteret er tettet til med matrester	Gjør rent filteret *(se RENGJØRING AV FILTERSETT)*.
Oppvaskmaskinen skaper for mye støy.	Tallerkenene berører hverandre.	Plasser serviset på riktig måte *(se FYLLING AV KURVER)*.
	Det har dannet seg for mye skum.	Doseringen av oppvaskmiddelet er ikke riktig eller det er ikke egnet til bruk i oppvaskmaskiner *(se FYLLING AV VASKEMIDDELDISPESER)*. Reset oppvaskmaskinen ved å trykke på knappen for DRENERING *(se ALTERNATI-VER OG FUNKSJONER)* og kjør et program uten oppvaskmiddel.
Tallerkenene er ikke rene.	Serviset er ikke stablet på riktig måte.	Plasser serviset på riktig måte *(se FYLLING AV KURVER)*.
	Sprayarmene roterer ikke fritt, de hindres av tallerkenene.	Plasser serviset på riktig måte *(se FYLLING AV KURVER)*.
	Vaskesyklusen er for skånsom og/eller effektiviteten til oppvaskmiddelet er lav.	Velg en egnet vaskesyklus *(se PROGRAMTABELL)*.
	Det har dannet seg for mye skum.(se KUNDESERVICE)	Doseringen av oppvaskmiddelet er ikke riktig eller det er ikke egnet til bruk i oppvaskmaskiner *(se FYLLING AV VASKEMIDDELDISPESER)*. Reset oppvaskmaskinen ved å trykke på knappen for DRENERING *(se ALTERNATI-VER OG FUNKSJONER)* og kjør et program uten oppvaskmiddel.
	Lokket på dispenseren for skyllemiddel er ikke skikkelig lukket.	Påse at lokket til dispenseren for skyllemiddel er lukket.
	Filteret er skittent eller tett.	Gjør ren filterenheten *(se VEDLIKEHOLD)*.
	Det finnes ikke salt.	Fyll saltbeholderen *(se FYLLING AV SALTBEHOLDER)*.

INSTRUKSJONER FOR VEDLIKEHOLD OG PROBLEMLØ-SNING

Mer informasjon om vedlikehold og feilsøking er gitt i ***drifts- og vedlikeholds bruksanvisning***.
Instruksjoner for bruk og vedlikehold kan du få:
• ved å kontakte teknisk service og telefonnummeret dit er gitt i garantiheftet.
• ved å laste den ned fra nettsiden: **http://docs.whirlpool.eu**
• Bruk QR-koden:

TEKNISK DATAARK

Tekniske data om energiforbruk kan lastes ned fra nettsiden:
http://docs.whirlpool.eu

KONTAKT MED TEKNISK SERVICE

KVed kontakt med teknisk service,må du oppgi koder som står på skiltet på venstre eller høyre side av døren til oppvaskmaskinen. Telefonnummeret er gitt i garantibrosjyren på nettsiden:
http://www.whirlpool.eu

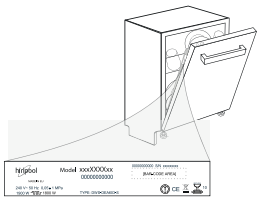

195141916.00
02/2016 as - Xerox Fabriano

Whirlpool® is a registered trademark of Whirlpool, USA.

ИНСТРУКЦИЯ
ПОВСЕДНЕВНОЙ ЭКСПЛУАТАЦИИ

БЛАГОДАРИМ ВАС ЗА ПРИОБРЕТЕНИЕ ПРОДУКЦИИ МАРКИ WHIRLPOOL. Для получения более полной помощи, пожалуйста, зарегистрируйте устройство по адресу: **www.whirlpool.eu/register**

Инструкцию безопасного обслуживания, а также инструкцию по эксплуатации и консервации можно скачать с нашего интернет-сайта **http://docs.whirlpool.eu ,** действуя в соответствии с подсказками, приведенными в конце данной брошюры.

Перед первым использованием продукта следует внимательно ознакомиться с инструкцией по безопасности.

ОПИСАНИЕ ИЗДЕЛИЯ

УСТРОЙСТВО

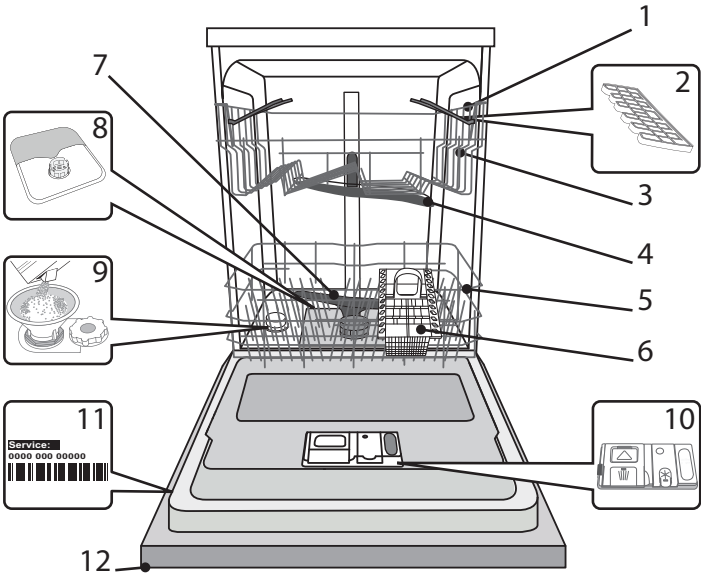

1. Верхняя корзина
2. Складные полки
3. Регулятор высоты верхней корзины
4. Верхний разбрызгиватель
5. Нижняя корзина
6. Корзинка для столовых приборов
7. Нижний разбрызгиватель
8. Фильтры
9. Емкость для соли
10. Дозаторы моющего средства и средства для придания блеска
11. Заводская табличка
12. Панель управления

ПАНЕЛЬ УПРАВЛЕНИЯ

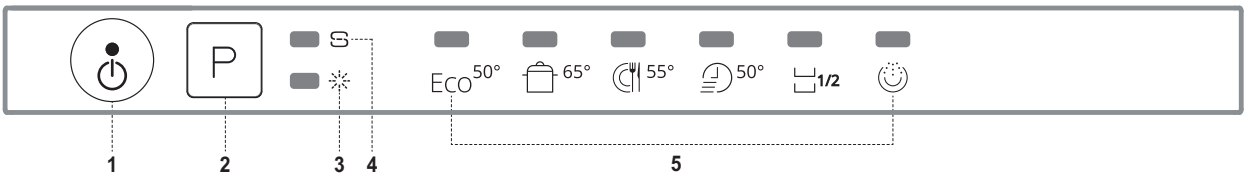

1. Кнопка вкл./выкл./сброс с индикатором
2. Кнопка выбора программы
3. Индикатор уровня средства для придания блеска
4. Индикатор уровня соли
5. Индикаторы программ

ПЕРВОЕ ИСПОЛЬЗОВАНИЕ

СОЛЬ, СРЕДСТВО ДЛЯ ПРИДАНИЯ БЛЕСКА И МОЮЩЕЕ СРЕДСТВО

РЕКОМЕНДАЦИИ, КАСАЮЩИЕСЯ ПЕРВОГО ИСПОЛЬЗОВАНИЯ

После установки машины удалить с корзин средства защиты и остатки пленки с верхней корзины.

ЗАПОЛНЕНИЕ ЕМКОСТИ ДЛЯ СОЛИ

Применение соли предотвращает отложения КАМНЯ на посуде и функциональных элементах машины.

- Емкость для соли никогда не должна быть пустой (за исключением ситуации, когда уровень жесткости воды установлен на 1, «мягкая вода»).
- Очень важно правильно настроить жесткость воды.

Емкость для соли располагается в верхней части посудомоечной машины (см. ОПИСАНИЕ ПРОГРАММ) и должна быть заполнена, когда горит **индикатор УРОВНЯ СОЛИ** на панели управления.

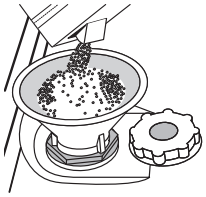

1.Выньте нижнюю корзину и открутите крышку емкости (против часовой стрелки).
2.Затем следует соответствующим образом расположить воронку *(см. рис.)* и заполнить емкость для соли до краев (около 1 кг); при этом часто вытекает небольшое количество воды.
3.Вынув воронку, необходимо полностью стереть с краев отверстия остатки соли.

Удостоверьтесь, что крышка плотно завинчена, чтобы моющее средство не попадало в емкость во время программы мойки (это может необратимо повредить установку смягчения воды).

Каждый раз, когда необходимо восполнить соль, рекомендуется провести описанную выше процедуру перед началом цикла мойки.

НАСТРОЙКИ ЖЕСТКОСТИ ВОДЫ

Чтобы установка смягчения воды действовала бесперебойно, необходимо настроить жесткость воды соответственно жесткости водопроводной воды. Информацию об этом можно получить у локального поставщика водоснабжения.

Уровень жесткости воды согласно заводским настройкам составляет 3 (средний).

1. Устройство включается при нажатии кнопки**ВКЛ./ВЫКЛ.**
2. Устройство выключается нажатием кнопки**ВКЛ./ВЫКЛ.**
3. Удерживайте кнопку **P** в течение 5 секунд, до момента появления звукового сигнала.
4. Выключите устройство, нажимая кнопку **ВКЛ./ВЫКЛ.**
5. Загорится индикатор программы актуально настроенного уровня.
6. Чтобы выбрать соответствующий уровень жесткости воды, следует нажать кнопку **P** *(см. ТАБЛИЦУ ЖЕСТКОСТИ ВОДЫ)*.

Таблица жесткости воды				Отсутствие соли
Уровень		°dH Немецкий стандарт	°fH Французский стандарт	
1	Мягкая	0–6	0–10	НЕТ
2	Средняя	7–11	11–20	ДА
3	Обычная	12–17	21–30	
4	Жесткая	17–34	31–60	
5	Очень жесткая	35–50	61–90	

7. Выключите устройство, нажимая кнопку **ВКЛ./ВЫКЛ.**

Настройки завершены!

Сразу после окончания этой процедуры необходимо запустить программу без загрузки.

Следует использовать только специально предназначенную для посудомоечных машин соль.

После засыпки соли в посудомоечную машину погаснет ИНДИКАТОР УРОВНЯ СОЛИ.

Если емкость для соли не заполнена, установка смягчения воды и нагревательный элемент могут повредиться (за исключением ситуации, когда уровень жесткости воды установлен на 1, «мягкая вода»).

ЗАПОЛНЕНИЕ ДОЗАТОРА СРЕДСТВА ДЛЯ ПРИДАНИЯ БЛЕСКА

Средство для придания блеска упрощает СУШКУ посуды. Дозатор средства для придания блеска **A** следует заполнять тогда, когда загорается **Индикатор УРОВНЯ СРЕДСТВА ДЛЯ ПРИДАНИЯ БЛЕСКА** .

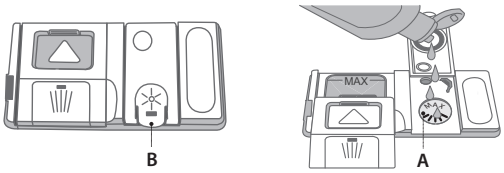

1. Затем откройте дозатор **C**, нажав и потянув за кнопку на крышке.
2. Средство для придания блеска следует вливать внутрь устройства осторожно, не превышая определенного количества, максимально 110 мл, избегая его проливания. Если средство для придания блеска случайно прольется, немедленно вытрите его сухой тряпкой.
3. Нажмите крышку до щелчка..

НИКОГДА не наливайте средство для придания блеска непосредственно внутрь камеры.

РЕГУЛИРОВАНИЕ КОЛИЧЕСТВА СРЕДСТВА ДЛЯ ПРИДАНИЯ БЛЕСКА

Если вам не нравятся результаты сушки, можно изменить количество средства для придания блеска.

- Устройство включается при нажатии кнопки**ВКЛ./ВЫКЛ.**
- Устройство выключается нажатием кнопки **ВКЛ./ВЫКЛ.**
- Следует трижды нажать кнопку **P** – вы услышите звуковой сигнал.
- Включите устройство, нажимая кнопку **ВКЛ./ВЫКЛ.**
- Загорится индикатор программы актуально настроенного уровня.
- Нажмите кнопку **P**, чтобы выбрать уровень количества средства для придания блеска.
- Выключите устройство, нажимая кнопку **ВКЛ./ВЫКЛ.**

Настройки завершены!

Если уровень средства для придания блеска настроен на НОЛЬ (ЭКО), средство для придания блеска не применяется. Если средство для придания блеска закончится, индикатор НИЗКИЙ УРОВЕНЬ СРЕДСТВА ДЛЯ ПРИДАНИЯ БЛЕСКА не загорится.

В зависимости от модели посудомоечной машины доступно до четырех уровней количества средства для придания блеска. По заводской настройке устройство установлено на средний уровень дозы средства для придания блеска.

- • Если на посуде видны голубоватые полосы, выберите более низкий уровень (1–2).
- • Если на посуде видны капли воды или следы камня, выберите более высокий уровень (3–4).

ЗАПОЛНЕНИЕ ДОЗАТОРА МОЮЩЕГО СРЕДСТВА

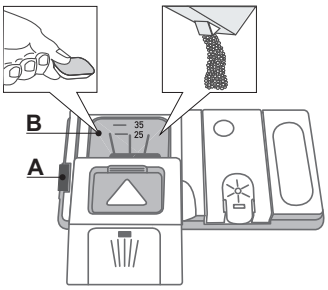

Для открытия дозатора с моющим средством используется функция A. Моющим средством следует заполнять исключительно сухой дозатор B. Моющее средство для предварительного мытья следует вливать непосредственно внутрь камеры.

1.Дозируя моющее средство, следуйте рекомендациям, касающимся количеcва, указанным в *(см. ТАБЛИЦУ ПРОГРАММ)*. Камера **B** оснащена индикатором максимального количества жидкого или порошкового моющего средства, которое можно добавить для каждого цикла.
2. С краев емкостей следует удалить остатки моющего средства, а затем закрыть крышку до щелчка.
3. Крышку дозатора моющего средства следует закрывать, потянув до соответствующей позиции механизма закрытия.

Дозатор моющего средства открывается автоматически в нужное время согласно программе.

ТАБЛИЦА ПРОГРАММ

Программа				Этап сушки	Емкость для моющего средства		Продолжительность программы мойки (ч:мин)**)	Расход воды (л/цикл)	Расход электрической энергии (кВтч/цикл)
					Внутренняя часть камеры	В			
1.	Эко	ECO	50°	√	√	√	03:10	11	1,04
2.	Интенсивный		65°	√	√	√	02:30	16,5	1,65
3.	Обычный		55°	√	-	√	02:00	16	1,35
6.	Быстрый 40’		50°	-	-	√	00:40	9	0,9
9.	Половинная загрузка	1/2	50°	√	-	√	01:20	12	1,1
7.	Предварительная мойка		-	-	-	-	00:10	4	0,01

Данные программы ЭКО измеряются в лабораторных условиях согласно европейской норме EN 50242.
**) Не все дополнительные варианты можно использовать одновременно.*
***) Продолжительность программы отображается на дисплее и указывается в брошюре. Она вычисляется на основании расчетов, произведенных в стандартных условиях. Действительная продолжительность программы может отличаться от указанной, в зависимости от многих факторов, таких как температура, давление подачи воды, температура помещения, количество моющего средства, объем и тип загрузки, равномерность загрузки, выбор дополнительных вариантов и калибровка сенсора. Калибровка сенсора может увеличить продолжительность программы примерно на 20 минут.*
Расход электрической энергии (кВтч/цикл) в режиме ожидания: Расход электрической энергии (кВтч/цикл) в режиме включения (англ. «left-on mode»): 5 Вт – Расход электрической энергии в режиме выключения: 0,5 Вт

ОПИСАНИЕ ПРОГРАММ

Инструкция по выбору цикла мойки.

ЭКО 50°
Обычная загрязненность посуды. Стандартная программа, самая эффективная с точки зрения соотношения расхода электроэнергии и расхода воды.

ИНТЕНСИВНЫЙ 65
Программа рекомендуется для сильнозагрязненной посуды, особенно подходит для сковород и кастрюль (не следует ее использовать для хрупкой посуды).

ОБЫЧНЫЙ 55°
Обычная загрязненность посуды. Цикл для повседневного применения, гарантирующий оптимальное мытье за короткое время.

БЫСТРЫЙ 40’ 50°
Программа для слабо загрязненной посуды, без засохших остатков пищи. (Идеально подходит для 2 комплектов посуды.)

ПОЛОВИННАЯ ЗАГРУЗКА 50°
Идеальная программа для мытия половины загрузки слегка или среднезагрязненной посуды.

ПРЕДВАРИТЕЛЬНАЯ МОЙКА
Для посуды, которая должна быть вымыта позже. При этой программе не следует использовать моющее средство.

Примечания:
Чтобы достичь оптимальной работы во время использования программ „*Быстрый режим*”, следует соблюдать рекомендованную максимальную загрузку комплектов посуды.
Чтобы еще более ограничить расход ресурсов, следует включать посудомоечную машину только при полной загрузке.

ПОВСЕДНЕВНАЯ ЭКСПЛУАТАЦИЯ

1. **ПРОВЕРКА ПОДКЛЮЧЕНИЯ ВОДЫ**
   Следует проверить, подключена ли посудомоечная машина к водопроводу и открыта ли ее верхняя часть.
2. **ВКЛЮЧЕНИЕ ПОСУДОМОЕЧНОЙ МАШИНЫ**
   Откройте дверцу и нажмите кнопку **ВКЛ./ВЫКЛ.**
3. **ЗАПОЛНЕНИЕ КОРЗИН**
   (см. ЗАГРУЗКУ КОРЗИН)
4. **ЗАПОЛНЕНИЕ ДОЗАТОРА МОЮЩЕГО СРЕДСТВА**
   (см. ТАБЛИЦУ ПРОГРАММ).
5. **ВЫБОР ПРОГРАММЫ И РЕГУЛИРОВКА ИНДИВИДУАЛЬНЫХ НАСТРОЕК ЦИКЛА**
   Выберите программу, наиболее подходящую для данного типа посуда и степени ее загрязненности, *(см. ОПИСАНИЕ ПРОГРАММ)*, нажимая кнопку **P**.
   Отметьте предпочтительные варианты *(см. ОПЦИИ И ФУНКЦИИ)*.
6. **ВКЛЮЧЕНИЕ ПОСУДОМОЕЧНОЙ МАШИНЫ**
   Включите цикл мойки, и закрывая дверцу. После начала программы вы услышите звуковой сигнал.
7. **ЗАВЕРШЕНИЕ ЦИКЛА МОЙКИ.**
   Завершение цикла мойки сигнализируется звуковым сигналом, а на дисплее и загорается индикатор выбранной программы.
   Откройте дверцы и выключите устройство, нажимая кнопку **ВКЛ./ВЫКЛ.**
   Во избежание ожога подождите несколько минут перед тем как вынуть посуду из посудомоечной машины.
   Выньте посуду, начиная с нижней корзины.

Машина автоматически выключается во время длительных периодов простоя, чтобы минимизировать расход ресурсов. Если посуда только слегка загрязнена или была ополоснута водой перед загрузкой в посудомоечную машину, следует соответственно уменьшить количество используемого моющего средства.

ИЗМЕНЕНИЕ ЗАПУЩЕННОЙ ПРОГРАММЫ

Если была выбрана неподходящая программа, можно ее изменить при условии, что она только что началась. Откройте дверцу **(осторожно: ГОРЯЧИЙ пар!)**,, нажимая и удерживая кнопку **ВКЛ./ВЫКЛ.**, и посудомоечная машина будет остановлена.
Ее можно снова включить, нажимая кнопку **ВКЛ./ВЫКЛ.**и выбирая новый цикл мойки с предпочтительными опциями. Цикл включится после того, как закроется дверца

ДОБАВЛЕНИЕ ПОСУДЫ

Не выключая машины, откройте дверцу **(осторожно: ГОРЯЧИЙ пар!)** и добавьте посуду в посудомоечную машину. Закройте дверцу и , и цикл начнется с места, в котором был остановлен.

СЛУЧАЙНЫЕ ПАУЗЫ

Если во время цикла мойки будет открыта дверца посудомоечной машины или возникнет перерыв в электроснабжении, цикл будет приостановлен. После того, как будет закрыта дверца или будет восстановлено электропитание, посудомоечная машина начнет работу в моменте, в котором была остановлена.

Подробнее о функциях посудомоечной машины можно узнать из Инструкции по эксплуатации и консервации, попросив ее у продавца или скачав с нашего интернет-сайта, согласно указаниям, приведенным на последней странице данной брошюры.

www

СОВЕТЫ И ПОДСКАЗКИ

ПОДСКАЗКИ

Перед тем, как загрузить посуду в корзины, следует удалить с нее все остатки пищи и опорожнить стаканы и чашки. **Нет необходимости предварительно ополаскивать посуду под проточной водой.**
Загружайте посуду устойчиво, чтобы она не опрокидывалась, а емкости располагайте вниз отверстиями, под углом, на вогнутых/выпуклых частях, чтобы вода могла попасть на любую поверхность и чтобы не ограничивать ее протекание.
Предупреждение: крышки, ручки, подносы и сковороды не должны блокировать вращения разбрызгивающих лопастей.
Все мелкие предметы посуды следует загрузить в корзинку для столовых приборов.
Очень грязную посуду и сковороды следует расположить в нижней корзине, поскольку она сильнее смачивается водой и мытье в этой зоне более интенсивное.
После загрузки посуды в машину удостоверьтесь, что разбрызгивающие лопасти могут свободно вращаться.

ГИГИЕНИЧЕСКИЙ РЕЖИМ

Во избежание неприятного запаха и отложения налета в посудомоечной машине следует по крайней мере раз в месяц запустить программу с высокой температурой. Используйте моющее средство (одну чайную ложку) и запустите посудомоечную машину без посуды, чтобы ее тщательно очистить.

НЕПОДХОДЯЩАЯ ПОСУДА

- Деревянная посуда и столовые приборы.
- Хрупкие декорированные стаканы, предметы народных промыслов и старинная посуда. Декор на такой посуде неустойчив к мытью в посудомоечной машине.
- Посуда, содержащая элементы из синтетических материалов, не устойчивых к воздействию высокой температуры.
- Медная и жестяная посуда.
- Посуда, загрязненная пеплом, воском, смазочными веществами или чернилами.

При мытье в машине цвета декора стеклянной, алюминиевой и серебряной посуды могут поблекнуть и измениться. Некоторые виды стекла (например, хрусталь) могут также потерять блеск после нескольких циклов мойки.

ПОВРЕЖДЕНИЯ ПОСУДЫ ИЗ СТЕКЛА И ДРУГИХ МАТЕРИАЛОВ

- В посудомоечной машине следует мыть только такую стеклянную и фарфоровую посуду, производитель которой гарантирует, что ее можно мыть в посудомоечной машине.
- Для мытья такой посуды следует использовать соответствующее мягкое моющее средство.
- Стеклянную посуду и столовые приборы следует вынуть из машины сразу же после окончания цикла мойки.

ЗАГРУЗКА КОРЗИН

ВЕРХНЯЯ КОРЗИНА

В верхнюю корзину следует загружать деликатную и легкую посуду: стаканы, чашки, блюдца, низкие салатницы.

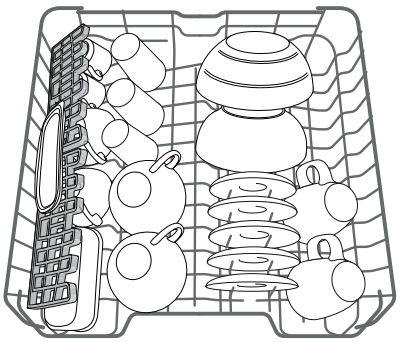

(пример расположения посуды в верхней корзине)

РЕГУЛИРОВАНИЕ ВЫСОТЫ ВЕРХНЕЙ КОРЗИНЫ

Высоту верхней корзины можно отрегулировать: расположить ее выше, чтобы в нижней корзине разместить большие кастрюли, или поставить ее ниже, чтобы как можно лучше использовать кронштейны, оставляя больше пространства сверху, чтобы избежать столкновения с посудой, загруженной в нижнюю корзину.

Верхняя корзина оснащена **регулятором высоты верхней корзины** *(см. рис.)*. Чтобы поднять корзину, не следует нажимать на рычаг, а просто потянуть его кверху, удерживая за боковые части, когда он находится в стабильной позиции наверху.

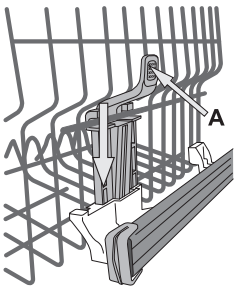

Чтобы снова разместить ее внизу, следует нажать на рычаг **A** по бокам корзины и переместить корзину вниз.

Убедительно рекомендуем не регулировать высоту корзины, когда она полностью загружена.

НИКОГДА не следует поднимать или опускать корзину только с одной стороны.

РЕГУЛИРУЕМЫЕ СКЛАДНЫЕ ПОЛКИ

Закрепленные по краям складные полки можно разместить на трех уровнях высоты, чтобы оптимизировать загрузку посуды в корзине.

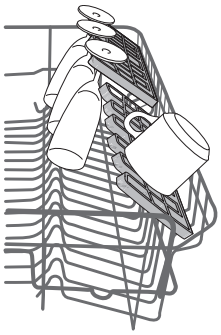

Бокалы для вина можно безопасно установить на складных полках, вставляя ножку каждого бокала в соответствующее отверстие.

Чтобы оптимизировать процесс сушки, установите складные полки под большим углом. Чтобы изменить угол наклона, подтяните складные полки кверху, слегка их выдвиньте и установите по собственному усмотрению.

НИЖНЯЯ КОРЗИНА

Это корзина для кастрюль, крышек, тарелок, салатниц, столовых приборов и т.п. Большие тарелки и крышки лучше всего разместить по бокам, чтобы они мешали во время движения разбрызгивающих лопастей.

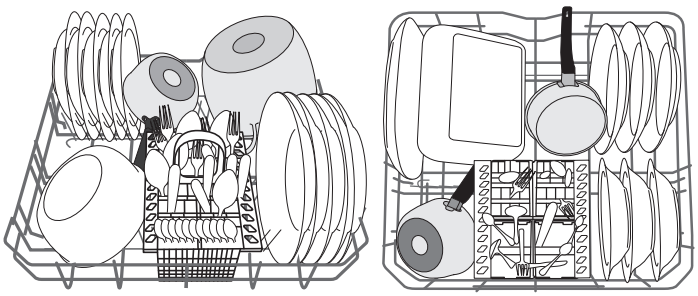

(пример расположения посуды в нижней корзине)

КОРЗИНКА ДЛЯ СТОЛОВЫХ ПРИБОРОВ

Корзина являяется модульной и имеет сверху решетку, чтобы упростить размещение столовых приборов. Корзинку для столовых приборов следует размещать только перед нижней корзиной.

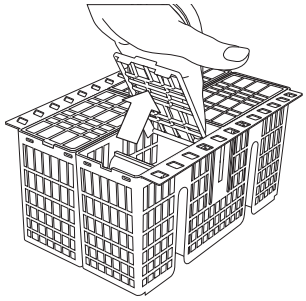

Ножи и другие столовые приборы с острыми краями следует располагать вниз кончиками в корзинке для столовых приборов или горизонтально по бокам верхней корзины.

КОНСЕРВАЦИЯ

ОЧИСТКА ЭЛЕМЕНТОВ ДЛЯ ФИЛЬТРОВАНИЯ

Следует регулярно чистить фильтры, чтобы они не забивались и свободно пропускали воду.
Комплект фильтров включает три фильтра, задерживающие остатки пищи, смываемые водой, и повторно пропускающие воду. Чтобы добиться оптимальных результатов следует поддерживать чистоту фильтров.
Если какой-либо из фильтров перестал быть плотно закрепленным, посудомоечную машину использовать нельзя.
После нескольких циклов мытья следует проверить состояние фильтров, в случае необходимости, тщательно вымыть их под проточной водой с помощью неметаллической щеточки, следуя инструкции, приведенной ниже.

1. Открутите цилиндрический фильтр **A** в направлении против часовой стрелки и выньте его *(Рис.1)*.
2. Затем выньте стаканный фильтр **B**, слегка нажимая на его крылья *(Рис. 2)*.
3. Выньте плоский фильтр из нержавеющей стали **C***(Рис. 3)*.
4. Следует проверить состояние сифона и удалить все остатки пищи.

НИКОГДА НЕ УДАЛЯЙТЕ защитный элемент насоса цикла мойки (черная деталь) *(Рис. 4)*.

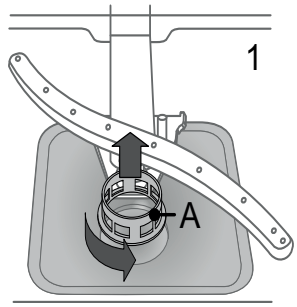

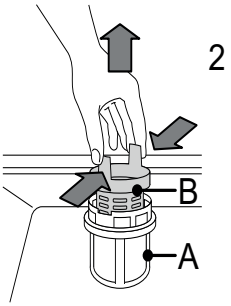

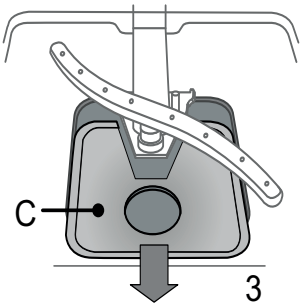

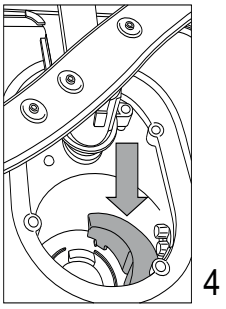

После очистки фильтров следует вложить их снова на свои места, заботясь о правильном расположении. Благодаря этому будет сохраняться эффективность посудомоечной машины.

ОЧИСТКА РАЗБРЫЗГИВАЮЩИХ ЛОПАСТЕЙ

Иногда остатки пищи могут приклеиваться к разбрызгивающим лопастям и блокировать отверстия, из которых поступает вода. Поэтому рекомендуется периодическая проверка состояния разбрызгивающих лопастей и очистка их с помощью небольшой неметаллической щеточки.

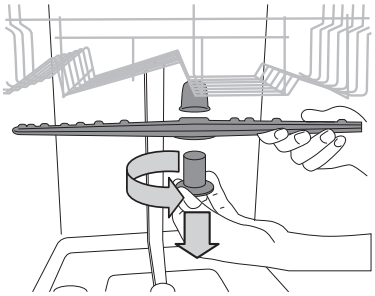

Чтобы снять верхний разбрызгиватель, поверните пластиковое блокировочное кольцо против часовой стрелки. Верхний разбрызгиватель следует расположить таким образом, чтобы сторона с большим количеством отверстий была направлена вверх.

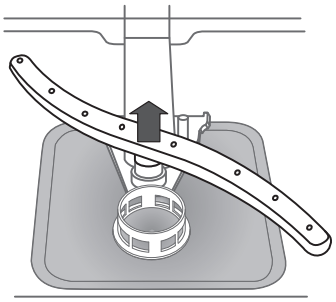

Нижний разбрызгиватель можно вынуть, потянув его кверху.

ОЧИСТКА ШЛАНГА ПОДАЧИ ВОДЫ

Если шланги для подключения к водопроводу новые или не использовались в течение длительного времени, перед их подключением следует промыть их водой, чтобы удостовериться в том, что они пропускают воду и не загрязнены. Несоблюдение этих мер предосторожности может привести к блокировке поступления воды и повреждению посудомоечной машины.

ВЫЯВЛЕНИЕ НЕПОЛАДОК

Во время эксплуатации могут возникнуть неполадки в работе посудомоечной машины.
Прежде чем связаться с техническим сервисом, следует проверить, нельзя ли решить проблему, воспользовавшись следующим перечнем неполадок и способов их устранения.

ПРОБЛЕМЫ	ВОЗМОЖНЫЕ ПРИЧИНЫ	РЕШЕНИЯ
Посудомоечная машина не включается и не реагирует на команды.	Устройство не подключено надлежащим образом к источнику питания.	Вставьте штепсель в розетку.
	Нет электроснабжения.	Посудомоечная машина автоматически включится при восстановлении электроснабжения.
	Дверцы посудомоечной машины не закрыты.	Плотно закройте дверцу до характерного щелчка.
	Посудомоечная машина не реагирует на команды.	Выключите устройство, нажимая кнопку **ВКЛ./ВЫКЛ.**, а затем снова включите его примерно через минуту и сбросьте программу.
Из посудомоечной машины не отводится вода.	Цикл мытья еще не закончился.	Подождите окончания цикла.
	Шланг отвода воды перекручен.	Проверьте, не загнут ли или не перекручен ли шланг отвода воды *(см. ИНСТРУКЦИЮ ПО УСТАНОВКЕ)*.
	Забита канализационная труба раковины.	Следует очистить канализационную трубу.
	Остатки пищи заблокировали фильтр.	Следует очистить фильтр *(см. ОЧИСТКУ КОМПЛЕКТА ФИЛЬТРОВ)*.
Посудомоечная машина работает с сильным шумом.	Гремит посуда.	Необходимо правильно распределить посуду *(см. ЗАГРУЗКУ КОРЗИН)*.
	В посудомоечной машине образуется слишком большое количество пены.	Неправильно отмерено количество моющего средства или используется моющее средство, не подходящее для применения в посудомоечных машинах *(см. ЗАПОЛНЕНИЕ ДОЗАТОРА МОЮЩЕГО СРЕДСТВА)*. Перезагрузите посудомоечную машину, нажимая кнопку СЛИВА ВОДЫ *(см. ОПЦИИ И ФУНКЦИИ)* и запустите новую программу без моющего средства.
Посуда вымыта плохо.	Посуда была неправильно загружена.	Необходимо правильно вложить посуду *(см. ЗАГРУЗКУ КОРЗИН)*.
	Разбрызгивающие лопасти не могут свободно вращаться, потому что им мешает посуда.	Необходимо правильно вложить посуду *(см. ЗАГРУЗКУ КОРЗИН)*.
	Цикл мытья слишком деликатный.	Выберите соответствующий цикл мытья *(см. ТАБЛИЦУ ПРОГРАММ)*.
	В посудомоечной машине образуется слишком большое количество пены.	Неправильно отмерено количество моющего средства или используется моющее средство, не подходящее для применения в посудомоечных машинах *(см. ЗАПОЛНЕНИЕ ДОЗАТОРА МОЮЩЕГО СРЕДСТВА)*.
	Пробка дозатора для средства для придания блеска не закручена тщательно.	Удостоверьтесь, что пробка дозатора средства для придания блесказакручена плотно.
	Грязный или забитый фильтр.	Следует очистить фильтр *(см. КОНСЕРВАЦИЯ)*.
	Отсутствие соли.	Заполните емкость для соли *(см. ЗАПОЛНЕНИЕ ЕМКОСТИ ДЛЯ СОЛИ)*.

ИНСТРУКЦИЯ ПО КОНСЕРВАЦИИ И УСТРАНЕНИЮ НЕПОЛАДОК

Более подробная информация на тему процедур по консервации и устранению неполадок приводится в ***Инструкции по эксплуатации и консервации***.

Инструкцию по эксплуатации и консервации можно получить:
- попросив ее в техническом сервисе, номер телефона которого приведен в гарантийном паспорте,
- скачивая ее с сайта: **http://docs.whirlpool.eu**
- используя QR-код:

ТЕХНИЧЕСКИЕ ДАННЫЕ

Технические данные относительно потребления электроэнергии можно скачать с сайта: **http://docs.whirlpool.eu**

СВЯЗАТЬСЯ С ТЕХНИЧЕСКИМ СЕРВИСОМ

При обращении в технический сервис следует указать коды, расположенные на заводской табличке, расположенной слева или справа от дверцы посудомоечной машины. Номер телефона приводится в гарантийной брошюре на сайте: **http://www.whirlpool.eu**

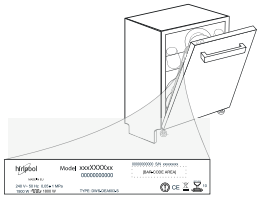

195141916.00
02/2016 as - Xerox Fabriano

Whirlpool® is a registered trademark of Whirlpool, USA.

NÁVOD NA KAŽDODENNÉ
POUŽITIE

ĎAKUJEME ZA ZAKÚPENIE PRODUKTU ZNAČKY WHIRLPOOL. Ak chcete získať komplexnejší servis, zaregistrujte svoj spotrebič na: **www.whirlpool.eu/register**

Bezpečnostné pokyny a návod na použitie môžete stiahnuť na našej webovej stránke **http://docs.whirlpool.eu** a podľa pokynov na zadnej strane tejto brožúry.

Pred použitím spotrebiča si pozorne prečítajte Bezpečnostné upozornenia.

POPIS PRODUKTU

SPOTREBIČ

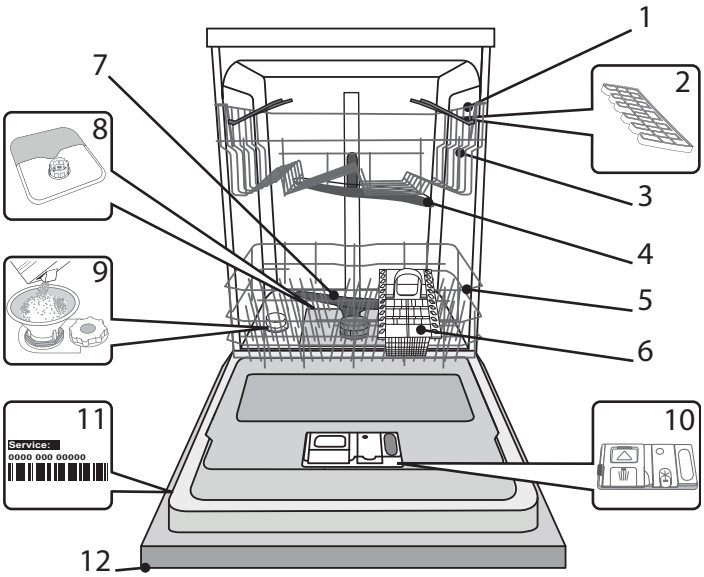

1. Horný kôš
2. Sklopné ramená
3. Regulátor výšky horného koša
4. Horné rameno s tryskami
5. Spodný kôš
6. Košík na nože
7. Spodné rameno s tryskami
8. Filtrační jednotka
9. Zásobník na soľ
10. Priehradky na čistiaci prostriedok a leštidlo
11. Doska s údajmi
12. Ovládací panel

OVLÁDACÍ PANEL

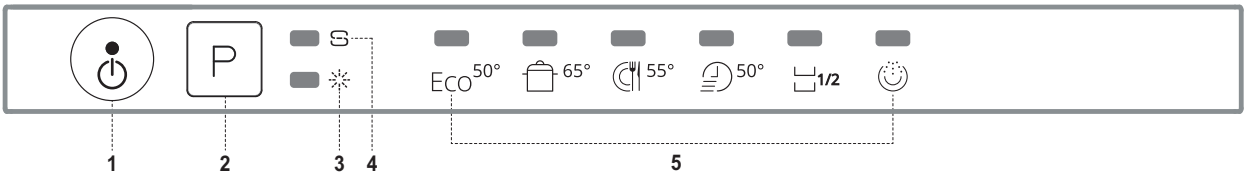

1. Tlačidlo Zap.-Vyp./Reštart s kontrolkou
2. Tlačidlo voľby programu
3. Kontrolka množstva leštidla
4. Kontrolka množstva soli
5. Kontrolky programu

PRVÉ POUŽITIE
SOĽ, LEŠTIDLO A UMÝVACÍ PROSTRIEDOK

ODPORÚČANIE PRE PRVÉ POUŽITIE

Po inštalácii odstráňte z košov zarážky a z horného koša odstráňte elastické prvky.

DOPLNENIE ZÁSOBNÍKA NA SOĽ

Aby ste predišli tvorbe vodného kameňa na riade a na funkčných komponentoch spotrebiča, používajte soľ.

- Je dôležité, aby zásobník na soľ nebol nikdy prázdny (s výnimkou prípadu, keď je tvrdosť vody nastavená na -1 "Mäkká").
- Nastavenie tvrdosti vody je dôležité.

Zásobník na soľ sa nachádza v spodnej časti umývačky riadu*(pozrite POPIS PROGRAMOV)* a ak sa na ovládacom paneli rozsvieti **kontrolka DOPLNENIE SOLI** , je treba ju doplniť.

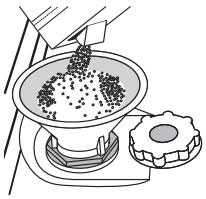

1.Vytiahnite spodný kôš a odskrutkujte viečko zásobníka (proti smeru hodinových ručičiek).

2.Umiestnite násypník *(pozrite obrázok)* a zásobník na soľ doplňte až po jeho okraj (približne 1 kg); môže dôjsť k vytečeniu malého množstva vody..

3.Násypník odstráňte a z okolia otvoru vyberte zvyšky soli.

Uistite sa, či je viečko pevne priskrutkované, aby sa počas programu umývania nedostal do zásobníka umývací prostriedok (to by mohlo poškodiť zmäkčovanie vody).

Kedykoľvek potrebujete pridať soľ, odporúčame, aby ste postup vykonali pred spustením cyklu umývania.

NASTAVENIE TVRDOSTI VODY

Aby mohlo zmäkčovanie vody fungovať čo najlepšie, je nevyhnutné, aby sa nastavenia tvrdosti vody zakladalo na skutočnej tvrdosti vody vo vašej domácnosti. Tieto informácie môžete získať od vášho lokálneho dodávateľa vody.

V továrenskom nastavení je nastavená priemerná tvrdosť vody (3).

1. Spotrebič zapnite stlačením tlačidla **ZAP./VYP.**.
2. Spotrebič vypnite stlačením tlačidla **ZAP./VYP.**.
3. Na 5 sekúnd stlačte tlačidlo **P** kým nepočujete pípnutie.
4. Spotrebič zapnite stlačením tlačidla **ZAP./VYP.**.
5. Kontrolka aktuálne nastavené úrovne zhasne.
6. Pre výber požadovanej tvrdosti vody stlačte tlačidlo **P** *(pozrite TABUĽKA TVRDOSTI VODY)*.

Tabuľka úrovne tvrdosti vody				Je potrebné použiť soľ
Úroveň		°dH Nemecké stupne	°fH Francúzske stupne	
1	Mäkká	0 - 6	0 - 10	NIE
2	Stredná	7 - 11	11 - 20	ÁNO
3	Priemerná	12 - 17	21 - 30	
4	Tvrdá	17 - 34	31 - 60	
5	Veľmi tvrdá	35 - 50	61 - 90	

7. Spotrebič vypnite stlačením tlačidla **ZAP./VYP.**.

Nastavenie je dokončené!

Akonáhle sa tento proces dokončí, spustite program bez náplne.

Používajte iba soľ, ktorá bola navrhnutá špecificky pre umývačky riadu.

Po doplnení soli do umývačky kontrolka DOPLNENIE SOLI zhasne.

Ak nie je zásobník na soľ doplnený, môže dôjsť k poškodeniu dekalcifikátora vody a vykurovacieho prvku (s výnimkou prípadu, keď je tvrdosť vody nastavená na - 1 "Mäkká").

DOPLNENIE LEŠTIDLA

Leštidlo uľahčuje SUŠENIE. Zásobník leštidla **A** je potrebné doplniť akonáhle sa na ovládacom paneli rozsvieti kontrolka **DOPLNENIE LEŠTIDLA** .

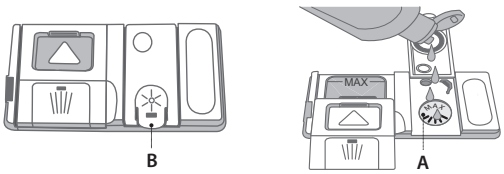

1. Zásobník **C** otvoríte stlačením a stlačením zarážky na viečku.
2. Starostlivo nalejte leštidlo, až po značku maximálneho objemu (110 ml) - dajte pozor, aby ste leštidlo nepreliali. Ak k tomu dôjde, okamžite rozliate leštidlo utrite suchou handričkou.
3. Viečko pritlačte tak, aby ste začuli cvaknutie.

Leštidlo NIKDY nelejte priamo do lievika.

NASTAVENIE DÁVKOVANIE LEŠTIDLA

V prípade, že s výsledkami sušenia nie ste úplne spokojní, môžete nastaviť množstvo použitého leštidla.

- Umývačku riadu zapnite stlačením tlačidla **ZAP./VYP.**.
- Vypnite ju stlačením tlačidla **ZAP./VYP.** .
- Trikrát stlačte tlačidlo **P** a ozve sa pípnutie.
- Zapnite ju stlačením tlačidla **ZAP./VYP.** .
- Kontrolka aktuálne nastavené úrovne zhasne.
- Pre výber množstva dodaného leštidla stlačte tlačidlo **P** .
- Vypnite ju stlačením tlačidla **ZAP./VYP.** .

Nastavenie je dokončené!

Ak je úroveň množstvo leštidla nastavené na NULU (EKO), nebude sa používať žiadne leštidlo. Pokiaľ leštidlo dôjde, kontrolka MÁLO LEŠTIDLA sa nerozsvieti.

V závislosti na modeli umývačky riadu je možné nastaviť 4 úrovne. Továrenské nastavenie je na strednú úroveň.

- Pokiaľ na riade vidíte modrastej šmuhy, nastavte nízke číslo (1-2).
- Ak sú na riade kvapky vody alebo vodného kameňa, nastavte vysoké číslo (3-4).

PLNENIE PRIEHRADKY NA UMÝVACÍ PROSTRIEDOK

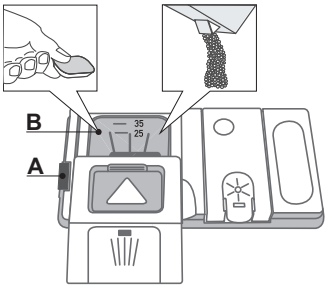

Na otvorenie priehradky na umývací prostriedok použite zariadenia A..

Umývací prostriedok dajte len do časti označenej B.

Množstvo umývacieho prostriedku na predumytie dajte priamo do trubice.

1.Pri odmeriavaní množstva umývacieho prostriedku postupujte podľa informácií uvedených v *(pozrite TABUĽKA PROGRAMOV)*. V priestore **B** je znázornené maximálne množstvo tekutého alebo práškového umývacieho prostriedku, ktorý možno pridať ku každému cyklu.

2. Pred zatvorením krytu odstráňte z okrajov priehradky usadeniny umývacieho prostriedku.
3. Viečko zásobníka na umývací prostriedok zatvorte zatlačením - tak, aby všetko bolo na svojom mieste.

Zásobník na umývací prostriedok sa podľa nastaveného programu automaticky otvorí v tú správnu dobu.

TABUĽKA PROGRAMOV

Program				Fáza sušenia	Umývací prostriedok		Trvanie (h:min)**)	Spotreba vody (litre/cyklus)	Spotreba energie (kWh/cyklus)
					Zásobník	B			
1.	Eko	ECO	50°	√	√	√	03:10	11	1,04
2.	Intenzívny		65°	√	√	√	02:30	16,5	1,65
3.	Normálny		55°	√	-	√	02:00	16	1,35
4.	Rýchly 40’		50°	-	-	√	00:40	9	0,9
5.	Polovičná náplň	1/2	50°	√	-	√	01:20	12	1,1
6.	Predumytie		-	-	-	-	00:10	4	0,01

Dáta programu EKO sú namerané v laboratórnych podmienkach, v súlade s európskou smernicou EN 50242.
**) Všetky možnosti nemôžu byť používané súčasne.*
***) Trvanie zobrazená na displeji alebo v brožúre je odhad vypočítaný za štandardných podmienok. Skutočný čas sa môže líšiť v závislosti od mnohých faktorov, napríklad teplote a tlaku privádzanej vody, množstvo čistiaceho prostriedku, kvalite a typu náplne, vyváženie náplne, vybraných doplnkových možnostiach a kalibráciu senzora. Kalibrácia senzora môže zvýšiť dĺžku trvania programu až o 20 minút.*
Spotreba v pohotovostnom stave: Spotreba v režime zapnutia: 5 W - Spotreba v režime vypnutia: 0,5 W

POPIS PROGRAMOV

Pokyny k výberu cyklu umývania.

EKO 50°
Normálne znečistený riad. Štandardný program, najefektívnejší čo do kombinovanej spotreby energie a vody.

INTENZÍVNY 65°
Program odporúčaný pre silne znečistený riad, najmä vhodný na hrnce a panvice (nedá ho používať na krehký riad).

NORMÁLNY 55°
Normálne znečistený riad. Každodenný cyklus, ktorý zaisťuje optimálny umývací výkon v krátkej dobe.

RÝCHLY 40’ 50°
Program na ľahko znečistený riad bez zaschnutých zvyškov jedla. (Ideálny pre nastavenie 2 miest.)

POLOVIČNÁ NÁPLŇ 50°
Ideálny pre umývanie polovičného množstva mierne alebo bežne znečisteného riadu.

PREDUMÝVANIE
Riad, ktorý má byť umytý neskôr. V tomto programe sa nepoužíva žiadny umývací prostriedok.

Poznámky:
Optimálnych úrovní výkonu pri použití programov “*Rýchly*” možno dosiahnuť dodržaním maximálneho množstva nastavení miesta.
Aby ste ešte viac znížili spotrebu energie, umývačku riadu spúšťajte iba ak je plná.

KAŽDODENNÉ POUŽITIE

1. **SKONTROLUJTE PRÍVOD VODY**
   Skontrolujte, či je umývačka riadu pripojená k prívodu vody a či je kohútik otvorený.
2. **ZAPNUTIE UMÝVAČKY RIADU**
   Otvorte dvere a stlačte tlačidlo **ZAP./VYP.**.
3. **PLNENIE KOŠOV**
   (pozrite PLNENIE KOŠA)
4. **PLNENIE PRIEHRADKY NA UMÝVACÍ PROSTRIEDOK**
   (pozrite TABUĽKA PROGRAMOV).
5. **VYBERTE PROGRAM A UPRAVTE CYKLUS**
   Vyberte najvhodnejší program podľa typu riadu a miery jeho znečistenia *(see POPIS PROGRAMOV)* k tomu použite tlačidlo **P**.
   Vyberte požadované možnosti *(pozrite MOŽNOSTI A FUNKCIE)*.
6. **ŠTART**
   Cyklus umývania spustite zatvorenie dverí.. Keď sa program spustí, počujete pípnutie.
7. **KONIEC CYKLU UMÝVANIA**
   Koniec cyklu umývania je oznámený pípnutím a rozsvieti sa kontrolka vybraného programu.. Otvorte dvere a spotrebič vypnite stlačením tlačidla **ZAP./VYP.**.
   Kým riad vyberiete, počkajte niekoľko minút - aby ste predišli popáleniu.
   Vyprázdnite koše, začnite spodným košom.

Spotrebič sa počas určitých dlhších období nečinnosti automaticky vypne, aby sa tak minimalizovala spotreba elektriny. Ak je riad len mierne znečistený, alebo ak bol pred vložením do umývačky umytý vodou, znížte množstvo čistiaceho prostriedku.

ÚPRAVA SPUSTENÉHO PROGRAMU

Ak bol vybraný zlý program, je možné ho zmeniť, za predpokladu, že sa práve spustil: otvorte dvere **(dajte si pozor na HORÚCU paru!)**, stlačte a podržte tlačidlo **ZAP./VYP.**, spotrebič sa vypne.
Spotrebič znovu zapnite pomocou tlačidla **ZAP./VYP.** a vyberte nový cyklus umývania a ďalšie požadované možnosti, cyklus spustite zatvorením dverí..

PRIDANIE ĎALŠIEHO RIADU

Bez toho aby ste spotrebič vypínali, otvorte dvere **(dajte si pozor na HORÚCU paru)** a riad vložte do umývačky. Zatvorte dvere a a cyklus sa spustí od okamihu, v ktorom bol prerušený.

NÁHODNÉ PRERUŠENIE

Ak počas cyklu umývania dôjde k otvoreniu dverí, alebo ak dôjde k odpojeniu napájania, cyklus sa zastaví. Akonáhle sa dvere zatvoria alebo sa obnoví napájanie, spustí sa znovu v mieste, v ktorom bol prerušený.

Viac informácií o funkciách získate na vyžiadanie alebo si stiahnite návody na použitie z webových stránok, postupujte podľa pokynov na poslednej stránke. www

RADY A TIPY

TIPY

Ako riad vložíte do košov, odstráňte z nich všetky zvyšky jedla a poháre vylejte. **Nemusíte vykonávať predumývanie pod tečúcou vodou.**
Riad usporiadajte tak, aby na mieste držalo pevne a neprevrátilo sa; a nádoby dajte tak, aby ich otvory smerovali nadol a konkávne / konvexné časti umiestnite šikmo, vďaka čomu sa voda dostane na každý povrch a bude môcť voľne stekať.
Varovanie: pokrievky, držadlá, pekáče a panvice nesmie brániť v otáčaní ramien s tryskami.
Do košíka na riad môžete dať akékoľvek malé predmety.
Veľmi znečistený riad a panvice je potrebné vložiť do spodného košíka, pretože v tejto časti sú vodné trysky silnejšie a poskytujú vyšší umývací výkon.
Po naplnení spotrebiča sa uistite, či sa môžu ramená s tryskami voľne otáčať.

HYGIENA

Aby ste predišli možnému hromadeniu zápachu a usadenín v umývačke, najmenej raz za mesiac spustite program s vysokou teplotou. Pred spustením spotrebiča bez riadu pridajte lyžičku umývacieho prostriedku.

NEVHODNÝ RIAD

- Drevený riad a príbory.
- Jemne zdobené sklo, umelecké remeselné kúsky a starožitný riad. Ich zdobenie nie je odolné.
- Časti zo syntetického materiálu, ktoré nevydržia vysoké teploty.
- Medený a cínový riad.
- Riad znečistený voskom, popolom, lubrikačným mazivom alebo atramentom.

Farby sklenených ozdôb a hliníkových/strieborných častí sa môžu počas procesu umývania zmeniť a zosivieť. Niektoré typy skla (napr. krištáľ) môžu po niekoľkých cykloch umývania stratiť lesk.

POŠKODENIE SKLA A RIADU

- Používajte poháre a hrnčeky, ktoré sú výrobcom označené ako vhodné do umývačky riadu.
- Používajte umývací prostriedok vhodný na riad.
- Poháre a riad vyberte z umývačky čo najskôr od skončenia cyklu.

PLNENIE KOŠOV

HORNÝ KÔŠ

Krehký a ľahký riad: poháre, hrnčeky, misky, šalátové misky.

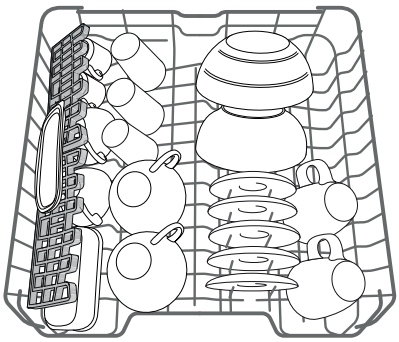

(príklad naplnenia horného koša)

NASTAVENIE VÝŠKY HORNÉHO KOŠA

Výšku horného koša možno nastaviť: vo vysokej pozícii možno do spodného koša vložiť veľké kusy riadu a v nízkej pozícii možno prispôsobiť pomocou nastaviteľných držiakov a vytvoriť tak viac priestoru na výšku a predísť kolízii s predmetmi vloženými do spodného koša.

Horný kôš je vybavený **Regulátorom výšky horného koša** *(pozrite obrázok)*, stlačte páky a kôš uchopte po stranách a zdvihnite ho a akonáhle je v hornej pozícii, zaistite ho.

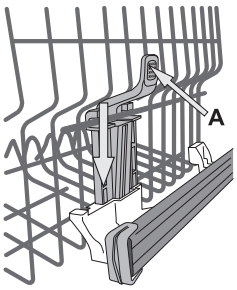

Pre obnovenie spodné pozície stlačte páky **A** po stranách koša a kôš presuňte nadol.

Odporúčame, aby ste nastavenie výšky koša nevykonávali v prípade, že je naplnený.

NIKDY kôš nezdvíhajte ani neznižujte iba po jednej strane.

DRŽIAKY S NASTAVITEĽNOU POZÍCIOU

Postranné držiaky možno umiestniť do troch rôznych výšok a optimalizovať tak usporiadanie riadu v koši.

Poháre na víno možno umiestniť do skladacích držiakov zasunutie nožičky každého pohára na zodpovedajúce miesto.

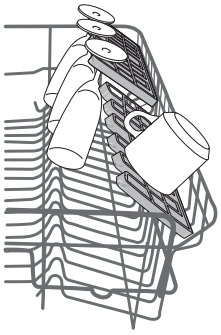

Aby ste dosiahli optimálne výsledky sušenia, môžete držiaky nakloniť. Ak chcete naklonenie zmeniť, skladacie držiak zľahka nakloňte do požadovanej pozície.

SPODNÝ KÔŠ

Na hrnce, police, taniere, šalátové misy, príbory, atď. Veľké taniere a pokrievky je ideálne umiestniť po stranách a predísť tak kontaktu s ramenom s tryskami.

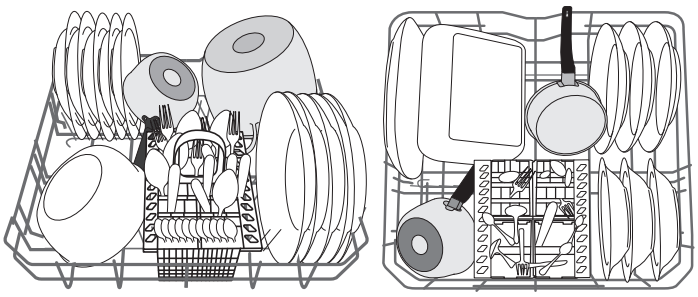

(príklad naplnenia spodného koša)

KOŠÍK NA PRÍBORY

Modulárny košík je vybavený hornými mriežkami pre lepšie usporiadanie príborov. Košík na príbory možno umiestniť len do prednej časti spodného koša.

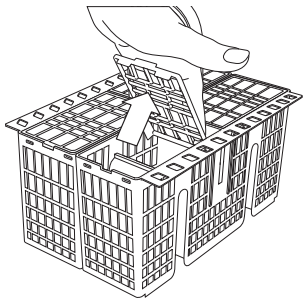

Nože a ďalšie kuchynské nástroje s ostrými hranami je potrebné vložiť do košíka na príbory tak, aby hroty smerovali nadol alebo je potrebné ich umiestniť do priestoru v hornom košíku na dlhé náčinie.

STAROSTLIVOSŤ A ÚDRŽBA

ČISTENIE FILTRAČNEJ JEDNOTKY

Filtračnú jednotku čistite pravidelne, aby sa filtre neupchali a odpadová voda mohla správne odtekať.
Filtračnú jednotku tvoria tri filtre, ktoré z vody odstraňujú zvyšky jedla - voda sa následne použije znova; aby ste dosiahli čo najlepšie výsledky, musíte ich udržiavať čisté.
Umývačku nemožno používať bez filtra alebo ak je filter uvoľnený.
Filtračnú jednotku skontrolujte po niekoľkých umytiach a ak je treba, dôkladne ju očistite pod tečúcou vodou, pomocou nekovového kefky a pri dodržaní nižšie uvedených pokynov:

1. Kruhový filter **A** otočte proti smeru hodinových ručičiek a vytiahnite ho *(Obr. 1)*.
2. Na filter **B** vyviňte ľahký tlak po stranách a vytiahnite ho *(Obr. 2)*.
3. Vytiahnite doskový filter z nerezovej ocele **C** *(Obr. 3)*.
4. Skontrolujte sitko a odstráňte prípadné zvyšky jedla.

NIKDY NEVYBERAJTE ochranu čerpadla (čierny detail) *(Obr. 4)*.

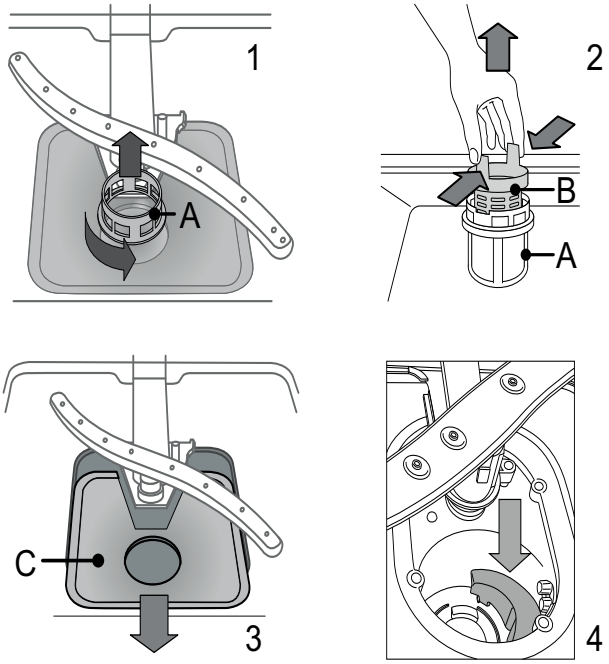

Po vyčistení filtrov vráťte filtračnú jednotku na miesto a správne ju upevnite; to je nevyhnutné na zachovanie efektívnej prevádzky umývačky.

ČISTENIE RAMIEN S TRYSKAMI

Na ramenách s tryskami môžu občas zostať zvyšky potravín a blokovať tak otvory použitej na striekanie vody. Preto sa odporúča, aby ste ramená čas od času skontrolovali a očistili je malým, nekovovým kefkou.

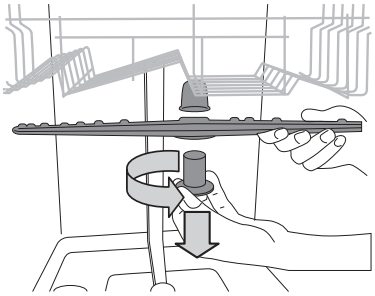

Ak chcete vybrať horné rameno, otočte plastovým zaisťovacím krúžkom proti smeru hodinových ručičiek. Horné rameno je potrebné vrátiť na miesto tak, aby strana s väčším počtom otvorov smerovala nahor.

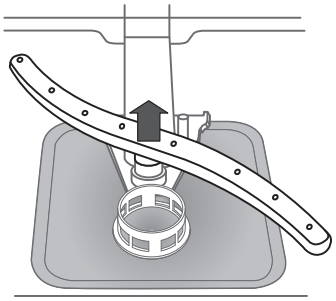

Spodné rameno je možné vybrať vysunutím smerom nahor.

ČISTENIE HADICE PRE PRÍVOD VODY

Pred vykonaním zapojenia a v prípade, že hadica na prívod vody sú nové alebo ak neboli použité dlhšiu dobu, nechajte nimi pretiecť vodu a uistite, že sú čisté a bez nečistôt. Ak nie je toto bezpečnostné opatrenie dodržané, môže dôjsť k zablokovaniu prívodu vody a poškodeniu umývačky.

RIEŠENIE PROBLÉMOV

Vaša umývačka riadu nemusí fungovať správne. Než kontaktujete servisné centrum, prejdite si nasledujúci zoznam a skontrolujte, či by nebolo možné problém vyriešiť.

PROBLÉMY	MOŽNÉ PRÍČINY	RIEŠENIE
Umývačka sa nespustí alebo nereaguje na príkazy.	Spotrebič nie je správne zapojený.	Zapojte zástrčku do zásuvky.
	Výpadok napájania.	Umývačka riadu sa automaticky spustí hneď ako dôjde k obnoveniu napájania.
	Dvere umývačky sa nezatvárajú.	Dvere razantne zabuchne, tak, aby ste začuli "*cvaknutie*".
	Nereaguje na príkazy.	Spotrebič vypnite stlačením tlačidla **ZAP./VYP.** , po uplynutí zhruba jednej minúty ho znova zapnite a program reštartujte.
Umývačka nevypúšťa vodu.	Cyklus umývania doteraz neskončil.	Počkajte, kým cyklus umývania neskončí.
	Odtoková hadica je ohnutá.	Skontrolujte, či nie je odtoková hadica ohnutá *(pozrite POKYNY NA INŠTALÁCIU)*.
	Odtokové potrubie je zablokované.	Vyčistte odtokové potrubie.
	Filter je upchatý zvyškami jedla.	Vyčistte filter *(pozrite ČISTENIE FILTRAČNÉ JEDNOTKY)*.
Umývačka riadu vydáva nadmerný hluk.	Riad drnčí.	Riad správne usporiadajte *(pozrite PLNENIE KOŠA)*.
	Tvorí sa nadmerné množstvo peny.	Umývací prostriedok nebol správne odmeraný alebo nie je na použitie v umývačke riadu *(pozrite PLNENIE PRIEHRADKY NA UMÝVACÍ PROSTRIEDOK)*. Umývačku riadu reštartujte stlačením tlačidla VYPUSTENIE *(pozrite MOŽNOSTI A FUNKCIE)* a spustite nový program bez použitia umývacieho prostriedku.
Riad nie je čistý.	Riad nebol správne usporiadaný.	Riad správne usporiadajte *(pozrite PLNENIE KOŠOV)*.
	Ramená s tryskami sa nemohla otáčať voľne, bránilo im v tom riadu.	Riad správne usporiadajte *(pozrite PLNENIE KOŠOV)*.
	Cyklus umývania je príliš jemný.	Vyberte vhodný cyklus umývania *pozrite TABUĽKA PROGRAMOV)*.
	Tvorí sa nadmerné množstvo peny.	Umývací prostriedok nebol správne odmeraný alebo nie je na použitie v umývačke riadu *(pozrite PLNENIE PRIEHRADKY NA UMÝVACÍ PROSTRIEDOK)*.
	Viečko zásobníka na leštidlo nebolo správne zatvorené.	Uistite sa, či je viečko zásobníka na leštidlo zatvorené.
	Filter je znečistený alebo upchatý.	Filter vyčistte *(pozrite STAROSTLIVOSŤ A ÚDRŽBA)*.
	V umývačke nie je žiadna soľ.	Doplňte zásobník na soľ *(pozrite DOPLNENIE ZÁSOBNÍKA NA SOĽ)*.

ÚDRŽBA A POKYNY NA ODSTRAŇOVANIE PROBLÉMOV

Viac informácií, postupov údržby a pokyny na riešenie problémov nájdete v ***Návode na použitie a starostlivosť***.

Návod na použitie a starostlivosť možno získať na nasledujúcich miestach:

- V popredajnom servise; telefónne číslo je uvedené v záručnom liste.
- Z webových stránok: **http://docs.whirlpool.eu**
- Pomocou kódu QR:

TECHNICKÝ LIST

Technické údaje o spotrebe energie možno stiahnuť z webovej stránky:
http://docs.whirlpool.eu

KONTAKTOVANIE POPREDAJNÉHO SERVISU

Keď budete kontaktovať popredajný servis, musíte uviesť kódy na štítku, ktorý sa nachádza v umývačke, v ľavej alebo pravej časti. Telefónne číslo je uvedené v záručnom liste alebo na webovej stránke:
http://www.whirlpool.eu

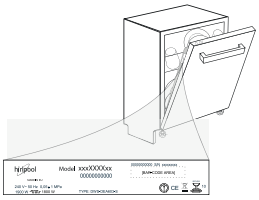

195141916.00
02/2016 as - Xerox Fabriano

Whirlpool® is a registered trademark of Whirlpool, USA.

DAGLIG REFERENS
GUIDE

TACK ATT DU KÖPT EN WHIRLPOOL PRODUKT. För att få en mer komplett hjälp, vänligen registrera din apparat på:
www.whirlpool.eu/register

Du kan ladda ner Säkerhetsinstruktionerna och Användning- och skötselguiden genom att besöka vår hemsida
http://docs.whirlpool.eu och följa instruktionerna på baksidan av detta häfte.

Innan du börjar använda apparaten läsa noggrant Hälsa- och Säkerhets guiden.

PRODUKTBESKRIVNING

APPARAT

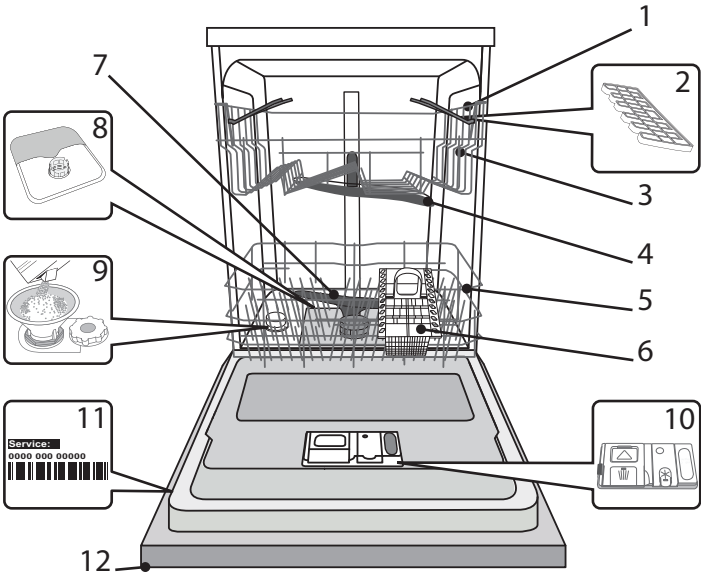

1. Övre korg
2. Vikbara flikar
3. Övre korgens höjdjustering
4. Övre spolarm
5. Nedre korg
6. Bestickskorg
7. Nedre spolarm
8. Filteranordning
9. Saltbehållare
10. Diskmedel och sköljmedel dispensrar
11. Typskylt
12. Kontrollpanel

KONTROLLPANEL

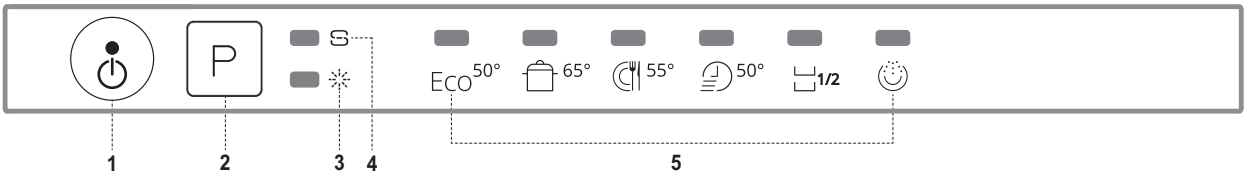

1. På-Av/Nollställningsknapp med indikatorlampa
2. Programvalknapp
3. Sköljmedel påfyllnings- indikatorlampa
4. Saltpåfyllnings- indikatorlampa
5. Programindikerings- lampor

FÖRSTAGÅNGS ANVÄNDNING
SALT, SKÖLJNING OCH DISKMEDEL

RÄD OM ANVÄNDNING FÖR FÖRSTA GÄNGEN

Efter installationen, ta bort proppen från korgar och elastiska fästelement från den övre korgen.

PÅFYLLNING I SALTBEHÅLLAREN

Användningen av salt förhindrar bildandet av av kalkavlagringar på disken och på maskinens funktionella komponenter.

- Det är viktigt att saltbehållaren aldrig blir tom (utom när vattnets hårdhet är satt till - 1 "Mjukt").
- Det är viktigt att ställa in vattnets hårdhet.

Saltbehållaren är belägen i den nedre delen av diskmaskinen *(see PROGRAMBESKRIVNING)* och den skulle vara fylld när **SALTPÅFYLLNINGS- indikatorlampan** i kontrollpanelen lyser.

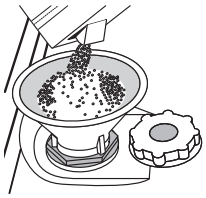

1.Ta bort den nedre korgen och skruva av Behållarens lock (motsols).

2.Placera tratten *(se diagram)* och fyll saltbehållaren ända fram till dess kant (ca 1 kg); det är inte ovanligt att en liten mängd vatten läcker ut.

3.Ta bort tratten och torka bort eventuella saltrester bort från öppningen.

Se till att locket skruvas på ordentligt, så att inget tvättmedel kan komma in i behållaren under diskprogrammet (detta kan skada vattenavhärdaren bortom reparation).

Närhelst du behöver lägga salt, rekommenderar vi att utföra förfarandet innan tvättcykeln startas.

INSTÄLLNING AV VATTNETS HÅRDHET

Att göra det möjligt för vattenavhärdaren att arbeta på ett perfekt sätt, är det viktigt att inställningen av vattnets hårdhet baseras på den faktiska vattnets hårdhet i ditt hus.Denna information kan erhållas från din lokala vattenleverantör.

Fabriksinställningen är för genomsnittliga (3) vattnets hårdhet.

1. Slå på apparaten genom att trycka på knappen **PÅ/AV**.
2. Slå av apparaten genom att trycka på knappen **PÅ/AV**.
3. Håll ned knappen **P** i 5 sekunder, tills du hör ett pip.
4. Slå på apparaten genom att trycka på knappen **PÅ/AV**.
5. Programindikatorns lampa för den aktuella inställda nivån blinkar.
6. Tryck på knappen **P** för att välja önskad hårdhetsnivån *(se VATTENHÅRDHETS TABELL)*.

Tabellen över vattnets hårdhet				Salt som behövs
Nivå		°dH Tyska grader	°fH Franska grader	
1	Mjukt	0 - 6	0 - 10	Nr.
2	Medel	7 - 11	11 - 20	JA
3	Ordinär	12 - 17	21 - 30	
4	Hårt	17 - 34	31 - 60	
5	Mycket hårt	35 - 50	61 - 90	

7. Slå av apparaten genom att trycka på knappen **PÅ/AV**.

Inställningen är färdig!

Kör ett program utan att ladda, så snart som detta tillvägagångssätt är färdigt.

Använd endast salt som är specjellt avsett för diskmaskiner.

När du har hällde salt i maskinen, släcks saltpåfyllningsindikatorn.

Om saltbehållaren inte är fylld, kan vattenavhärdaren och värmeelementet skadas som ett resultat (utom när vattnets hårdhet är satt till - 1 "Mjukt").

PÅFYLLNING AV SKÖLJMEDEL OCH UT-MATAREN

Sköljmedel underlättar TORKNING av disken. Sköljmedels utmataren **A** skulle vara fylld när **SKÖLJ OCH FYLL PÅ indikatorlampan** på kontrollpanelen lyser.

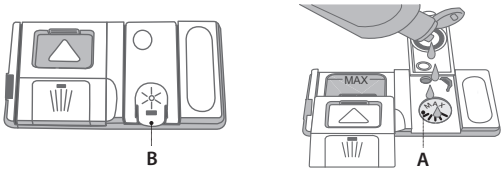

1. Öppna utmataren **C** genom trycka och dra upp fliken på locket.
2. Försiktigt införa sköljmedel så långt som den maximala (110 ml) referensskåran av fyllningsutrymmet - undvik att spilla den.Om detta händer, rengör omedelbart utsläppet med en torr trasa.Tryck på locket tills du hör ett klick för att stänga den.

Häll ALDRIG sköljmedel direkt in i baljan.

FÖR ATT USTERA DOSERING AV SKÖLJMEDEL

Om du är inte helt nöjd med uttorkningresultaten, kan du öka mängden av sköljmedel som används.-

- Slå på diskmaskinen med **PÅ/AV** knappen.
- Slå den av med **PÅ/AV** knappen.
- Tryck på knappen **P** tre gånger - ett pip hörs.
- Slå den på med **PÅ/AV** knappen.
- Programindikatorns lampa för den aktuella inställda nivån blinkar.
- Tryck på knappen **P** för att välja mängden av sköljmedel som ska fyllas.
- Slå den av med **PÅ/AV** knappen.

Inställningen är färdig!

Om nivån på sköljmedel sätts till NOLL (ECO), inget sköljmedel kommer att fyllas."LÅG SKÖJMEDELS NIVÅ" indikatorlampan kommer inte att tändas om du får slut på sköljmedel.

Högst 4 nivåer kan ställas in beroende på diskmaskinsmodell.Fabriksinställningen är för den ordinära nivån.

- Om du ser blåaktiga ränder på disken, sätt ett lågt värde (1-2)
- Om det finns vattendroppar eller kalkmärken på disken, sätt ett högt värde (3-4).

FYLLNING AV SKÖLJMEDELS UTMATAREN

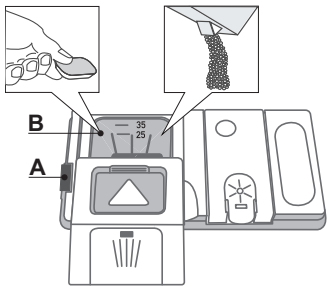

För att öppna tvättmedels utmataren använd öppningsdonet A..

Introducera tvättmedel endast i den torra utmataren B.

Placera mängden tvättmedel för förtvätt direkt i baljan.

1.När ut du mäter ut tvättmedel, se till för att tillfoga det korrekta mängden.*(se PROGRAMTABELL)*

Facket **B** innefattar en nivåvisare som visar den maximala kvantiteten av vätska eller pulvertvättmedel som kan tillsättas till varje cykel.

2. Ta bort tvättmedelsrester från behållarens kanter och stänga locket tills det klickar.
3. Stäng locket på diskmedelsfacket genom att dra den fram till stängningsdonet är fäst på plats.

Tvättmedels utmataren automatiskt öppnas upp på den korrekta tiden, beroende på programet.

PROGRAMTABELL

Program				Torkningsfas	Tvättmedelsbehållare		Diskprogrammets varaktighet (h:min)**)	Vattenförbrukning (liter/cykel)	Energiförbrukning (kWh/cykel)
					Maskinbotten	B			
1.	Eko	ECO	50°	√	√	√	03:10	11	1,04
2.	Intensiv		65°	√	√	√	02:30	16,5	1,65
3.	Normal		55°	√	-	√	02:00	16	1,35
4.	Snabb 40’		50°	-	-	√	00:40	9	0,9
5.	Halvfull	1/2	50°	√	-	√	01:20	12	1,1
6.	Fördisk		-	-	-	-	00:10	4	0,01

ECO-programdata mätas under laboratorievillkor enligt europeiska standarden EN 50242.
**) Inte alla alternativ kan användas samtidigt.*
***) Varaktigheten av programet som visas på skärmen eller i häftet är en bedömning som beräknas enligt standardvillkor. Den faktiska tiden kan variera beroende på mångafaktorer, liksom temperaturen och trycket på det inkommande vatten, rumstemperaturen, beloppet av tvättmedel, antal, och typ av last, lastens balans, extra utvalda alternativ och sensorens kalibrering. Sensorens kalibrering kan öka programmets varaktighet upp till 20 minuter.*
Reservförbrukning: Lämna-på funktionslägeförbrukning: 5 W - Av funktionslägeförbrukning: 0,5 W

PROGRAMBESKRIVNING

Anvisningar om val av tvättcyklar.

EKO 50°
Normalt nedsmutsat porslin. Standardprogram, det mest effektiva i termer av dess kombinerade energi- och vattenförbrukning.

INTENSIV 65°
Programet som rekommenderas för tungt smutsat porslin, speciellt passande för pannor och kastruller (ska inte användas för delikata objekt).

NORMALT 55°
Normalt nedsmutsat porslin. Den dagliga cykel som garanterar optimal rengöringseffekt på kortare tid.

SNABB 40’ 50°
Program som ska användas för en lätt smutsad disk utan torkade matrester.(Perfekt för inställning med 2 ställen).

HALVFULL 50°
Perfekt för att tvätta en halv laddning av lätt eller normalt smutsad disk.

FÖRDISK
Porslin att diskas senare.Inget tvättmedel som ska används med detta program.

Anmärkningar
Optimala prestanda när du använder “*Snabb*” program kan åstadkommas genom att observera de högsta beloppen för bestämd plats inställningar.
Att minska förbrukningen ytterligare, bara köra diskmaskinen när den är full.

DAGLIG ANVÄNDNING

1. **KONTROLLERA VATTENANSLUTNING**
   Kontrollera att diskmaskinen är ansluten till vattentillförseln och att toppen är öppen.
2. **KOPPLA PÅ DISKMASKINEN**
   Öppna luckan och tryck på knappen **PÅ/AV**.
3. **LADDA KORGAR**
   (se LADDNING KORGAR)
4. **FYLLNING AV SKÖLJMEDELS UTMATAREN**
   (se PROGRAMTABELL).
5. **VÄLJ PROGRAMET OCH SKRÄDDARSY CYKEL**
   Välja den mest lämpliga program i enlighet med den typ av porslin och smutsnivå *(se PROGRAMBESKRIVNING)* genom att trycka på knappen **P**.
   Välj de önskade alternativen.*(se ALTERNATIV OCH FUNKTIONER)*.
6. **START**
   Starta cykeln stängning av luckan. När programmet startar hör du ett pip.
7. **AVSLUTNING AV TVÄTTCYKEL**
   Slutet av tvättcykeln indikeras av pip och genom blinkande indikatorlampan för det valda programmet. Öppna luckan och koppla av anordningen genom att trycka på knappen **PÅ/AV**.
   Vänta några minuter innan du tar bort porslin - för att undvika brännskador.
   Lasta av korgarna, börjande med den nedre.

Maskinen stängs av automatiskt under vissa längre perioder av inaktivitet, för att minimera elförbrukningen.
Om porslin är endast lätt smutsad eller om den har sköljts med vatten innan det placeras i diskmaskinen, minska mängden rengöringsmedel som används i enlighet därmed.

MODIFIERING AV ETT PÅGÅENDE PROGRAM

Om ett fel program har valts, är det möjligt att ändra det, under förutsättning att det bara har börjat: öppna dörren **(akta dig för het ånga!)** , genom att hålla ned **PÅ/AV** knappen kommer maskinen att stängas av.
Slå på maskinen igen med hjälp av **PÅ/AV** knappen och välj den nya tvättcykeln och eventuella önskade alternativ; starta cykeln genom att stänga dörren

ATT LÄGGA TILL EXTRA PORSLIN

Utan att stänga av maskinen, öppna dörren **(akta dig för het ånga!)** och placera porslin i diskmaskinen.Stäng luckan och cykeln kommer att börja från den punkt där den avbröts.

TILLFÄLLIGA AVBROTT

Om luckan öppnas under tvättcykeln , eller om det finns ett strömavbrott, stannar cykeln. Det börjar igen från den punkt där den avbröts när dörren har stängts eller elförsörjningen återställs .

För mer information om funktioner, kan du begära eller ladda ner från webben a Användning & Skötsel, genom att följa instruktionerna på sista sidan.www

RÅD OCH TIPS

TIPS

Innan du laddar korgarna, ta bort alla matrester från porslin och tömma glasen. **Du behöver inte skölja i förväg under rinnande vatten.**
Ordna porslin så att den hålls på plats ordentligt och inte välta; och ordna behållarna med öppningarna vända nedåt och konkava/konvexa delar placerade snett, vilket gör vattnet att nå alla ytor och flöda fritt.
Varning: lock, handtag, brickor och stekpannor inte hindrar spolarmarna från att rotera.
Placera alla småsaker i bestickkorgen.
Mycket smutsade kastruller ska placeras i underkorgen eftersom denna sektor vattenstrålarna är starkare och tillåta en högre diskprestanda.
Efter att ha laddat apparaten, se till att spolarmarna kan rotera fritt.

HYGIEN

För att undvika lukt och sediment som kan ackumuleras i diskmaskinen kör du en hög temperaturprogram åtminstone en gång i månaden.Använd en tesked diskmedel och köra det utan laddning för att rengöra apparaten.

OLÄMPLIGT PORSLIN

- Porslin och bestick av trä.
- Ömtåliga dekorerade glas, konstnärligt hantverk och antika porslin. Deras dekorationer är inte resistenta.
- Delar i syntetiskt material som inte tål höga temperaturer.
- Porslin av koppar och tenn
- Porslin nedsmutsat med aska, vax, smörjfett eller bläck.

Färgerna på glasdekorationer och aluminium/silver delar kan förändras och blekna under tvättprocessen .Vissa typer av glas (t ex kristallföremål) kan även bli ogenomskinliga efter ett antal tvättcykler.

SKADOR TILL GLAS OCH PORSLIN

- Använd endast glas och porslin som garanteras av producenten att de kan diskas i diskmaskin.
- Använd en delikat rengöringsmedel som lämpar sig för porslin.
- Samla glas och bestick från diskmaskinen så snart tvättcykeln är över.

LADDNING AV KORGAR

ÖVRE KORGEN

Ladda känslig och lätt disk: glas, koppar, fat, låga salladsskålar .

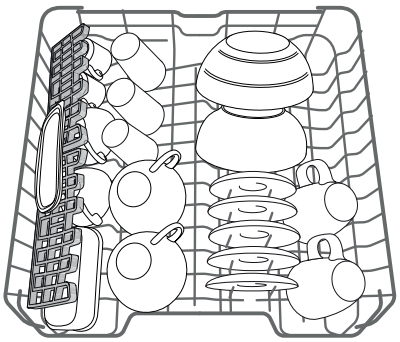

(laddningsexemel för den övre korgen)

JUSTERING AV HÖJDEN PÅ DEN ÖVRE KORGEN

Höjden på den övre korgen kan justeras: hög position för att placera huvuddelen porslin i nedre korgen och låg position, för att göra det mesta av de uppfällbara stöd genom att skapa mer utrymme uppåt och undvika kollision med saker som laddas i nedre korgen.

Den övre korgen är utrustad med **Övre korgens höjdjustering** *(se diagram)*, utan att trycka spakarna, lyft upp genom att helt enkelt hålla rack sidor, så snart racket är stabil i sitt övre läge. För att återställa till det nedre läget, tryck på spakarna **A**på sidorna av korgen och flytta korgen nedåt.

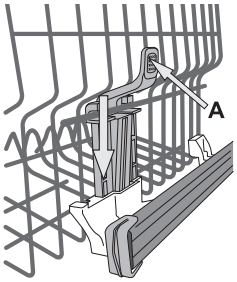

Vi rekommenderar starkt att du inte justera höjden på korgen när den laddas.
Man ska ALDRIG höja eller sänka korgen på endast en sida.

VIKBARA FLIKAR MED JUSTERBAR POSITION

Vikbara sidoflikar kan vara placerade på tre olika höjder för att optimera arrangemanget av porslin inuti korgen. Vinglas kan placeras säkert i de vikbara flikar genom att sätta stammen av varje glas i motsvarande skåror.
För optimala torkresultat luta de vikbara flikarna mer.För att ändra lutning, dra upp den vikbara luckan, skjut den en aning och placera den som du vill.

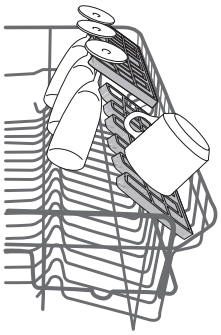

DEN NEDRE KORGEN

För kastuller, lock, tallrikar, salladsskålar, bestick etc. Stora plattor och lock bör helst placeras på sidorna för att undvika störningar med spolarmen.

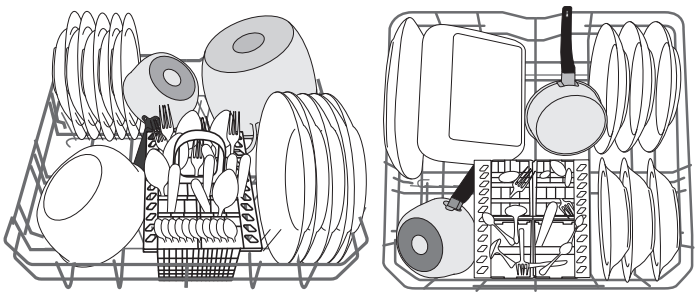

(laddningsexemel för den nedre korgen)

BESTICKSKORG

Den modulära korgen är utrustad med toppgaller för förbättrad bestick arrangemang.Bestickkorgen ska placeras endast på framsidan av den nedre korgen.

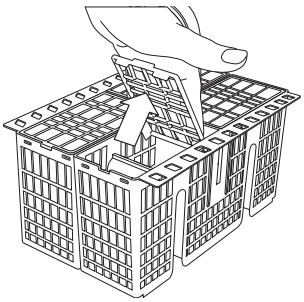

Knivar och andra redskap med vassa kanter måste placeras i bestickkorgen med spetsarna nedåt, eller de ska placeras horisontellt i spetsen-upp fack på den övre korgen.

SKÖTSEL OCH UNDERHÅLL

RENGÖRING FILTERENHETEN

Rengör regelbundet filterenheten så att filtren inte täppa och att avloppsvattnet rinner bort korrekt.

Filteraggregatet består av tre filter som tar bort matrester från tvättvattnet och sedan återcirkulera vatten: för att uppnå bästa tvättresultat måste du hålla dem rena.

Diskmaskinen får inte användas utan filter eller om filtret är löst.

Efter flera tvättar, kontrollera filterenheten och vid behov rengör den noggrant under rinnande vatten, med hjälp av en icke-metallisk borste och med att följa instruktionerna nedan:

1. Vänd cylindriska filtret **A** motsols och dra ut den *(Fig 1)*.
2. Ta bort koppfiltret **B** genom att utöva ett lätt tryck på sidofliken *(Fig 2)*.
3. Skjut ut rostfritt stålplåt filter **C** *(Fig 3)*.
4. Inspektera fällan och ta bort eventuella matrester.

TA ALDRIG BORT vättcykeln pumpskydd (svart detalj) *(Fig 4)*.

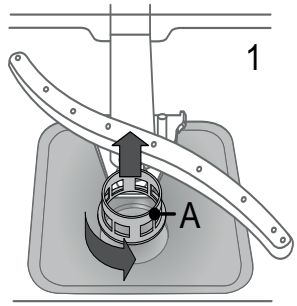

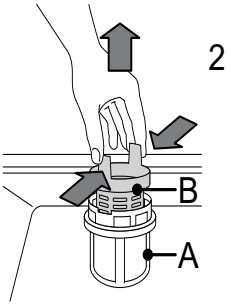

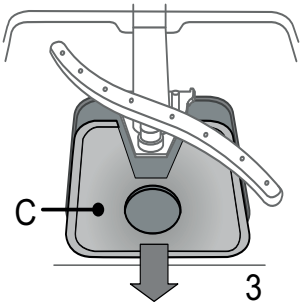

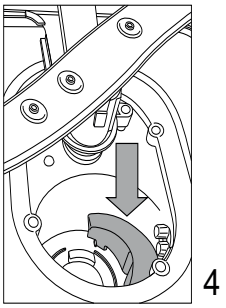

Efter rengöring av filter, sätt åter filterenheten på plats och fäst den korrekt; Detta är viktigt för att bibehålla effektiv drift av diskmaskinen.

RENGÖRING SPOLARMAR

Vid vissa tillfällen kan matrester fastnat på spolarmarna och blockera hålen som används för att spruta vatten.Det rekommenderas därför att du kontrollerar armarna från gång till gång och rengör dem med en liten icke-metalliska borste.

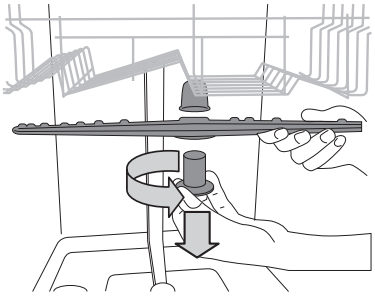

För att ta bort den övre spolarmen vrider plast låsringen moturs.Den övre spolarmen bör placeras så att sidan med den större antal hål är vänd uppåt.

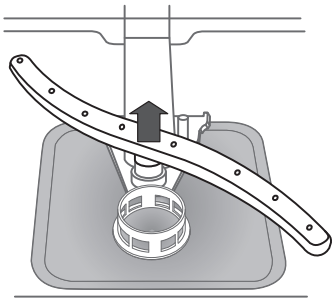

Den nedre spolarmen kan avlägsnas genom att dra det uppåt.

RENGÖRING AV TILLOPPSSLANG

Om vattenslangarna är nya eller inte har använts under en längre tid, låt vattnet rinna se till att det är klart och fri från föroreningar innan du utför nödvändiga anslutningar.Om denna försiktighetsåtgärd inte vidtas kan vatteninloppet blockeras och skadas diskmaskinen.

FELSÖKNING

Din diskmaskin fungerar inte som den ska.
Innan du kontaktar kundtjänst, kontrollera om problemet kan lösas genom att gå igenom följande lista.

PROBLEM	MÖJLIGA ORSAKER	ÅTGÄRDER
Diskmaskinen startar inte eller svarar inte på knapptryck.	Maskinen har inte anslutits till elnätet på rätt sätt.	För in kontakten i uttaget.
	Strömavbrott.	Diskmaskinen startar automatiskt när strömmen kommer tillbaka.
	Diskmaskinsluckan är inte stängd.	Tryck hårt på luckan tills du hör ett "*klick*".
	Den svarar inte på knapptryck.	Slå av maskinen genom att trycka på knappen **PÅ/AV**, slå sedan på den efter cirka en minut och ställ på nytt in programmet.
Diskmaskinen töms inte.	Diskprogrammet är ännu inte avslutat.	Vänta till diskcykeln är klar.
	Tömningsslangen är böjd.	Kontrollera att tömningsslangen inte är böjd *(se Installationsanvisningar)*.
	Diskhons avloppsrör är blockerat.	Rengör diskhons avloppsrör.
	Filtret är igensatt av matrester	Rengör filtret *(se RENGÖRING AV FILTERENHETEN)*.
Diskmaskinen bullrar för mycket.	Tallrikarna skramlar mot varandra.	Placera porslinet på rätt sätt *(se STÄLLA IN DISKGODSET)*.
	En överdriven mängd skum har producerats.	Diskmedlet har inte doserats korrekt eller passar inte för maskindisk *(se PÅFYLLNING AV DISKMEDELSBEHÅLLAREN)*. Återställ diskmaskinen genom att trycka på knappen TÖM *(se TILLVAL OCH FUNKTIONER)* och kör ett nytt program utan diskmedel.
Disken blir inte ren.	Porslinet har inte placerats rätt.	Placera porslinet på rätt sätt *(se STÄLLA IN DISKGODSET)*.
	Spolarmarna kan inte rotera fritt, de hindras av disken.	Placera porslinet på rätt sätt *(se STÄLLA IN DISKGODSET)*.
	Diskcykeln är för mild och/eller diskmedlets verkan är för låg.	Välj en lämplig diskcykel *(se PROGRAMTABELL)*.
	En överdriven mängd skum har producerats.(se KUNDSERVICE)	Diskmedlet har inte doserats korrekt eller passar inte för maskindisk *(se PÅFYLLNING AV DISKMEDELSBEHÅLLAREN)*. Återställ diskmaskinen genom att trycka på knappen TÖM *(se TILLVAL OCH FUNKTIONER)* och kör ett nytt program utan diskmedel.
	Sköljmedelsbehållarens lock är inte ordentligt stängt.	Kontrollera att locket till sköljmedelsbehållaren är stängt.
	Filtret är smutsigt eller igensatt.	Rengör filterenheten *(se RENGÖRING OCH UNDERHÅLL)*.
	Det finns inget salt.	Fyll på saltbehållaren *(se PÅFYLLNING AV SALTBEHÅLLAREN)*.

UNDERHÅLL- OCH ATT FELSÖKNINGS GUIDE

För mer information, underhållsrutiner och felsökning, se ***Användning- och Skötsel Guide***.
Användning- och Skötsel Guide kan erhållas genom:
• Kundservice; telefonnummer se i garantihäftet.
• nedladdning från websidan: **http://docs.whirlpool.eu**
• använd QR-kod::

TEKNISKT DATABLAD

Tekniska data innehåller data energiförbruknings kan laddas ner från hemsidan:
http://docs.whirlpool.eu

KONTAKTA KUNDSERVICE

När du kontaktar Kundservice måste du ange koden som visas på märkplåten fäst till vänster eller höger sida, innanför diskmaskinens lucka.
http://www.whirlpool.eu

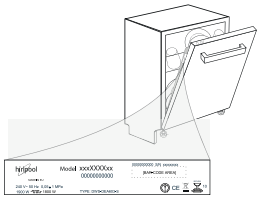

195141916.00
02/2016 as - Xerox Fabriano

Whirlpool® is a registered trademark of Whirlpool, USA.