Plochý výsuvný odsavač par

DHI625R

BOSCH

[cz] Návod k použití

4 242002 759333

CZ Obsah

Důležité bezpečnostní pokyny **3**
Ochrana životního prostředí **5**
Tipy na úsporu energie 5
Ekologická likvidace spotřebiče 5
Provozní režimy **5**
Režim s odtahem vzduchu 5
Režim s oběhem vzduchu 5
Obsluha spotřebiče **6**
Výsuvný filtr 6
Osvětlení 6
Čištění a údržba **6**
Co dělat v případě poruchy ? **8**
Zákaznický servis **9**
Příslušenství pro režim s oběhem vzduchu 9

Další informace k produktům, příslušenství, náhradním dílům a servisu naleznete na internetových stránkách: **www.bosch-home.com/cz.**

⚠ Důležité bezpečnostní pokyny

Pečlivě si přečtěte tento návod. Pouze tak budete schopni Váš spotřebič používat správně a bezpečně. Tento návod k použití a montážní návod pečlivě uschovejte pro další potřebu či dalšího uživatele.

Pouze odborná instalace podle montážního návodu zaručuje bezpečné používání spotřebiče. Za zajištění dokonalé funkčnosti spotřebiče na místě instalace odpovídá instalační technik.

Spotřebič je určen pouze pro použití v domácnosti nebo domácnosti podobném prostředí. Spotřebič není určen k venkovnímu použití. Při používání nenechávejte spotřebič bez dozoru. Výrobce neručí za škody způsobené nesprávným použitím nebo nesprávnou obsluhou.

Tento spotřebič je určen k použití do nejvyšší povolené nadmořské výšky 2000 m.

Děti starší 8 let a osoby se sníženými fyzickými, senzorickými nebo mentálními schopnostmi nebo nezkušené nebo neinformované osoby smí spotřebič používat pouze pod dohledem zodpovědné osoby, která je poučí, jak spotřebič bezpečně používat, a v případě, že pochopily rizika, která z používání vyplývají.

Děti si se spotřebičem nesmí hrát. Děti do 8 let věku a bez dohledu zodpovědné osoby nesmí spotřebič čistit a ani provádět jeho údržbu.

Děti mladší 8 let věku by se měly zdržovat v bezpečné vzdálenosti od spotřebiče a napájecího vedení.

Po vybalení zkontrolujte, zda není spotřebič poškozen. Pokud byl spotřebič během přepravy poškozen, nezapojujte ho.

Tento spotřebič není určen k použití s externími spínacími hodinami nebo dálkovým ovládáním.

Nebezpečí udušení!

Obalový materiál je pro děti nebezpečný. Nenechte děti hrát si s obalovým materiálem.

Smrtelné nebezpečí!

Nebezpečí otravy zpětným vtažením spalin.

Vždy zajistěte dostatečný přívod čerstvého vzduchu, pokud je současně zapnutý odsavač par a využíváte k topení zdroj závislý na přívodu vzduchu z místnosti.

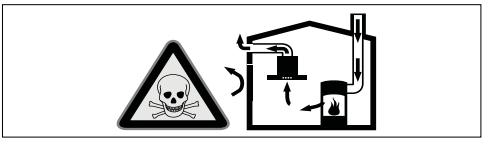

Topné zdroje závislé na přívodu vzduchu z místnosti (např. topení na plyn, olej, dřevo nebo uhlí, průtokový ohřívač, ohřívač teplé vody) využívají ke své činnosti vzduch z místnosti a spaliny odvádí příslušným systémem (např. komínem).

Pokud současně zapnete odsavač par, vznikne v důsledku odvodu vzduchu z kuchyně a okolních místností podtlak, pokud není zajištěn dostatečný přívod vzduchu. Do místnosti se dostanou jedovaté plyny z komína nebo odtahové šachty.

- Proto je nutné vždy zajistit dostatečný přívod čerstvého vzduchu.
- Instalace samotné skříně do zdi pro přívod a odvod vzduchu není dostačující.

Bezpečný provoz je možný pouze tehdy, pokud v místnosti s topným zdrojem nevznikne podtlak vyšší než 4 Pa (0,04 mbar). Toho lze dosáhnout pouze tehdy, pokud uzavíratelnými otvory, jako jsou dveře, okna, skříně pro přívod a odvod vzduchu nebo jiná technická opatření, může proudit potřebný vzduch.

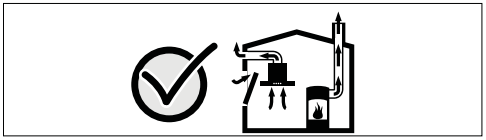

Vždy se poraďte s kominíkem, který dokáže posoudit ventilaci celého domu a doporučí vám vhodná opatření k zajištění odvětrávání.

Pokud je odsavač par používán pouze v režimu s oběhem vzduchu, není jeho použití ničím omezeno.

Nebezpečí požáru!

- Tuk usazený v tukovém filtru se může vznítit.

  Čistěte tukový filtr minimálně každé dva měsíce.

  Nikdy nepoužívejte spotřebič bez tukového filtru.
- Tuk usazený v tukovém filtru se může vznítit. V blízkosti spotřebiče nepracujte s otevřeným ohněm (např. flambování). Spotřebič instalujte do blízkosti topného tělesa na pevná paliva (např. dřevo nebo uhlí) pouze tehdy, pokud je součástí topného tělesa uzavíratelný nesnímatelný kryt. Nesmí odletovat jiskry.
- Horký olej a tuk se velmi snadno vznítí. Nenechávejte horký olej a tuk bez dozoru. Vzniklý požár nikdy nehaste vodou. Vypněte varnou zónu. Plameny opatrně uduste pomocí vhodného krytu, protipožární dekou a podobně.
- Plynové hořáky, které nejsou zakryté nádobím, vytváří během provozu velké teplo. Proto se může ventilační spotřebič nad nezakrytými hořáky poškodit nebo vzplanout. Plynové hořáky musí být za provozu vždy zakryty nádobím.
- Více spuštěných plynových hořáků najednou produkuje hodně tepla. Proto se může ventilační spotřebič nad nezakrytými hořáky poškodit nebo vzplanout. Nepoužívejte dva současně spuštěné plynové hořáky na největší plamen déle než 15 minut. Jeden plynový hořák o výkonu více než 5kW (wok) odpovídá dvěma menším plynovým hořákům.

Nebezpečí popálení!

Přístupné vnější části se při provozu rozpálí. Těchto částí se nikdy nedotýkejte. Děti se musí zdržovat v bezpečné vzdálenosti.

Nebezpečí poranění!

- Části uvnitř spotřebiče mohou mít ostré hrany. Používejte ochranné rukavice.
- Předměty položené na spotřebič mohou spadnout. Na spotřebič nestavte žádné předměty.

Nebezpečí zasažení elektrickým proudem!

- Vadný spotřebič může způsobit zásah elektrickým proudem. Nikdy nezapínejte vadný spotřebič. Vytáhněte síťovou zástrčku nebo vypněte příslušný jistič v pojistkové skříni. Zavolejte zákaznický servis.
- Neodborné opravy jsou nebezpečné. Opravy a výměnu poškozeného napájecího kabelu smí provádět pouze námi vyškolený technik servisní služby. Pokud je spotřebič poškozen, odpojte jej od elektrické sítě nebo vypněte pojistky. Volejte zákaznický servis.
- Pronikající vlhkost může způsobit zásah elektrickým proudem. Nepoužívejte žádné vysokotlaké čističe ani parní čističe.

Příčiny poškození

Pozor!

Nebezpečí poškození korozí. Spotřebič během vaření vždy zapněte, aby ho nepoškodila zkondenzovaná vodní pára. Zkondenzovaná voda může vést ke korozi.

Vadné žárovky ihned vyměňte, aby nedošlo k přetížení ostatních žárovek.

Nebezpečí poškození v důsledku vniknutí vlhkosti do elektroniky. Nečistěte ovládací prvky mokrým hadrem.

Nebezpečí poškození povrchu nesprávným čištěním. Nerezové povrchy čistěte pouze po směru vybroušení. Nepoužívejte k čištění ovládacích prvků přípravky na nerezové povrchy.

Nebezpečí poškození povrchu drhnoucími nebo brusnými čisticími prostředky. Nepoužívejte brusné a drhnoucí čisticí prostředky.

Nebezpečí poškození návratem sražené vody. Odtahové potrubí instalujte tak, aby se mírně svažovalo směrem od spotřebiče (sklon 1°).

Ochrana životního prostředí

Váš nový spotřebič je obzvláště energeticky úsporný. V této kapitole naleznete rady, jak při jeho používání ušetřit ještě více energie a jak spotřebič ekologicky zlikvidovat.

Tipy na úsporu energie

- Během vaření zajistěte dostatečný přívod vzduchu, aby mohl odsavač par pracovat efektivně a maximálně tiše.
- Stupeň odsávání přizpůsobte intenzitě kuchyňského zápachu. Podle potřeby použijte intenzivní stupeň. Ventilátor spuštěný na nízký stupeň spotřebovává malé množství energie.
- V případě intenzivního kuchyňského zápachu včas přepněte na vyšší stupeň odsávání. Pokud se v kuchyni již rozšířil kuchyňský zápach, tak je nutné zapnout odsavač par na delší dobu.
- Pokud již nepotřebujete odsávat, tak odsavač par vypněte.
- Pokud již nepotřebujete svítit, tak osvětlení vypněte.
- Čistěte v uvedených intervalech filtry, popř. je vyměňte, abyste zvýšili účinnost odvětrávání a zamezili nebezpečí požáru.

Ekologická likvidace výrobku

Zlikvidujte obal v souladu s předpisy ochrany životního prostředí.

Tento spotřebič je označen dle evropské směrnice 2012/19/EU o elektrických a elektronických zařízeních (waste electrical and electronic equipment - WEEE). Směrnice stanovuje rámec pro zpětný odběr a recyklaci vysloužilých zařízení, platný pro celou EU.

Provozní režimy

Tento spotřebič disponuje režimem s odtahem nebo oběhem vzduchu.

Režim s odtahem vzduchu

Nasávaný vzduch je čištěn tukovými filtry a potrubím odváděn ven.

Upozornění: Odtah vzduchu nesmí být zaveden do kouřovodu nebo komínu, ani do šachty pro odvětrávání místnosti, ve které jsou instalována topná tělesa.

- Před zavedením odtahu do komína nebo kouřovodu, který není v provozu, musíte získat povolení příslušného kominického mistra.
- V případě odtahu vedeného přes venkovní zeď použijte teleskopickou pozední skříň.

Režim s oběhem vzduchu

Nasávaný vzduch je čištěn tukovými filtry a aktivním uhlíkovým filtrem, poté je odveden zpět do kuchyně.

Upozornění: Pro odstranění pachů při režimu s oběhem vzduchu musí být instalován aktivní uhlíkový filtr. Pro využití více možností spotřebiče s režimem s oběhem vzduchu nahlédněte do příručky nebo se poraďte se specializovaným prodejcem. Potřebné příslušenství zakoupíte ve specializovaném obchodě, přes zákaznický servis. Číslo příslušenství naleznete na konci návodu k použití.

Obsluha spotřebiče

Tento návod k obsluze platí pro několik modelů. Je možné, že některé z popisovaných funkcí se netýkají Vašeho spotřebiče.

Upozornění: Odsavač par zapněte okamžitě při začátku vaření a vypněte ho několik minut po ukončení vaření. Jen tak se nejúčinněji odstraní zápach vzniklý při vaření.

Ovládací panel

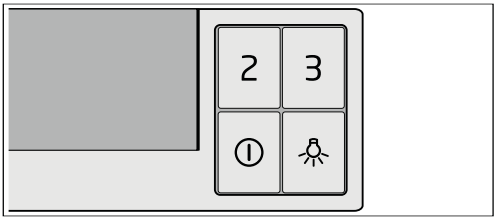

Vysvětlivky	
☼	Osvětlení zap./vyp.
⏻	Ventilátor vyp./Stupeň odsávání 1
2	Stupeň odsávání 2
3	Stupeň odsávání 3

Výsuvný filtr

Vysunutí výsuvného filtru

Uchopte střed filtru a vytáhněte ho.

Je přístupná ovládací lišta a spotřebič je připraven k provozu.

Upozornění: Spotřebič se spustí na nastavení, které bylo nastaveno při jeho zavření.

Zasunutí výsuvného filtru

Uchopte střed filtru a zasuňte ho.

Upozornění: Odvětrávání se při zavření vypne, osvětlení zůstává zapnuté.

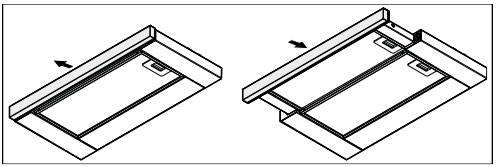

Nastavení ventilátoru

Upozornění: Vždy přizpůsobte intenzitu odsávání aktuálním okolnostem. Při větším tvoření páry nastavte vyšší stupeň odsávání.

Zapnutí

Stiskněte tlačítko ⏻, 2 nebo 3.

Vypnutí

Stiskněte tlačítko ⏻.

Osvětlení

Osvětlení můžete zapínat a vypínat nezávisle na ventilátoru.

Stiskněte tlačítko ☼.

Čištění a údržba

⚠ **Nebezpečí popálení!**

Spotřebič se během provozu zahřívá, obzvláště v oblasti osvětlení. Před čištěním nechte spotřebič vychladnout.

⚠ **Nebezpečí zasažení elektrickým proudem!**

Pronikající vlhkost může způsobit zásah elektrickým proudem. Spotřebič čistěte pouze vlhkým hadříkem. Před čištěním vytáhněte síťovou zástrčku nebo vypněte pojistky.

⚠ **Nebezpečí zasažení elektrickým proudem!**

Pronikající vlhkost může způsobit zásah elektrickým proudem. Nepoužívejte žádné vysokotlaké čističe ani parní čističe.

⚠ **Nebezpečí poranění!**

Části uvnitř spotřebiče mohou mít ostré hrany. Noste ochranné rukavice.

Čisticí prostředky

Abyste se vyvarovali poškození různých povrchů použitím nesprávných čisticích prostředků, dbejte údajů uvedených v tabulce. Nepoužívejte

- žádné brusné ani drhnoucí čisticí prostředky,
- prostředky s vysokým obsahem alkoholu,
- drátěnky ani ostré čisticí houbičky,
- žádné vysokotlaké nebo parní čističe.

Nové pěnové utěrky před prvním použitím řádně vyperte.

Dodržujte všechny pokyny a varování uvedená na obalu čisticího prostředku.

Povrch	Čisticí prostředky
Nerezová ocel	Horká mýdlová voda: Očistěte hadříkem a vysušte měkkou utěrkou. Nerezové povrchy čistěte pouze po směru vybroušení. Přes zákaznický servis nebo ve specializované prodejně si můžete zakoupit speciální přípravky na čištění nerezu. Čisticí prostředek nanášejte měkkým hadříkem ve velmi tenké vrstvě.
Lakované povrchy	Horká mýdlová voda: Očistěte hadříkem a vysušte měkkou utěrkou. Nepoužívejte žádné čisticí prostředky na nerezovou ocel.
Hliník a Plast	Čisticí prostředky na sklo: Čistěte měkkým hadříkem.
Sklo	Čisticí prostředek na sklo: Čistěte měkkým hadříkem. Nepoužívejte škrabku na sklo.
Ovládací prvky	Horká mýdlová voda: Očistěte hadříkem a vysušte měkkou utěrkou. Nebezpečí poškození elektroniky vniknutím vlhkosti. Nečistěte ovládací prvky mokrým hadrem. Nepoužívejte žádné čisticí prostředky na nerezovou ocel.

Čištění kovových tukových filtrů

Tento návod k obsluze platí pro několik modelů. Je možné, že některé z popisovaných funkcí se netýkají Vašeho spotřebiče.

⚠ **Nebezpečí požáru!**

Tuk usazený v tukovém filtru se může vznítit.
Čistěte tukový filtr minimálně každé dva měsíce.
Nikdy nepoužívejte spotřebič bez tukového filtru.

Upozornění

- Nepoužívejte žádné agresivní, kyselé nebo zásadité čisticí prostředky.
- Při čištění kovových tukových filtrů očistěte vlhkým hadrem také jejich držák ve spotřebiči.
- Kovové tukové filtry lze mýt v myčce nádobí nebo ručně.

Ruční mytí:

Upozornění: V případě velkého znečištění můžete použít speciální rozpouštědlo na mastnotu. Můžete si ho zakoupit v online obchodě.

- Namočte kovové tukové filtry do horké mýdlové vody.
- Filtry vyčistěte kartáčem a poté je dobře opláchněte.
- Nechte filtry okapat a vyschnout.

V myčce na nádobí:

Upozornění: Při čištění v myčce nádobí může dojít k malé změně zabarvení. To však nemá žádný vliv na funkčnost kovových tukových filtrů.

- Silně znečištěné kovové tukové filtry nemyjte současně s nádobím.
- Umístěte kovové tukové filtry volně do myčky nádobí. Kovové tukové filtry nesmí být v myčce napevno.

Vyjmutí kovových tukových filtrů

1. Odjistěte zámek a vyklopte kovový tukový filtr směrem dolů. Držte přitom filtr zespoda druhou rukou.
2. Vyjměte kovový tukový filtr z držáku.

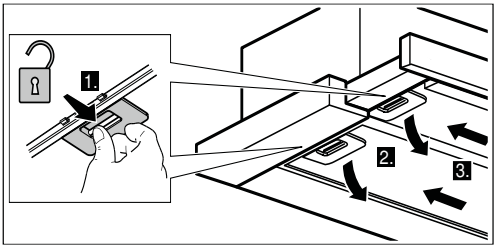

Upozornění: Pod kovovým tukovým filtrem se může nahromadit mastnota. Kovový tukový filtr proto držte vodorovně, aby nevytekla.

3. Vyčistěte kovový tukový filtr.
4. Po vyjmutí filtru vyčistěte vnitřek spotřebiče.

Vložení kovových tukových filtrů

1. Nasaďte kovový tukový filtr zpět.
   Držte přitom filtr zespoda druhou rukou.
2. Zaklopte kovový tukový filtr směrem nahoru, musí zapadnout západka.

Výměna aktivního uhlíkového filtru (pouze u režimu s oběhem vzduchu)

Pro zajištění účinnosti odlučování zápachu musíte pravidelně udržovat filtr.

Aktivní uhlíkové filtry musíte měnit minimálně každé 4 měsíce.

Upozornění

- Aktivní uhlíkové filtry nejsou součástí dodávky. Aktivní uhlíkové filtry zakoupíte ve specializovaném obchodě, přes zákaznický servis nebo v našem online obchodu.
- Aktivní uhlíkové filtry nelze čistit nebo znovu aktivovat.

1. Vyjměte kovový tukový filtr, viz výše.
2. Sundejte staré aktivní uhlíkové filtry z držáku.
3. Zamáčkněte nové aktivní uhlíkové filtry do držáku, dokud slyšitelně nezacvaknou.

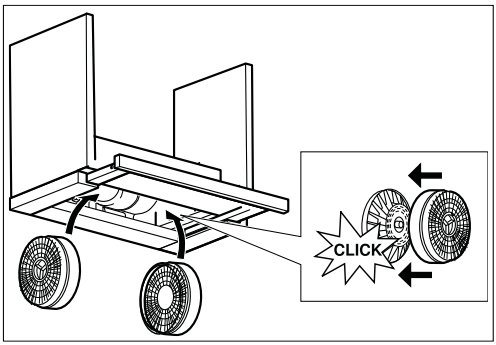

4. Zandejte kovový tukový filtr, viz výše.

Co dělat v případě poruchy?

Poruchu můžete často odstranit sami. Před tím, než zavoláte zákaznický servis, se řiďte následujícími pokyny.

⚠ **Nebezpečí zasažení elektrickým proudem!**

Neodborné opravy jsou nebezpečné. Opravy smí provádět a poškozený napájecí kabel smí vyměnit pouze námi proškolený servisní technik. Pokud je spotřebič poškozen, odpojte jej od elektrické sítě nebo vypněte pojistky. Zavolejte zákaznický servis.

Tabulka závad

Porucha	Možná příčina	Řešení
Spotřebič nefunguje.	Není zasunuta síťová zástrčka.	Připojte spotřebič k elektrické síti.
	Výpadek el. proudu.	Zkontrolujte, zda fungují ostatní kuchyňské spotřebiče.
	Vadná pojistka.	Zkontrolujte, zda je pojistka v pojistkové skříni v pořádku.
Nefunguje osvětlení.	Vadné žárovky.	Vyměňte žárovku, viz kapitola "Výměna halogenových žárovek".

Výměna žárovek

⚠ **Nebezpečí zasažení elektrickým proudem!**

Během výměny žárovky jsou kontakty objímky pod napětí. Před výměnou vypněte spotřebič a vytáhněte síťovou zástrčku nebo vypněte pojistky.

Důležité! Používejte pouze osvětlovací prostředky stejného typu a stejného výkonu (viz také objímka žárovky nebo typový štítek).

Výměna halogenových žárovek se závitovou paticí

Upozornění

- Při výměně žárovky neodstraňujte plastový kryt. Žárovky jsou přístupné zevnitř, když vyjmete kovový tukový filtr.
- Při nasazování halogenové žárovky se nesmíte dotýkat skleněné baňky. Při nasazování halogenové žárovky použijte čistý hadr.

1. Žárovku nechejte vychladnout.
2. Vyjměte kovový tukový filtr.
3. Vyšroubujte žárovku a nahraďte ji novou žárovkou stejného typu.
4. Nasaďte kovový tukový filtr.
5. Zasuňte síťovou zástrčku do zásuvky nebo opět zapněte jistič.

Žárovku nahraďte žárovkou stejného typu:

Napětí: 240 V

Výkon: max. 28 W

Závit: E14

Výměna halogenových žárovek

Upozornění: Při nasazování halogenové žárovky se nesmíte dotýkat skleněné baňky. Při nasazování halogenové žárovky použijte čistý hadr.

1. Vhodným nástrojem opatrně uvolněte kryt žárovky.
2. Vyjměte žárovku a nahraďte ji novou žárovkou stejného typu.

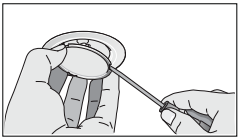

3. Nasaďte kryt žárovky.
4. Zasuňte síťovou zástrčku do zásuvky nebo opět zapněte jistič.

Vyjměte žárovku a nahraďte ji novou žárovkou

stejného typu:

Napětí: 12 V

Výkon: max. 20 W

Patice: G4

Zákaznický servis

Náš zákaznický servis je Vám k dispozici pro případ, že potřebujete opravit Váš spotřebič. Vždy se nejprve pokusíme nalézt vhodné řešení, abychom se vyhnuli zbytečným výjezdům našich techniků.

Při volání do našeho servisu vždy uveďte úplné číslo výrobku (E-č.) a výrobní číslo (FD-č.), abychom Vám mohli kvalifikovaně pomoci. Typový štítek, na kterém jsou tato čísla uvedena, naleznete uvnitř spotřebiče (přístupný po vyjmutí kovových tukových filtrů).

Abyste se vyhnuli dlouhému hledání, můžete si tyto údaje o Vašem spotřebiči a telefonní číslo na zákaznický servis zaznamenat zde:

E-č.	**FD-č.**

Zákaznický servis ☏

Berte prosím ohled na to, že za návštěvu servisního technika z důvodu chybné obsluhy se hradí poplatek, a to i když je spotřebič v záruční době.

Kontaktní informace pro všechny země naleznete zde, popřípadě v přiloženém seznamu zákaznických center.

Důvěřujte odbornosti výrobce. Tím zajistíte, že bude oprava provedena proškolenými servisními techniky, kteří mají k dispozici originální náhradní díly pro Váš spotřebič.

Příslušenství pro režim s oběhem vzduchu

(není součástí dodávky)

LZ26000

CZ Ochrana životního prostředí

CZ

Ochrana životního prostředí

Zde naleznete tipy, jak při provozu odsavače par snížit spotřebu energie:

Tipy na úsporu energie

- Během vaření zajistěte dostatečný přívod vzduchu, aby mohl odsavač par pracovat efektivně a maximálně tiše.
- Stupeň odsávání přizpůsobte intenzitě kuchyňského zápachu. Podle potřeby použijte intenzivní stupeň. Ventilátor spuštěný na nízký stupeň spotřebovává malé množství energie.
- V případě intenzivního kuchyňského zápachu včas přepněte na vyšší stupeň odsávání. Pokud se v kuchyni již rozšířil kuchyňský zápach, tak je nutné zapnout odsavač par na delší dobu.
- Pokud již nepotřebujete odsávat, tak odsavač vypněte.
- Pokud již nepotřebujete svítit, tak vypněte osvětlení.
- Čistěte v uvedených intervalech filtry, popř. je vyměňte, abyste zvýšili účinnost odvětrávání a zamezili nebezpečí požáru.

CZ **Montážní návod**

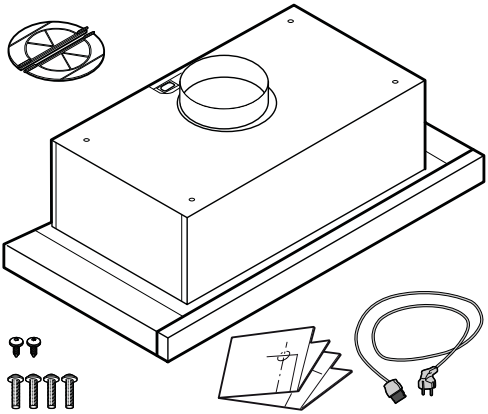

A

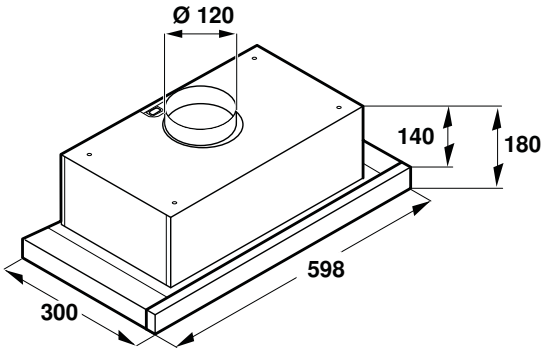

B

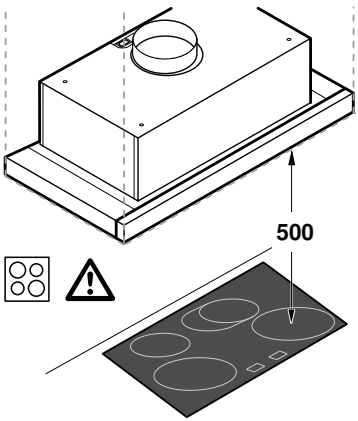

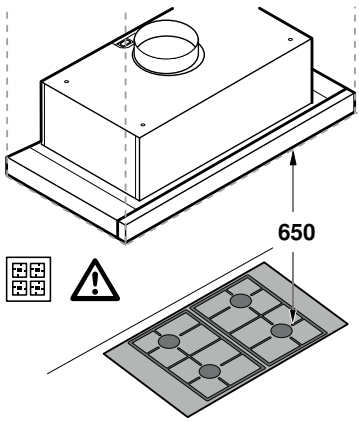

1

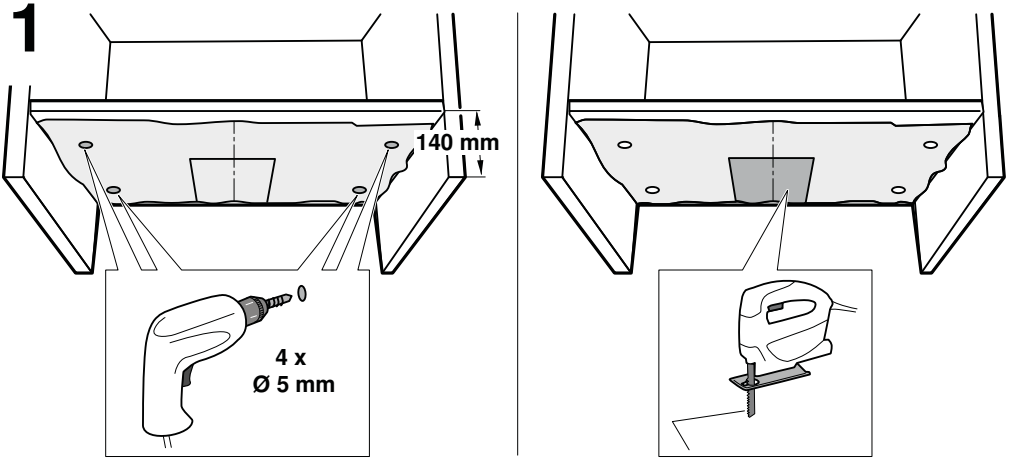

2

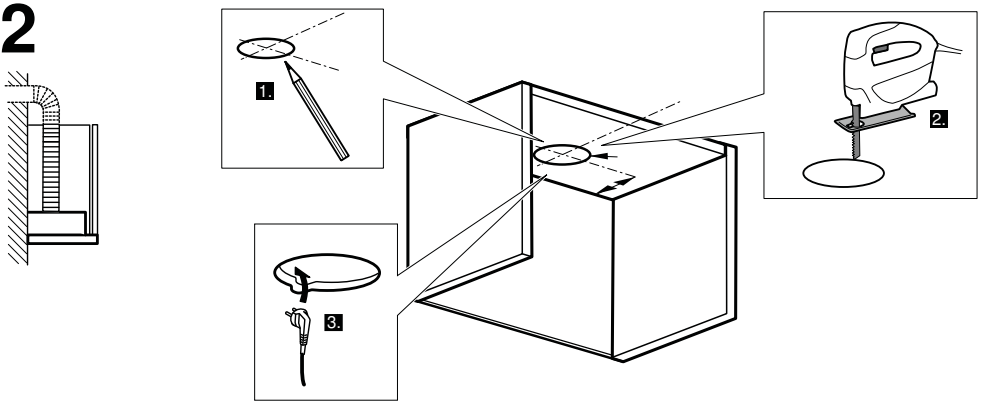

3

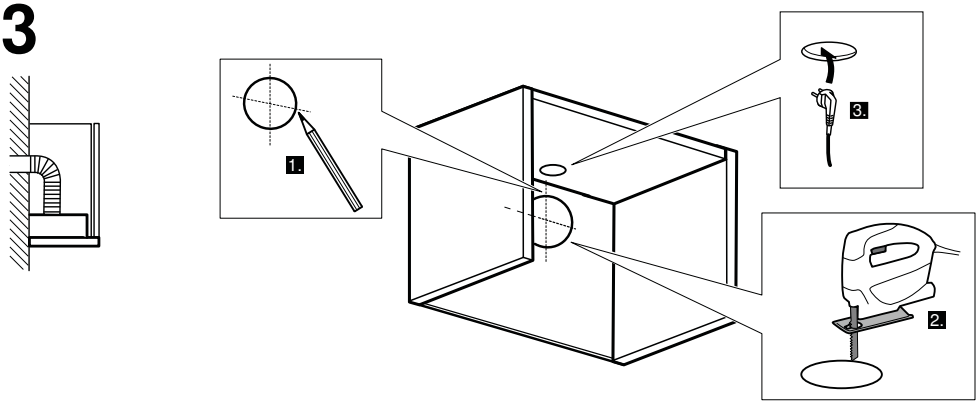

4

4 x
Ø 4,2 x 35

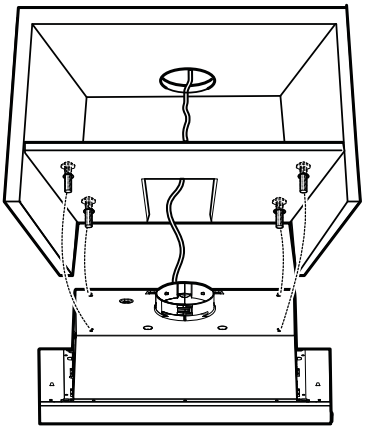

5

2 x
Ø 3,5 x 9,5

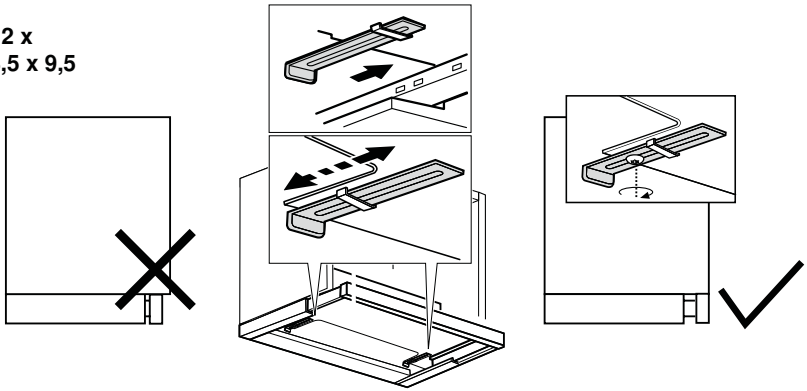

6

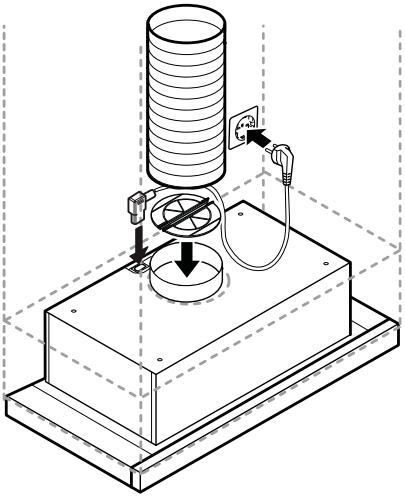

⚠ Důležité bezpečnostní pokyny

Pečlivě si přečtěte tento návod. Pouze tak budete schopni Váš spotřebič používat správně a bezpečně. Tento návod k obsluze a montážní návod pečlivě uschovejte pro další potřebu či dalšího uživatele.

Pouze při odborné montáži dle montážního návodu je zaručena bezpečnost při používání. Za zajištění dokonalé funkčnosti spotřebiče na místě instalace odpovídá instalační technik.

Šířka odsavače par musí odpovídat minimálně šířce varné desky.
Při instalaci dodržujte všechny aktuálně platné stavební předpisy a předpisy místního dodavatele elektřiny a plynu.

Smrtelné nebezpečí!
Nebezpečí otravy zpětným vtažením spalin.

Vždy zajistěte dostatečný přívod čerstvého vzduchu, pokud je současně zapnutý odsavač par a využíváte k topení zdroj závislý na přívodu vzduchu z místnosti.

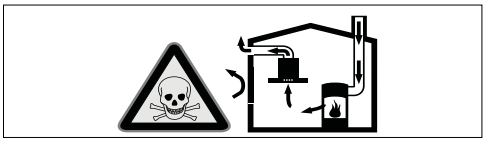

Topné zdroje závislé na přívodu vzduchu z místnosti (např. topení na plyn, olej, dřevo nebo uhlí, průtokový ohřívač, ohřívač teplé vody) využívají ke své činnosti vzduch z místnosti a spaliny odvádí příslušným systémem (např. komínem).
Pokud současně zapnete odsavač par, vznikne v důsledku odvodu vzduchu z kuchyně a okolních místností podtlak, pokud není zajištěn dostatečný přívod vzduchu. Do místnosti se dostanou jedovaté plyny z komína nebo odtahové šachty.

- Proto je nutné vždy zajistit dostatečný přívod čerstvého vzduchu.
- Instalace samotné skříně do zdi pro přívod a odvod vzduchu není dostačující.

Bezpečný provoz je možný pouze tehdy, pokud v místnosti s topným zdrojem nevznikne podtlak vyšší než 4 Pa (0,04 mbar). Toho můžete dosáhnout tím, že vzduch potřebný ke spalování bude moci proudit neuzavíratelnými otvory, např. dveřmi, okny, nebo ve spojení se skříní pro přívod a odvod vzduchu nebo s jinými technickými opatřeními.

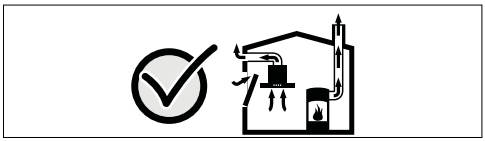

Vždy se poraďte s kominíkem, který dokáže posoudit ventilaci celého domu a doporučí vám vhodná opatření k zajištění odvětrávání.

Pokud je odsavač par používán pouze v režimu s oběhem vzduchu, není jeho použití ničím omezeno.

Smrtelné nebezpečí!
Nebezpečí otravy zpětným nasátím spalin. Při instalaci odvětrávání do místnosti s topným tělesem napojeným na komín musí být přívod elektřiny k odsavači vybaven vhodným bezpečnostním spínačem.

Nebezpečí požáru!
Tuk usazený v tukovém filtru se může vznítit. Dodržujte stanovené bezpečnostní vzdálenosti, aby nedošlo k nahromadění tepla. Dbejte údajů o Vašem sporáku.
Při současném používání elektrických i plynových varných zón platí vyšší z uvedených bezpečnostních vzdáleností.

Nebezpečí poranění!
- Části uvnitř spotřebiče mohou mít ostré hrany. Noste ochranné rukavice.
- Pokud nepřipevníte spotřebič řádně, může spadnout. Všechny připevňovací prvky musí být pevně a řádně utaženy.
- Spotřebič je těžký. K manipulaci se spotřebičem je zapotřebí 2 osob. Používejte pouze vhodné nástroje a vybavení.

Nebezpečí zasažení elektrickým proudem!
Části uvnitř spotřebiče mohou mít ostré hrany. Připojovací kabel může být poškozen. Během instalace dejte pozor na to, aby se připojovací kabel nezlomil nebo neskřípl.

Nebezpečí udušení!
Obalový materiál je pro děti nebezpečný. Nenechte děti hrát si s obalovým materiálem.

Obecné informace

Režim s odtahem vzduchu

Upozornění: Odtah vzduchu nesmí být zaveden do kouřovodu nebo komínu, ani do šachty pro odvětrávání místnosti, ve které jsou instalována topná tělesa.

- Před zavedením odtahu do komína nebo kouřovodu, který není v provozu, musíte získat povolení příslušného kominického mistra.
- V případě odtahu vedeného přes venkovní zeď použijte teleskopickou pozední skříň.

Odtahový kanál
Upozornění: Výrobce spotřebiče nepřebírá odpovědnost za závady způsobené nesprávným odtahovým kanálem.

- Optimální funkčnost spotřebiče zajistí krátký, rovný odtahový kanál s co největším průměrem.
- Dlouhé odtahové kanály s mnoha ohyby nebo s průměrem menším než 150 mm způsobí nižší výkon a zvýší hlučnost ventilátoru.
- Trubky nebo hadice tvořící odtahový kanál musí být z nehořlavého materiálu.

Kulaté trubky
Doporučujeme trubky o vnitřním průměru 150 mm, avšak nejméně 120 mm.

Ploché kanály
Průměr vnitřního průřezu musí odpovídat doporučenému průměru kulatých trubek.

Ø 150 mm cca. 177 cm²
Ø 120 mm cca. 113 cm²

- Ploché kanály nesmí mít ostré ohyby.
- Při rozdílném průměru trubek použijte těsnící páskuy

Připojení k elektrickému proudu

⚠ Nebezpečí zasažení elektrickým proudem!
Části uvnitř spotřebiče mohou mít ostré hrany. Připojovací kabel může být poškozen. Během instalace dejte pozor na to, aby se připojovací kabel nezlomil nebo neskřípl.

Požadované parametry pro připojení do elektrické sítě naleznete na typovém štítku uvnitř spotřebiče, který je přístupný po vyjmutí kovového tukového filtru.
Délka připojovacího vedení: cca 1,30 m
Tento spotřebič odpovídá ES předpisům o odrušení.
Spotřebič smí být připojen pouze k předpisově instalované zásuvce.
Zásuvku nainstalujte pokud možno uvnitř vestavného nábytku.
- Zásuvka by měla mít vlastní elektrický obvod.
- Pokud není zásuvka po instalaci spotřebiče přístupná, musí být nainstalováno odpojovací zařízení jako u pevného připojení.

Pokud je nutné připojit spotřebič napevno, musí být nainstalován všepólový odpojovač (jistič vedení, pojistky a stykače) s minimálním rozvorem kontaktů 3 mm.
Spotřebič smí napevno připojit pouze elektrikář.

Rozměry spotřebiče (obrázek A)

Bezpečnostní vzdálenosti (Obrázek B)

Vzdálenost mezi odkládací plochou varné desky a spodní stranou odsavače nesmí v případě elektrických varných desek překročit 500 mm a v případě plynových a kombinovaných sporáků 650 mm.
Pokud je v pokynech k instalaci plynového sporáku uvedena větší vzdálenost, musíte ji zohlednit.

Příprava nábytku

Vestavný nábytek musí být teplotně odolný do 90° C. Také po provedení úprav vestavného nábytku (výřezy) musí být zajištěna jeho stabilita.
Vyřízněte nábytek podle schématu pro vestavění.
Po vyříznutí odstraňte třísky.

Upozornění

- Dodržte vzdálenost mezi mezipatrem a hranou nábytku; viz výkres.
- Pro vyvrtání otvorů a vyříznutí otvoru použijte přiloženou šablonu.

1. Šablonu připevněte na spodní stranu mezipatra. Vyvrtejte otvory.**(Obrázek 1)**
2. Vyřízněte otvor pro odtahovou trubku:

Otvor pro odtahovou trubku nad vestavným nábytkem. **(Obrázek 2)**
Otvor pro odtahovou trubku za vestavným nábytkem. **(Obrázek 3)**

Vestavba spotřebiče

1. Přišroubujte pevně spotřebič k vestavnému nábytku. **(Obrázek 4)**
2. Vytáhněte výsuvný filtr, dokud není v jedné rovině s přední hranou vestavěného nábytku.**(Obrázek 5)**
3. Vyjměte kovový tukový filtr. Posuňte zarážku dopředu, dokud nepřiléhá k výsuvnému filtru. V této pozici zarážku pevně přišroubujte.

Demontáž spotřebiče

1. Odpojte spotřebič od elektrické sítě.
2. Odpojte odpadní vedení.
3. Uvolněte šrouby, kterými je spotřebič připevněn k nábytku.
4. Vyndejte spotřebič.

Připojení spotřebiče (obrázek 6)

Upozornění

- V případě režimu s odtahem vzduchu by měla být nainstalována zpětná klapka. Pokud není žádná zpětná klapka přiložena ke spotřebiči, můžete ji zakoupit ve specializované prodejně.
- V případě odtahu vedeného přes venkovní zeď použijte teleskopickou pozední skříň.

Spojení spotřebiče s odvodem vzduchu

Upozornění: Pokud jste použili hliníkovou trubku, tak předem vyhlaďte konec, který budete připojovat.

1. Přímo na vzduchové hrdlo spotřebiče připevněte odvětrávací trubku.
2. S pojte spotřebič s otvorem pro odvětrávání.
3. Oba spojovací prvky vhodně utěsněte.

Připojení spotřebiče na elektřinu

1. Zasuňte síťovou zástrčku do zásuvky.
2. Pokud je třeba připojit spotřebič napevno, prosím, řiďte se kapitolou "Elektrická přípojka".

INFORMAČNÍ LIST

BSH domácí spotřebiče, s.r.o., Pekařská 695/10b, 155 00 Praha 5

Obchodní značka BSH

Značka		**BOSCH**
Typ/prodejní označení		DHI625R
Barevné provedení		-
Příkon	W	156
z toho osvětlení	W	56
připojení přívodním kabelem o délce	m	1,3
Vnější rozměry		
výška	mm	180-180 / 180-180
šířka	mm	598
hloubka	mm	300
Objem větrání podle DIN 61591	m^3/h	
při provozu odvětrání stupeň 1 stupeň 2 stupeň 3		 80 100 110
intenzivní stupeň		NE
při provozu s cirkulací vzduchu s aktivním filtrem stupeň 1 stupeň 2 stupeň 3		 - - -
intenzivní stupeň		NE
Doběh ventilátoru	min.	-
Počet motorů:		1
Elektrické připojení		
napětí	V	230
Bezpečnost/odrušení		
odpovídá bezpečnostním předpisům		•
označení	CE	•
Robert Bosch-Hausgeräte GmbH Carl-Wery-Str. 34, 81739		

Hodnoty hlučnosti dle EN 60704-3 a EN 60704-2-13 při odvětrávání: max.
normální stupeň: 64 dB (A) re 1 pW (50 dB (A) 20 µPa akustický tlak)

Případné technické změny, tiskové chyby a odlišnosti ve vyobrazení jsou vyhrazeny bez upozornění. Aktuální návod najdete na webových stránkách www.bosch-home.com/cz.

Značka	BOSCH	
Informace v případě odsavače par pro domácnost	**Hodnota**	**Jednotka**
Model	**DHI625R**	
Činitel přírůstku času	-	
Index energetické účinnosti	106,1	%
Naměřený tlak vzduchu v bodě s nejvyšší účinností	159	Pa
Naměřený elektrický příkon v bodě s nejvyšší účinností	136	W
Nominální výkon systému osvětlení	56	W
Průměrné osvětlení vrhané systémem osvětlení na povrch varné plochy	121	lux

Tabulka povinných informací pro domácnost: **(Ve smyslu ekodizajn Nařízení Komise č 66/2014, čl.2.3.)**

Ujištění dovozce o vydání prohlášení o shodě

Vážený zákazníku,
dle § 13, odst.5 zákona č.22/97 Sb. Vás ujišťujeme, že na všechny výrobky distribuované společností BSH domácí spotřebiče s.r.o. našim obchodním partnerům bylo vydáno prohlášení o shodě ve smyslu zákona č. 22/97 Sb. a příslušných nařízení vlády.
Toto ujištění dovozce o vydání prohlášení o shodě se vztahuje na všechny výrobky včetně plynových spotřebičů, které jsou obsaženy v aktuálním ceníku firmy BSH domácí spotřebiče s.r.o.

Prohlášení o hygienické nezávadnosti výrobků

Všechny výrobky distribuované společností BSH domácí spotřebiče s.r.o. a přicházející do styku s potravinami splňují požadavky o hygienické nezávadnosti dle zákona č.258/2000 Sb., vyhlášky 38/2001 Sb. Toto prohlášení se vztahuje na všechny výrobky přicházející do styku s potravinami uvedené v aktuálním ceníku firmy BSH domácí spotřebiče s.r.o.

Záruční podmínky

Na tento uvedený výrobek je poskytována záruční lhůta 24 měsíců (ode dne prodeje).

Základním průkazem práv spotřebitele ve smyslu Občanského zákoníku je pořizovací doklad (paragon, faktura, leasingová smlouva ap.). Pokud byl při prodeji vydán záruční list, je tento součástí výrobku s výrobním číslem uvedeným na přední straně tohoto záručního listu. Zejména v případech delší než zákonné záruční lhůty je proto záruční list jediným průkazním dokladem práv uživatele pro uznání prodloužené záruky. Ve vlastním zájmu ho proto uschovejte. Nedílnou součástí záručního listu je doklad o pořízení (paragon, faktura, leasingová smlouva apod.) Pro případ prodloužené záruční lhůty z důvodu dříve provedených oprav je nutno předložit i opravní listy z těchto oprav.
Bezplatný záruční servis je možno poskytnout jen v případě předložení pořizovacího dokladu nebo v případě prodloužené záruky i vyplněného záručního listu (musí obsahovat druh spotřebiče, typové označení, výrobní číslo, datum prodeje a označení prodávajícího v souladu s § 620 odst. 3 Občanského zákoníku). Záruční list vyplňuje prodejce a je v zájmu spotřebitele zkontrolovat správnost a úplnost uvedených údajů. Záruční list je platný pouze v originálu, na kopie nebude brán zřetel.
Záruční oprava se vztahuje výhradně na závady, které vzniknou průkazně v době platné záruční lhůty, a to vadou materiálu nebo výrobní vadou. Takto vzniklé závady je oprávněn odstranit pouze autorizovaný servis. Uplatnit záruku může spotřebitel u autorizovaného servisu nebo v prodejně, kde byl spotřebič zakoupen. Zvolí-li spotřebitel jiný, než nejbližší autorizovaný servis, bude na něm, aby nesl v souvislosti s tím zvýšené náklady.

Ze záručních oprav jsou vyloučeny zejména tyto případy:
- výrobek byl instalován nebo používán v rozporu s návodem k obsluze, příp. s návodem na montáž
- údaje na záručním listu nebo dokladu o zakoupení se liší od údajů na výrobním štítku spotřebiče
- při chybějícím nebo poškozeném výrobním štítku spotřebiče
- je-li výrobek používán k jinému než výrobcem stanovenému účelu - spotřebič je určen k používání v domácnosti.
- záruka neplatí, je-li výrobek používán k profesionálním nebo komerčním účelům
- mechanické poškození (závady vzniklé při přepravě)
- poškození vzniklá nepozorností, živelnou pohromou nebo jinými vnějšími vlivy (např. vyšším napětím v elektrorozvodné síti, extrémně tvrdou vodou apod.)
- neodborným zásahem, nepovolenými konstrukčními změnami nebo opravou provedenou neoprávněnou osobou
- běžná údržba nebo čištění, instalace, programování, kontrola parametrů výrobku
- opotřebení vniklé používáním spotřebiče

Rozšířená záruka nad rámec zákona

U spotřebičů (pračky, myčky) sériově vybavených systémem Aqua-Stop (patent fy BSH) je výrobcem poskytnuta záruka na škody způsobené chybou tohoto systému. Na tyto škody poskytneme náhradu soukromému spotřebiteli a to po celou dobu životnosti spotřebiče.

Upozornění pro prodejce

Prodejce je povinen dát zákazníkovi platný prodejní doklad, kde bude uvedeno datum prodeje a označení spotřebiče a na požádání zákazníka je povinen vystavit správně a úplně vyplněný záruční list v den prodeje výrobku. Při případné předprodejní reklamaci je třeba předložit řádně vyplněný reklamační protokol.

„Spotřebič není určený pro používání osobami (včetně dětí) se sníženými fyzickými, smyslovými a nebo mentálními schopnostmi, a nebo s nedostatkem zkušeností a vědomostí, pokud jim osoba zodpovědná za jejich bezpečnost neposkytne dohled a nebo je nepoučila o používání spotřebiče.“

Kontakt na servis domácích spotřebičů BOSCH

BSH domácí spotřebiče, s.r.o.

Pekařská 695/10b

155 00 Praha 5

tel.: +420 251 095 546

email: opravy@bshg.com

Objednávky příslušenství a náhradních dílů

email: dily@bshg.com

Aktuální informace o servisu naleznete na internetových stránkách
www.bosch-home.com/cz.
Zde máte také možnost sjednat opravu pomocí online formuláře.

Odsávač pár
DHI625R

BOSCH

[sk] Návod na použitie

sk Obsah

Dôležité bezpečnostné pokyny 3
Ochrana životného prostredia 5
Tipy na úsporu energie 5
Ekologická likvidácia spotrebiča 5
Prevádzkové režimy 5
Režim s odvetraním vzduchu 5
Režim s obehom vzduchu 5
Obsluha spotrebiča 6
Výsuvný filter 6
Osvetlenie 6
Čistenie a údržba 6
Čo robiť v prípade poruchy ? 8
Zákaznícky servis 9
Príslušenstvo pre režim s obehom vzduchu 9

Ďalšie informácie k produktom, príslušenstvu, náhradným dielom a servisu nájdete na internetových stránkach:
www.bosch-home.com/sk

⚠ Dôležité bezpečnostné pokyny

Starostlivo si prečítajte tento návod. Iba tak budete schopný Váš spotrebič používať správne a bezpečne. Tento návod na použitie a montážny návod starostlivo uschovajte pre ďalšiu potrebu, či pre ďalšieho užívateľa.

Iba odborná inštalácia podľa montážneho návodu zaručuje bezpečné používanie spotrebiča. Za zabezpečenie dokonalej funkčnosti spotrebiča na mieste inštalácie zodpovedá inštalačný technik.

Spotrebič je určený iba pre použitie v domácnosti alebo v domácnosti podobnom prostredí. Spotrebič nie je určený pre vonkajšie použitie. Pri používaní nenechávajte spotrebič bez dozoru. Výrobca neručí za škody spôsobené nesprávnym použitím alebo nesprávnou obsluhou.

Tento spotrebič je určený pre použitie do najvyššie povolenej nadmorskej výšky 2000 m.

Deti staršie ako 8 rokov a osoby so zníženými fyzickými, senzorickými alebo mentálnymi schopnosťami alebo neskúsené alebo neinformované osoby môžu spotrebič používať iba pod dohľadom zodpovednej osoby, ktorá ich poučí, ako spotrebič bezpečne používať, a v prípade, že pochopili riziká, ktoré z používania vyplývajú.

Deti sa so spotrebičom nemôžu hrať. Deti do 8 rokov a bez dohľadu zodpovednej osoby nemôžu spotrebič čistiť a ani vykonávať jeho údržbu.

Deti mladšie ako 8 rokov by sa mali zdržiavať v bezpečnej vzdialenosti od spotrebiča a napájacieho vedenia.

Po vybalení prekontrolujte, či nie je spotrebič poškodený. Ak bol spotrebič počas prepravy poškodený, nezapájajte ho.

Tento spotrebič nie je určený pre použitie s externými spínacími hodinami alebo diaľkovým ovládaním.

Nebezpečenstvo udusenia!

Obalový materiál je pre deti nebezpečný. Nenechajte deti hrať sa s obalovým materiálom.

Smrteľné nebezpečenstvo!

Nebezpečenstvo otravy spätným nasiaknutím spalín.

Vždy zabezpečte dostatočný prívod čerstvého vzduchu, ak je súčasne zapnutý odsávač pár a využívate na kúrenie zdroj závislý od prívodu vzduchu z miestnosti.

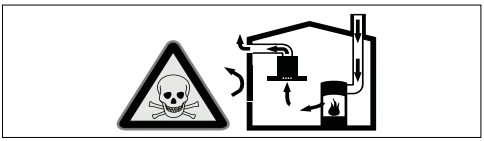

Vykurovacie zdroje závislé od prívodu vzduchu z miestnosti (napr. kúrenie na plyn, olej, drevo alebo uhlie, prietokový ohrievač, ohrievač teplej vody) využívajú pre svoju činnosť vzduch z miestnosti a spaliny odvádzajú príslušným systémom (napr. komínom).

Ak súčasne zapnete odsávač pár, vznikne v dôsledku odvodu vzduchu z kuchyne a z okolitých miestností podtlak, ak nie je zabezpečený dostatočný prívod vzduchu. Do miestnosti sa dostanú jedovaté plyny z komína alebo vetracej šachty.

- Preto je nutné vždy zabezpečiť dostatočný prívod čerstvého vzduchu.
- Inštalácia samotnej skrine do steny pre prívod a odvod vzduchu nie je dostačujúca.

Bezpečná prevádzka je možná iba vtedy, ak v miestnosti s vykurovacím zdrojom nevznikne podtlak vyšší ako 4 Pa (0,04 mbar). To je možné dosiahnuť iba vtedy, ak uzatvárateľnými otvormi,
ako sú dvere, okná, skrine pre prívod a odvod vzduchu alebo inými technickými opatreniami, môže prúdiť potrebný vzduch.

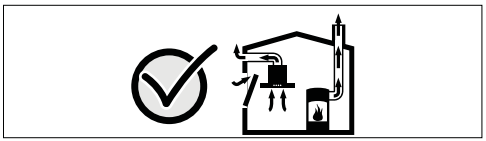

Vždy sa poraďte s kominárom, ktorý dokáže posúdiť ventiláciu celého domu a odporučí vám vhodné opatrenia na zabezpečenie odvetrávania.

Ak je odsávač pár používaný iba v režime s obehom vzduchu, nie je jeho použitie ničím obmedzené.

Nebezpečenstvo požiaru!

- Tuk usadený v tukovom filtri sa môže vznietiť.

  Čistite tukový filter minimálne každé dva mesiace.

  Nikdy nepoužívajte spotrebič bez tukového filtra.

- Tuk usadený v tukovom filtri sa môže vznietiť. V blízkosti spotrebiča nepracujte s otvoreným ohňom (napr. flambovanie). Spotrebič inštalujte do blízkosti vykurovacieho telesa na pevné palivá (napr. drevo alebo uhlie) iba vtedy, ak je súčasťou vykurovacieho telesa uzatvárateľný nesnímateľný kryt. Nesmú odlietavať iskry.
- Horúci olej a tuk sa veľmi ľahko vznietia. Nenechávajte horúci olej a tuk bez dozoru. Vzniknutý požiar nikdy nehaste vodou. Vypnite varnú zónu. Plamene opatrne uhaste pomocou vhodného krytu, hasiacou huňou a podobne.
- Plynové horáky, ktoré nie sú zakryté nádobami, vytvárajú počas prevádzky veľké teplo. Preto sa môže ventilačný spotrebič nad nezakrytými horákmi poškodiť alebo vznietiť. Plynové horáky musia byť pri prevádzke vždy zakryté nádobami.
- Viac spustených plynových horákov naraz produkuje veľa tepla. Preto sa môže ventilačný spotrebič nad nezakrytými horákmi poškodiť alebo vznietiť. Nepoužívajte dva súčasne spustené plynové horáky na najväčší plameň dlhšie ako 15 minút. Jeden plynový horák s výkonom viac ako 5kW (wok) zodpovedá dvom menším plynovým horákom.

Nebezpečenstvo popálenia!

Prístupné vonkajšie časti sa pri prevádzke rozpália. Týchto častí sa nikdy nedotýkajte. Deti sa musia zdržiavať v bezpečnej vzdialenosti.

Nebezpečenstvo poranenia!

- Časti vo vnútri spotrebiča môžu mať ostré hrany. Používajte ochranné rukavice.
- Predmety položené na spotrebič môžu spadnúť. Na spotrebič nestavajte žiadne predmety.

Nebezpečenstvo zasiahnutia elektrickým prúdom!

- Poškodený spotrebič môže spôsobiť zásah elektrickým prúdom. Nikdy nezapínajte Poškodený spotrebič. Vytiahnite sieťovú zástrčku alebo vypnite príslušný istič v poistkovej skrini. Zavolajte zákaznícky servis.
- Neodborné opravy sú nebezpečné. Opravy a výmenu poškodeného napájacieho kábla smie vykonávať iba nami vyškolený technik servisnej služby. Ak je spotrebič poškodený, odpojte ho z elektrickej siete alebo vypnite poistky. Zavolajte zákaznícky servis.
- Prenikajúca vlhkosť môže spôsobiť zásah elektrickým prúdom. Nepoužívajte žiadne vysokotlakové čističe ani parné čističe.

Príčiny poškodenia

Pozor!

Nebezpečenstvo poškodenia koróziou. Spotrebič počas varenia vždy zapnite, aby ho nepoškodila skondenzovaná vodná para. Skondenzovaná voda môže viesť ku korózii.

Nefunkčné žiarovky ihneď vymeňte, aby nedošlo k preťaženiu ostatných žiaroviek.

Nebezpečenstvo poškodenia v dôsledku vniknutia vlhkosti do elektroniky. Nečistite ovládacie prvky mokrou handrou.

Nebezpečenstvo poškodenia povrchu nesprávnym čistením. Nehrdzavejúce povrchy čistite iba v smere vybrúsenia. Nepoužívajte na čistenie ovládacích prvkov prípravky na nehrdzavejúce povrchy.

Nebezpečenstvo poškodenia povrchu drhnúcimi alebo brúsnymi čistiacimi prostriedkami. Nepoužívajte brúsne a drhnúce čistiace prostriedky.

Nebezpečenstvo poškodenia návratom zrazenej vody. Vetracie potrubie inštalujte tak, aby sa mierne zvažovalo smerom od spotrebiča (sklon 1°).

Ochrana životného prostredia

Váš nový spotrebič je obzvlášť energeticky úsporný. V tejto kapitole nájdete rady, ako pri jeho používaní ušetriť ešte viac energie a ako spotrebič ekologicky zlikvidovať.

Tipy na úsporu energie

- Počas varenia zabezpečte dostatočný prívod vzduchu, aby mohol odsávač pár pracovať efektívne a maximálne ticho.
- Stupeň odsávania prispôsobte intenzite kuchynského zápachu. Podľa potreby použite intenzívny stupeň. Ventilátor spustený na nízky stupeň spotrebováva malé množstvo energie.
- V prípade intenzívneho kuchynského zápachu včas prepnite na vyšší stupeň odsávania. Ak sa v kuchyni už rozšíril kuchynský zápach, tak je nutné zapnúť odsávač pár na dlhšiu dobu.
- Ak už nepotrebujete odsávať, tak odsávač pár vypnite.
- Ak už nepotrebujete svietiť, tak osvetlenie vypnite.
- Čistite v uvedených intervaloch filtre, popr. ich vymeňte, aby ste zvýšili účinnosť odvetrávania a zamedzili nebezpečenstvu požiaru.

Ekologická likvidácia výrobku

Zlikvidujte obal v súlade s predpismi pre ochranu životného prostredia.

Tento spotrebič je označený podľa európskej smernice 2012/19/EU o elektrických a elektronických zariadeniach (waste electrical and electronic equipment - WEEE).

Smernica stanovuje rámec pre spätný odber a recykláciu vyslúžených zariadení, platný pre celú EU.

Prevádzkové režimy

Tento spotrebič disponuje režimom s odvetraním alebo s obehom vzduchu.

Režim s odvetraním vzduchu

Nasávaný vzduch je čistený tukovými filtrami a odvádzaný von potrubím.

Upozornenie: Odvetranie vzduchu nemôže byť zavedené do dymovodu alebo komína, ani do šachty pre odvetrávanie miestnosti, v ktorej sú inštalované vykurovacie telesá.

- Pred zavedením odvetrania do komína alebo dymovodu, ktorý nie je v prevádzke, musíte získať povolenie príslušného kominárskeho majstra.
- V prípade odvetrania vedeného cez vonkajšiu stenu použite teleskopickú skriňu so soklom.

Režim s obehom vzduchu

Nasávaný vzduch je čistený tukovými filtrami a aktívnym uhlíkovým filtrom, potom je odvedený späť do kuchyne.

Upozornenie: Pre odstránenie pachov v režime s obehom vzduchu musí byť inštalovaný aktívny uhlíkový filter. Pre využitie viac možností spotrebiča s režimom s obehom vzduchu nahliadnite do príručky alebo sa poraďte so špecializovaným predajcom. Potrebné príslušenstvo zakúpite v špecializovanom obchode, prostredníctvom zákazníckeho servisu alebo v našom online obchode. Číslo príslušenstva nájdete na konci návodu na použitie.

Obsluha spotrebiča

Tento návod na obsluhu platí pre niekoľko modelov. Je možné, že niektoré z popisovaných funkcií sa netýkajú Vášho spotrebiča.

Upozornenie: Odsávač pár zapnite okamžite na začiatku varenia a vypnite ho niekoľko minút po ukončení varenia. Iba tak sa najúčinnejšie odstráni zápach vzniknutý pri varení.

Ovládací panel

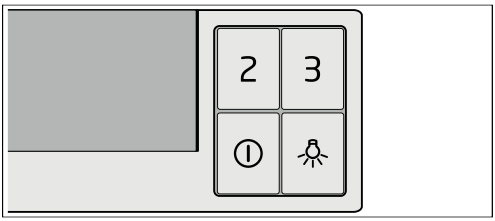

Vysvetlivky	
☼	Osvetlenie zap./vyp.
⏻	Ventilátor vyp./Stupeň odsávania 1
2	Stupeň odsávania 2
3	Stupeň odsávania 3

Výsuvný filter

Vysunutie výsuvného filtra

Uchopte stred filtra a vytiahnite ho.

Je prístupná ovládacia lišta a spotrebič je pripravený na prevádzku.

Upozornenie: Spotrebič sa spustí na nastavenie, ktoré bolo nastavené pri jeho zatvorení.

Zasunutie výsuvného filtra
Uchopte stred filtra a zasuňte ho.

Upozornenie: Odvetrávanie sa pri zatvorení vypne, osvetlenie zostáva zapnuté.

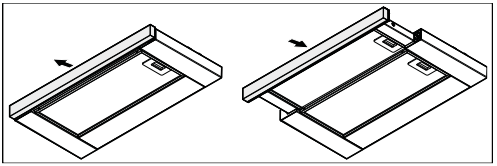

Nastavenie ventilátora

Upozornenie: Vždy prispôsobte intenzitu odsávania aktuálnym okolnostiam. Pri väčšom tvorení pary nastavte vyšší stupeň odsávania.

Zapnutie
Stlačte tlačidlo ⏻, 2 alebo 3.

Vypnutie
Stlačte tlačidlo ⏻.

Osvetlenie

Osvetlenie môžete zapínať a vypínať nezávisle od ventilátora.

Stlačte tlačidlo ☼.

Čistenie a údržba

⚠ **Nebezpečenstvo popálenia!**

Spotrebič sa počas prevádzky zohrieva, obzvlášť v oblasti osvetlenia. Pred čistením nechajte spotrebič vychladnúť.

⚠ **Nebezpečenstvo zasiahnutia elektrickým prúdom!**

Prenikajúca vlhkosť môže spôsobiť zásah elektrickým prúdom. Spotrebič čistite iba vlhkou handričkou. Pred čistením vytiahnite sieťovú zástrčku alebo vypnite poistky.

⚠ **Nebezpečenstvo zasiahnutia elektrickým prúdom!**

Prenikajúca vlhkosť môže spôsobiť zásah elektrickým prúdom. Nepoužívajte žiadne vysokotlakové čističe ani parné čističe.

⚠ **Nebezpečenstvo poranenia!**

Časti vo vnútri spotrebiča môžu mať ostré hrany. Noste ochranné rukavice.

Čistiace prostriedky

Aby ste sa vyvarovali poškodeniu rôznych povrchov použitím nesprávnych čistiacich prostriedkov, dbajte na údaje uvedené v tabuľke. Nepoužívajte:

- žiadne brúsne ani drhnúce čistiace prostriedky,
- prostriedky s vysokým obsahom alkoholu,
- drôtenky ani ostré čistiace hubky,
- žiadne vysokotlakové alebo parné čističe.

Nové penové utierky pred prvým použitím riadne vyperte.

Dodržujte všetky pokyny a varovania uvedené na obale čistiaceho prostriedku.

Povrch	Čistiace prostriedky
Nehrdzavejúca oceľ	Horúca voda so saponátom: Čistite handričkou a vysušte mäkkou utierkou. Nehrdzavejúce povrchy čistite iba v smere vybrúsenia. Prostredníctvom zákazníckeho servisu alebo v špecializovanej predajni si môžete zakúpiť špeciálne prípravky na čistenie nehrdzavejúceho povrchu. Čistiaci prostriedok nanášajte mäkkou handričkou vo veľmi tenkej vrstve.
Lakované povrchy	Horúca voda so saponátom: Čistite handričkou a vysušte mäkkou utierkou. Nepoužívajte žiadne čistiace prostriedky na nehrdzavejúcu oceľ.
Hliník a Plast	Čistiace prostriedky na sklo: Čistite mäkkou handričkou.
Sklo	Čistiaci prostriedok na sklo: Čistite mäkkou handričkou. Nepoužívajte škrabku na sklo.
Ovládacie prvky	Horúca voda so saponátom: Čistite handričkou a vysušte mäkkou utierkou. Nebezpečenstvo poškodenia elektroniky vniknutím vlhkosti. Nečistite ovládacie prvky mokrou handrou. Nepoužívajte žiadne čistiace prostriedky na nehrdzavejúcu oceľ.

Čistenie kovových tukových filtrov

Tento návod na obsluhu platí pre niekoľko modelov. Je možné, že niektoré z popisovaných funkcií sa netýkajú Vášho spotrebiča.

⚠ **Nebezpečenstvo požiaru!**

Tuk usadený v tukovom filtri sa môže vznietiť.
Čistite tukový filter minimálne každé dva mesiace.
Nikdy nepoužívajte spotrebič bez tukového filtra.

Upozornenie

- Nepoužívajte žiadne agresívne, kyslé alebo zásadité čistiace prostriedky.
- Pri čistení kovových tukových filtrov očistite vlhkou handrou tiež ich držiak v spotrebiči.
- Kovové tukové filtre je možné umývať v umývačke riadu alebo ručne.

Ručné umývanie:

Upozornenie: V prípade veľkého znečistenia môžete použiť špeciálne rozpúšťadlo na mastnotu. Môžete si ho kúpiť v online obchode.

- Namočte kovové tukové filtre do horúcej vody so saponátom.
- Filtre vyčistite kefou a potom ich dobre opláchnite.
- Nechajte filtre odkvapkať a vyschnúť.

V umývačke riadu:

Upozornenie: Pri čistení v umývačke riadu môže dôjsť k malej zmene zafarbenia. To však nemá žiadny vplyv na funkčnosť kovových tukových filtrov.

- Silno znečistené kovové tukové filtre neumývajte súčasne s riadom.
- Umiestnite kovové tukové filtre voľne do umývačky riadu. Kovové tukové filtre nemôžu byť v umývačke napevno.

Vytiahnutie kovových tukových filtrov

1. Odistite zámok a vyklopte kovový tukový filter smerom dole. Držte pritom filter zospodu druhou rukou.
2. Vytiahnite kovový tukový filter z držiaka.

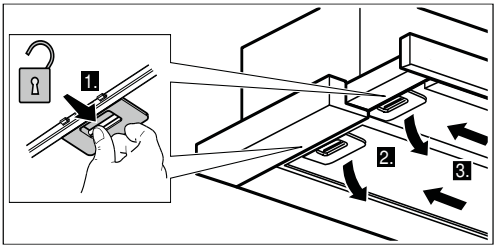

Upozornenie: Pod kovovým tukovým filtrom sa môže nahromadiť mastnota. Kovový tukový filter preto držte vodorovne, aby mastnota nevytiekla

3. Vyčistite kovový tukový filter.
4. Po vytiahnutí filtra vyčistite vnútro spotrebiča.

Vloženie kovových tukových filtrov

1. Nasaďte kovový tukový filter späť.
   Držte pritom filter zospodu druhou rukou.
2. Zaklopte kovový tukový filter smerom hore, musí zapadnúť západka.

Výmena aktívneho uhlíkového filtra (iba v režime s obehom vzduchu)

Pre zabezpečenie účinnosti odlučovania zápachu musíte filter pravidelne udržiavať.

Aktívne uhlíkové filtre musíte meniť minimálne každé 4 mesiace.

Upozornenie

- Aktívne uhlíkové filtre nie sú súčasťou dodávky. Aktívne uhlíkové filtre zakúpite v špecializovanom obchode, prostredníctvom zákazníckeho servisu alebo v našom online obchode.
- Aktívne uhlíkové filtre nie je možné čistiť alebo opätovne aktivovať.

1. Vytiahnite kovový tukový filter, pozri vyššie.
2. Zložte staré aktívne uhlíkové filtre z držiaka.
3. Zatlačte nové aktívne uhlíkové filtre do držiaka, kým počuteľne nezacvaknú.

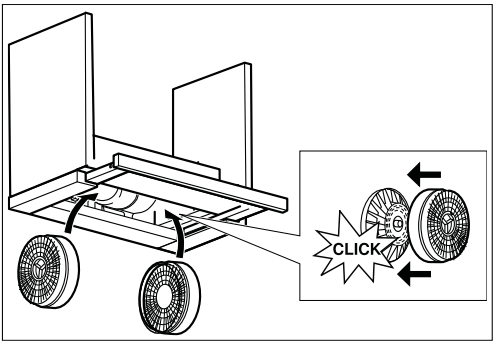

4. Za ne nasaďte kovový tukový filter, pozri vyššie.

Čo robiť v prípade poruchy?

Poruchu môžete často odstrániť sami. Pred tým, ako zavoláte zákaznícky servis, sa riaďte nasledujúcimi pokynmi.

⚠ **Nebezpečenstvo zasiahnutia elektrickým prúdom!**

Neodborné opravy sú nebezpečné. Opravy môže vykonávať a poškodený napájací kábel môže vymeniť iba nami preškolený servisný technik. Ak je spotrebič poškodený, odpojte ho z elektrickej siete alebo vypnite poistky. Zavolajte zákaznícky servis.

Tabuľka porúch

Porucha	Možná príčina	Riešenie
Spotrebič nefunguje.	Nie je zasunutá sieťová zástrčka.	Pripojte spotrebič k elektrickej sieti.
	Výpadok el. prúdu.	Prekontrolujte, či fungujú ostatné kuchynské spotrebiče.
	Nefunkčná poistka.	Prekontrolujte, či je poistka v poistkovej skrini v poriadku.
Nefunguje osvetlenie.	Nefunkčné žiarovky.	Vymeňte žiarovku, pozri kapitola "Výmena halogénových žiaroviek".

Výmena žiaroviek

⚠ **Nebezpečenstvo zasiahnutia elektrickým prúdom!**

Počas výmeny žiarovky sú kontakty objímky pod napätím. Pred výmenou vypnite spotrebič a vytiahnite sieťovú zástrčku alebo vypnite poistky.

Dôležité! Používajte iba osvetľovacie prostriedky rovnakého typu a rovnakého výkonu (pozri tiež objímka žiarovky alebo typový štítok).

Výmena halogénových žiaroviek so závitovou päticou

Upozornenie:

- Pri výmene žiarovky neodstraňujte plastový kryt. Žiarovky sú prístupné zvnútra, keď vyberiete kovový tukový filter.
- Pri nasádzaní halogénovej žiarovky sa nesmiete dotýkať sklenenej banky. Pri nasádzaní halogénovej žiarovky použite čistú handru.

1. Žiarovku nechajte vychladnúť.
2. Vyberte kovový tukový filter.
3. Vyskrutkujte žiarovku a nahraďte ju novou žiarovkou rovnakého typu.
4. Nasaďte kovový tukový filter.
5. Zasuňte sieťovú zástrčku do zásuvky alebo opäť zapnite istič.

Žiarovku nahraďte žiarovkou rovnakého typu:

Napätie: 240 V

Výkon: max. 28 W

Závit: E14

Výmena halogénových žiaroviek

Upozornenie: Pri nasádzaní halogénovej žiarovky sa nesmiete dotýkať sklenenej banky. Pri nasádzaní halogénovej žiarovky použite čistú handru.

1. Vhodným nástrojom opatrne uvoľnite kryt žiarovky.
2. Vyberte žiarovku a nahraďte ju novou žiarovkou rovnakého typu.

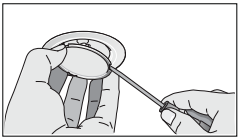

3. Nasaďte kryt žiarovky.
4. Zasuňte sieťovú zástrčku do zásuvky alebo opäť zapnite istič.

Vyberte žiarovku a nahraďte ju novou žiarovkou rovnakého typu:

Napätie: 12 V

Výkon: max. 20 W

Pätica: G4

Zákaznícky servis

Náš zákaznícky servis je Vám k dispozícii pre prípad, že potrebujete opraviť Váš spotrebič. Aby sme sa vyhli zbytočným výjazdom našich technikov, pokúsime sa vždy najprv nájsť vhodné riešenie.

Pri volaní do nášho servisu vždy uveďte úplné číslo výrobku (E-č.) a výrobné číslo (FD-č.), aby sme Vám mohli kvalifikovane pomôcť. Typový štítok, na ktorom sú tieto čísla uvedené, nájdete vo vnútri spotrebiča (prístupný po vytiahnutí kovových tukových filtrov).

Aby ste sa vyhli dlhému hľadaniu, môžete si tieto údaje o Vašom spotrebiči a telefónne číslo na zákaznícky servis zaznamenať tu:

E-Nr.	**FD-Nr.**

Zákaznícky servis ☏

Berte prosím ohľad na to, že za návštevu servisného technika z dôvodu nesprávnej obsluhy sa hradí poplatok, a to aj keď je spotrebič v záručnej dobe.

Kontaktné informácie pre všetky krajiny nájdete tu, prípadne v priloženom zozname zákazníckych centier.

Dôverujte odbornosti výrobcu. Tým zabezpečíte, že bude oprava vykonaná preškolenými servisnými technikmi, ktorí majú k dispozícii originálne náhradné diely pre Váš spotrebič.

Príslušenstvo pre režim s obehom vzduchu

(Nie je súčasťou dodávky.)

LZ26000

sk Ochrana životného prostredia

sk

Ochrana životného prostredia

Váš nový spotrebič je mimoriadne energeticky účinný. Nájdete tu tipy, ako s vaším spotrebičom ušetriť ešte viac energie.

Úspora energie

- Pri varení zabezpečte dostatočný prívod vzduchu, aby odsávač pár pracoval efektívne a s nízkou prevádzkovou hlučnosťou.
- Stupeň ventilácie prispôsobte intenzite výparov z varenia. Intenzívny stupeň používajte len podľa potreby. Nižší stupeň ventilácie znamená nižšiu spotrebu energie.
- Pri intenzívnych výparoch z varenia zvoľte včas vyšší stupeň ventilácie. Výpary z varenia, ktoré sa už dostali do kuchyne, si vyžadujú dlhší čas prevádzky odsávača pár.
- Odsávač pár vypnite, keď ho už nepotrebujete.
- Osvetlenie vypnite, keď ho už nepotrebujete.
- Filter čistite, príp. vymieňajte v uvedených intervaloch, aby sa zvýšila účinnosť ventilácie a aby sa zabránilo vzniku požiaru.

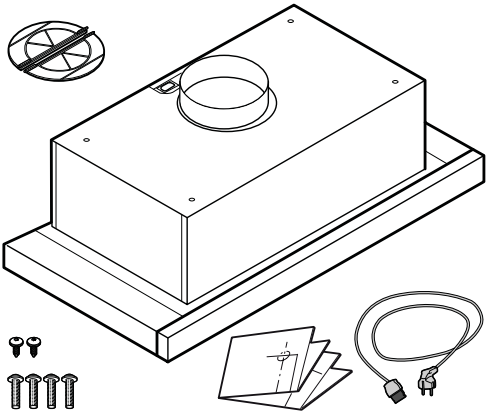

sk **Montážny návod**

A

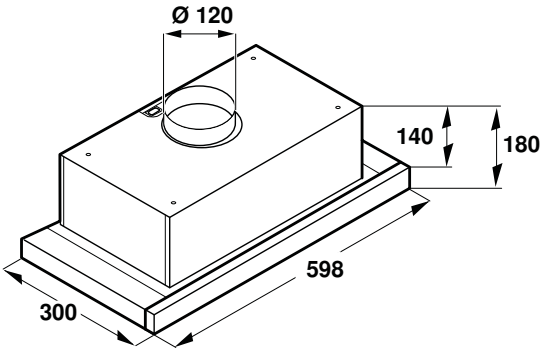

B

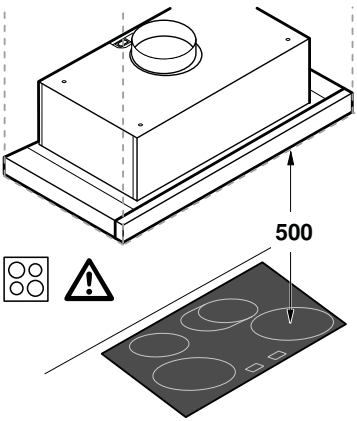

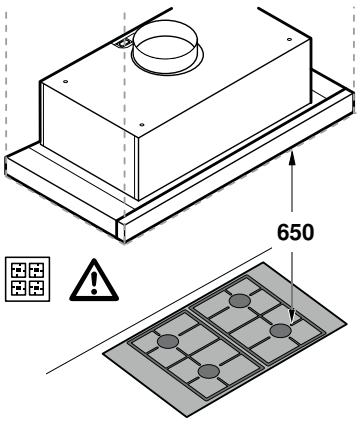

1

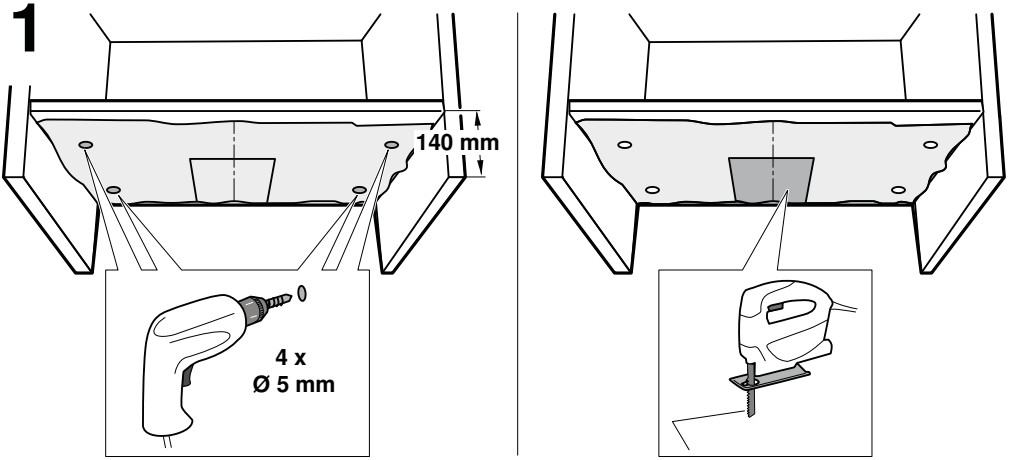

2

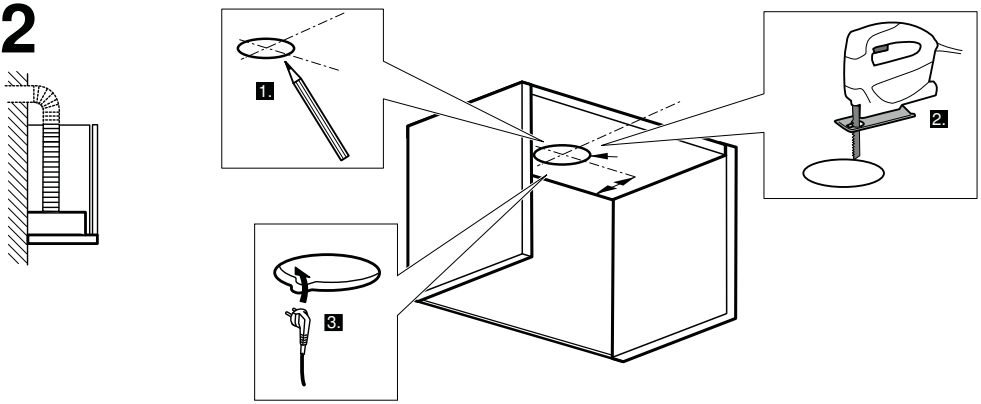

3

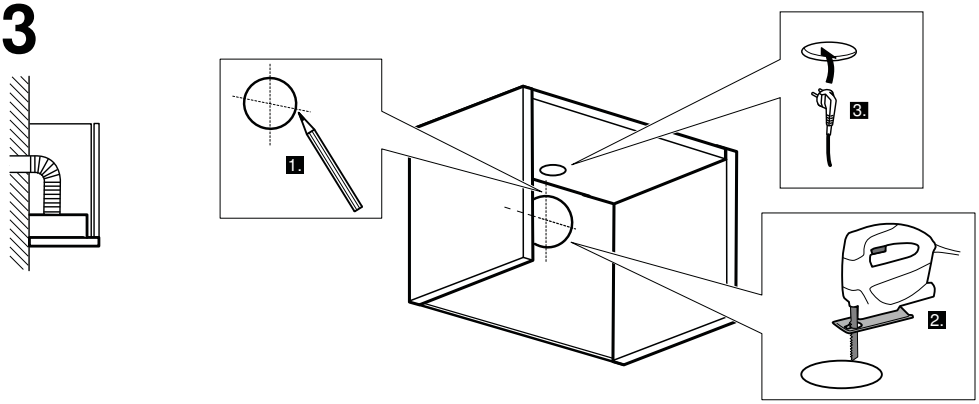

4

4 x
Ø 4,2 x 35

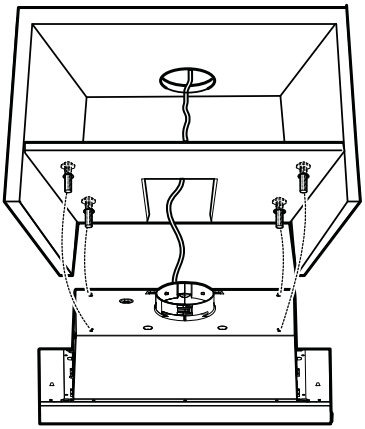

5

2 x
Ø 3,5 x 9,5

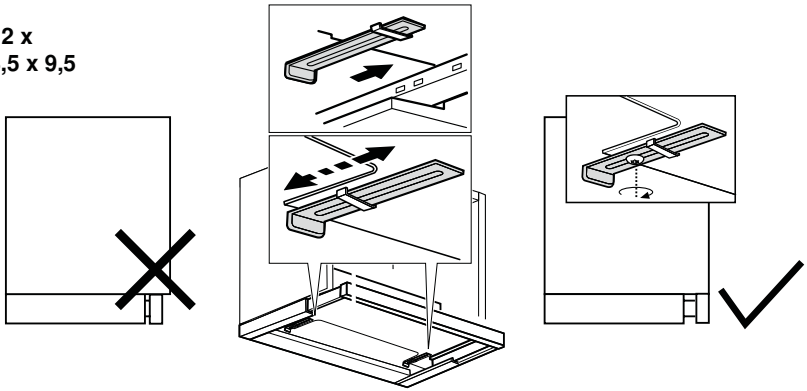

6

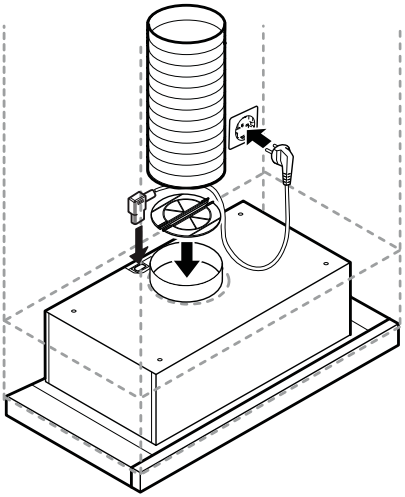

⚠ Dôležité bezpečnostné pokyny

Starostlivo si prečítate tento návod. Iba tak budete schopní Váš prístroj používať správne a bezpečne. Tento návod na obsluhu a montážny návod starostlivo uschovajte pre ďalšiu potrebu alebo ďalšieho užívateľa.

Iba pri odbornej montáži podľa montážneho návodu je zaručená bezpečnosť pri používaní. Za zabezpečenie dokonalej funkčnosti spotrebiča na mieste inštalácie zodpovedá inštalačný technik.

Šírka odsávača pár musí zodpovedať minimálne šírke varnej dosky.

Pri inštalácii dodržujte všetky aktuálne platné stavebné predpisy a predpisy miestneho dodávateľa elektriny a plynu.

Smrteľné nebezpečenstvo!
Nebezpečenstvo otravy spätným prúdením spalín.

Vždy zabezpečte dostatočný prívod čerstvého vzduchu, ak je súčasne zapnutý odsávač pár a využívate na kúrenie zdroj závislý od prívodu vzduchu z miestnosti.

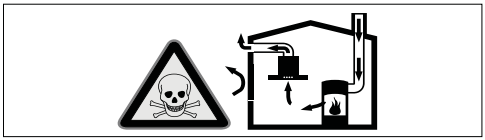

Vykurovacie zdroje závislé od prívodu vzduchu z miestnosti (napr. kúrenie na plyn, olej, drevo alebo uhlie, prietokový ohrievač, ohrievač teplej vody) využívajú ku svojej činnosti vzduch z miestnosti a spaliny odvádzajú príslušným systémom (napr. komínom).

Ak súčasne zapnete odsávač pár, vznikne v dôsledku odvodu vzduchu z kuchyne a okolitých miestností podtlak, ak nie je zabezpečený dostatočný prívod vzduchu. Do miestnosti sa dostanú jedovaté plyny z komína alebo šachty na odvetrávanie.

- Preto je nutné vždy zabezpečiť dostatočný prívod čerstvého vzduchu.
- Inštalácia samotnej skrine do steny pre prívod a odvod vzduchu nie je dostačujúca.

Bezpečná prevádzka je možná iba vtedy, ak v miestnosti s vykurovacím zdrojom nevznikne podtlak vyšší ako 4 Pa (0,04 mbar). Toho môžete dosiahnuť tým, že vzduch potrebný pre spaľovanie bude môcť prúdiť uzatvárateľnými otvormi, napr. dverami, oknami, alebo v spojení so skriňou pre prívod a odvod vzduchu alebo s inými technickými opatreniami.

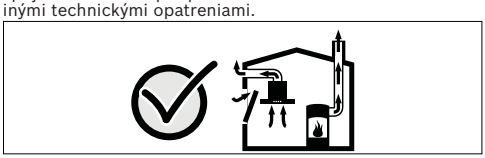

Vždy sa poraďte s kominárom, ktorý dokáže posúdiť ventiláciu celého domu a odporučí vám vhodné opatrenia pre zabezpečenie odvetrávania.

Ak je odsávač pár používaný iba v režime s obehom vzduchu, nie je jeho použitie ničím obmedzené.

Smrteľné nebezpečenstvo!
Nebezpečenstvo otravy spätným prúdením nasatím spalín. Pri inštalácii odvetrávania do miestnosti s vykurovacím telesom napojeným na komín musí byť prívod elektriny k odsávaču vybavený vhodným bezpečnostným spínačom.

Nebezpečenstvo požiaru!
Tuk usadený v tukovom filtri sa môže vznietiť. Dodržujte stanovené bezpečnostné vzdialenosti, aby nedošlo k nahromadeniu tepla. Dbajte na údaje o Vašom sporáku. Pri súčasnom používaní elektrických aj plynových varných zón platí vyššia z uvedených bezpečnostných vzdialeností.

Nebezpečenstvo poranenia!

- Časti vo vnútri spotrebiča môžu mať ostré hrany. Noste ochranné rukavice.
- Ak nepripevníte spotrebič riadne, môže spadnúť. Všetky upevňovacie prvky musia byť pevne a riadne utiahnuté.
- Spotrebič je ťažký. Pre manipuláciu so spotrebičom je potreba 2 osôb. Používajte iba vhodné nástroje a vybavenie.

Nebezpečenstvo zasiahnutia elektrickým prúdom!
Časti vo vnútri spotrebiča môžu mať ostré hrany. Pripojovací kábel môže byť poškodený. Počas inštalácie dajte pozor na to, aby sa pripojovací kábel nezlomil alebo nepricvikol.

Nebezpečenstvo udusenia!
Obalový materiál je pre deti nebezpečný. Nenechajte si hrať deti s obalovým materiálom.

Všeobecné informácie

Režim s odvetraním vzduchu

Upozornenie: Odvetranie vzduchu nemôže byť zavedené do dymovodu alebo komína, ani do šachty pre odvetrávanie miestnosti, v ktorej sú inštalované vykurovacie telesá.

- Pred zavedením odvetrania do komína alebo dymovodu, ktorý nie je v prevádzke, musíte získať povolenie príslušného kominárskeho majstra.
- V prípade odvetrania vedeného cez vonkajšiu stenu použite teleskopickú skriňu so soklom.

Šachta na odvetrávanie

Upozornenie: Výrobca spotrebiča nepreberá zodpovednosť za poškodenie spôsobené nesprávnou šachtou na odvetrávanie.

- Optimálnu funkčnosť spotrebiča zaistí krátka, rovná šachta na odvetrávanie s čo najväčším priemerom.
- Dlhé šachty na odvetrávanie s mnohými ohybmi alebo s priemerom menším ako 150 mm spôsobia nižší výkon a zvýšia hlučnosť ventilátora.
- Rúry alebo hadice tvoriace šachtu na odvetrávanie musia byť z nehoľavého materiálu.

Okrúhle rúry
Odporúčame rúry s vnútorným priemerom 150 mm, avšak najmenej 120 mm.

Ploché šachty
Priemer vnútorného prierezu musí zodpovedať odporúčanému priemeru okrúhlych rúr.

Ø 150 mm cca. 177 cm²

Ø 120 mm cca. 113 cm²

- Ploché šachty nemôžu mať ostré ohyby.
- Pri rozdielnom priemere rúr použite tesniacu pásku.

Pripojenie k elektrickému prúdu

⚠ Nebezpečenstvo zasiahnutia elektrickým prúdom!

Časti vo vnútri spotrebiča môžu mať ostré hrany. Pripojovací kábel môže byt poškodený. Počas inštalácie dajte pozor na to, aby sa pripojovací kábel nezlomil alebo nepricvikol.

Požadované parametre pre pripojenie do elektrickej siete nájdete na typovom štítku vo vnútri spotrebiča, ktorý je prístupný po vytiahnutí kovového tukového filtra.

DÍžka pripojovacieho vedenia: cca 1,30 m

Tento spotrebič zodpovedá ES predpisom o odrušení.

Spotrebič môže byť pripojený iba k predpisovo inštalovanej zásuvke.

Zásuvku nainštalujte, ak je možné, vo vnútri zabudovaného nábytku.

- Zásuvka by mala mať vlastný elektrický obvod.
- Ak nie je zásuvka po inštalácii spotrebiča prístupná, musí byť nainštalované odpojovacie zariadenie ako u pevného pripojenia.

Ak je potrebné pripojiť spotrebič napevno, musí byť nainštalovaný viacpólový odpojovač (istič vedenia, poistky a stýkače) s minimálnym rozstupom kontaktov 3 mm. Prístroj napevno môže pripojiť iba elektrikár.

Rozmery spotrebiča (Obrázok A)

Bezpečnostné vzdialenosti (Obrázok B)

Vzdialenosť medzi odkladacou plochou varnej dosky a spodnou stranou odsávača nemôže v prípade elektrických varných dosiek prekročiť 500 mm a v prípade plynových a kombinovaných sporákov 650 mm.
Ak je v pokynoch pre inštaláciu plynového sporáka uvedená väčšia vzdialenosť, musíte ju zohľadniť.

Príprava nábytku

Zabudovaný nábytok musí byť teplotne odolný do 90° C.
Po vykonaní úprav zabudovaného nábytku (výrezy) musí byť zabezpečená jeho stabilita.
Vyrežte nábytok podľa schémy pre zabudovanie. Po vyrezaní odstráňte triesky.

Upozornenie

- Dodržte vzdialenosť medzi medziposchodím a hranou nábytku; pozri výkres.
- Pre vyvŕtanie otvorov a vyrezanie otvoru použite priloženú šablónu.

1. Šablónu pripevnite na spodnú stranu medziposchodia. Vyvŕtajte otvory. **(Obrázok 1)**

2. Vyrežte otvor pre rúru na odvetrávanie:
Otvor pre rúru na odvetrávanie nad zabudovaným nábytkom. **(Obrázok 2)**
Otvor pre rúru na odvetrávanie za zabudovaným nábytkom. **(Obrázok 3)**

Zabudovanie spotrebiča

1. Priskrutkujte pevne spotrebič k zabudovanému nábytku. **(Obrázok 4)**

2. Vytiahnite výsuvný filter, kým nie je v jednej rovine s prednou hranou zabudovaného nábytku. **(Obrázok 5)**

3. Vytiahnite kovový tukový filter. Posuňte zarážku dopredu, kým neprilieha k výsuvnému filtru. V tejto pozícii zarážku pevne priskrutkujte.

Demontáž spotrebiča

1. Odpojte spotrebič z elektrickej siete.
2. Odpojte odpadové vedenie.
3. Uvoľnite skrutky, ktorými je spotrebič pripevnený k nábytku.
4. Vyberte spotrebič.

Pripojenie spotrebiča (Obrázok 6)

Upozornenie

- V prípade režimu s odvetraním vzduchu by mala byť nainštalovaná spätná klapka. Ak nie je žiadna spätná klapka priložená k spotrebiču, môžete ju kúpiť v špecializovanej predajni.
- V prípade odvetrania vedeného cez vonkajšiu stenu použite teleskopickú skriňu so soklom.

Spojenie spotrebiča s odvodom vzduchu

Upozornenie: Ak ste použili hliníkovú rúru, tak vopred vyhlaďte koniec, ktorý budete pripojovať.

1. Priamo na vzduchové hrdlo prístroja pripevnite rúru na odvetrávanie.
2. Spojte spotrebič s otvorom pre odvetrávanie.
3. Oba spojovacie prvky vhodne utesnite.

Pripojenie spotrebiča do elektriny

1. Zasuňte sieťovú zástrčku do zásuvky.
2. Ak je treba pripojiť spotrebič napevno, prosím, riaďte sa kapitolou Elektrická prípojka.

INFORMAČNÝ LIST

BSH domácí spotřebiče s.r.o., org. zložka Bratislava, Galvaniho 17/C, 821 04 Bratislava

Obchodná značka BSH

Značka		**BOSCH**
Typ/predajné označenie		DHI625R
Farebné prevedenie		-
Príkon	W	156
z toho osvetlenie	W	56
pripojenie sieťovou šnúrou s dĺžkou	m	1,3
Vonkajšie rozmery		
výška (odvetranie/cirkulácia)	mm	180-180 / 180-180
šírka	mm	598
hĺbka	mm	300
Objem vetrania podľa DIN 61591	m^3/h	
pri prevádzke odvetrania stupeň 1 stupeň 2 stupeň 3		 80 100 110
intenzívny stupeň		NIE
pri prevádzke s cirkuláciou vzduchu s aktívnym filtrom stupeň 1 stupeň 2 stupeň 3		 - - -
intenzívny stupeň		NIE
Dobeh ventilátora	min.	-
Počet motorov:		1
Elektrické pripojenie		
napätie	V	230
Bezpečnosť/odrušenie		
zodpovedá bezpečnostným predpisom		•
označenie	CE	•
Robert Bosch-Hausgeräte GmbH Carl-Wery-Str. 34, 81739		

Hodnoty hlučnosti podľa EN 60704-3 a EN 60704-2-13 pri odvetrávaní:
max. normálny stupeň: 64 dB (A) re 1 pW (50 dB(A) 20 µPa akustický tlak)

Prípadné technické zmeny, tlačové chyby a odlišnosti vo vyobrazení sú vyhradené bez upozornenia.
Aktuálny návod nájdete na webových stránkach www.bosch-home.com/sk

Značka	BOSCH	
Informácie v prípade odsávače pár pre domácnosť	**Hodnota**	**Jednotka**
Identifikácia modelu	**DHI625R**	
Činiteľ prírastku času	-	
Index energetickej účinnosti	106,1	%
Nameraný tlak vzduchu v bode s najvyššou účinnosťou	159	Pa
Nameraný elektrický príkon v bode s najvyššou účinnosťou	136	W
Nominálny výkon systému osvetlenia	56	W
Priemerné osvetlenie vrhané systémom osvetlenia na povrch varnej plochy	121	lux

Tabuľka povinných informácii pre domácnosť: **(V zmysle ekodizajn Nariadenia Komisie č 66/2014, čl.2.3.)**

BOSCH
Stvorené pre život

Záručný list

firmy **BSH** domácí spotřebiče s.r.o.
Pekařská 695/10a, 155 00 Praha 5, ČR

2 roky
záruka od výrobcu
na všetky spotrebiče

Dovozca: **BSH domácí spotřebiče s.r.o.**
org. zložka Bratislava
Galvaniho 17/C, 821 04 Bratislava

Výrobok:	Produktové číslo: E-Nr. Poradové číslo: FD
Dátum predaja, pečiatka, podpis	Dátum montáže, pečiatka, podpis

Predajca je povinný úplne a čitateľne vyplniť všetky požadované údaje v záručnom liste v deň predaja spotrebiča. Neoddeliteľnou súčasťou tohto záručného listu je daňový doklad o predaji výrobku.

Záručný list je dokladom práv spotrebiteľa v zmysle Občianskeho zákonníka. Je súčasťou výrobku s výrobným číslom uvedeným na prednej strane tohto záručného listu, zvlášť v prípadoch dlhších než zákonom daná záručná lehota je záručný list jedným z dokázateľných prostriedkov práv užívateľa. Je v záujme spotrebiteľa, aby si skontroloval správnosť a úplnosť všetkých uvedených údajov, ako i to, či dostal od predajcu záručný list so správnym označením pre uvedený druh výrobku.

Odporúča sa, aby výrobky montoval a uviedol do prevádzky autorizovaný servis, ktorý poskytuje záruku odbornej montáže, predvedenie a preskúšanie výrobku.
Montáž a inštalácia spotrebiča musí byť vykonaná v súlade s vyhláškou ÚBP SR č. 718/2002 Z. z. súvisiacich predpisov a noriem v platnom znení.
Pred montážou výrobku je nutné, aby boli splnené všetky podmienky pre pripojenie na inžinierske siete podľa platných noriem a podľa návodu na použitie.

Zápisy o uskutočnených opravách:

Dátum objed. opravy	Dátum dokončenia	Číslo oprav. listu	Stručný opis poruchy

Upozornenie pre predajcov

Predajca je povinný dať zákazníkovi platný doklad o predaji, kde bude uvedený dátum predaja a označenie spotrebiča, a súčasťou dokladu o kúpe tovaru je správne a úplne vyplnený záručný list v deň predaja výrobku. V prípade predpredajnej reklamácie je potrebné predložiť riadne vyplnený reklamačný protokol.

Záručné podmienky

– na výrobok sa poskytuje záručná lehota **24 mesiacov** odo dňa zakúpenia výrobku kupujúcim
– spotrebiteľ je oprávnený chybu vytknúť do šiestich mesiacov od jej zistenia, najneskôr však do uplynutia záručnej lehoty
– pri reklamácii je podmienkou predložiť platný daňový doklad o kúpe výrobku (napr. pokladničný blok, faktúru a pod.)
– ak je výrobok používaný na iný než výrobcom stanovený účel alebo je výrobok používaný v rámci predmetu obchodnej činnosti, poskytuje sa záručná lehota 6 mesiacov odo dňa zakúpenia, keďže spotrebiče sú určené výhradne na použitie v domácnosti
– za chybu výrobku sa nepovažuje jeho nadmerné opotrebovanie a z toho vyplývajúce absencie niektorých pôvodných vlastností, ktoré boli spôsobené napr. zanedbaním bežnej údržby, čistenia, nadmerným používaním výrobku
– záručná lehota neplynie počas obdobia, keď kupujúci nemôže užívať tovar pre jeho chyby, za ktoré zodpovedá predávajúci
– ak nebude zistená žiadna porucha, na ktorú sa vzťahuje bezplatná záručná oprava, alebo bude zistená porucha nezavinená výrobcom, hradí náklady spojené s vyslaním servisného technika osoba, ktorá uplatnila nárok na túto opravu
– záručné opravy vykonávajú autorizované servisné strediská podľa zoznamu uvedeného v tomto záručnom liste

Právo na bezplatnú opravu výrobku na náklady BSH domácí spotřebiče s.r.o., organizačná zložka Bratislava, zaniká, ak:
– je nečitateľný výrobný štítok alebo na výrobku chýba,
– údaje na doklade o predaji sa líšia od údajov uvedených na výrobnom štítku spotrebiča,
– výrobok bol namontovaný v rozpore s návodom na montáž, prípadne nebol dodržaný súlad s platnými STN alebo s návodom na obsluhu,
– výrobok bol neodborne namontovaný alebo nebol uvedený do prevádzky organizáciou oprávnenou v zmysle vyhlášky ÚBP SR č. 718/2002 Z. z., platí pre plynové spotrebiče a spotrebiče s elektrickým napájaním 400 V, ako i pre spotrebiče dodávané bez elektrického kábla, prípadne bez elektrickej koncovky,
– bola vykonaná konštrukčná zmena alebo zásah do výrobku neoprávnenou osobou,
– porucha na výrobku vznikla použitím neoriginálnych náhradných dielov alebo príslušenstva,
– ide o poškodenie: mechanické, nadmernou záťažou, v dôsledku vodného kameňa, neodborného zapojenia, živelnou pohromou, vonkajšími vplyvmi a pod.

Vyhlásenie o hygienickej neškodnosti výrobku

Všetky výrobky distribuované spoločnosťou BSH domácí spotřebiče s.r.o., organizačná zložka Bratislava, prichádzajúce do styku s potravinami **spĺňajú požiadavky** o hygienickej neškodnosti podľa **európskej normy EC 1935/2004**. Toto vyhlásenie sa vzťahuje na všetky výrobky prichádzajúce do styku s potravinami uvedené v aktuálnom cenníku BSH domácí spotřebiče s.r.o., organizačná zložka Bratislava.

Symbol uvedený na výrobku alebo jeho obale upozorňuje na to, že výrobok po skončení jeho životnosti nepatrí k bežnému domácemu odpadu, ale ho treba odovzdať do špeciálnej zberne odpadu na recyklovanie elektrických alebo elektronických spotrebičov. Vašou podporou správnej likvidácie pomáhate opäť získať cenné suroviny a chrániť tak životné prostredie. Ďalšie informácie o recyklovaní tohto výrobku získate na miestnom úrade, v zberni odpadu alebo v združení Envidom, ktoré zabezpečuje zber, prepravu, spracovanie, recykláciu a ekologické zneškodňovanie elektroodpadu v zmysle zákona.

Uistenie dovozcu o vydaní vyhlásenia o zhode

Vážený zákazník,
Podľa zákona č. 264/1999 Z. z. Vás uisťujeme, že na všetky výrobky distribuované spoločnosťou BSH domácí spotřebiče s. r. o. našim obchodným partnerom, bolo vydané prehlásenie o zhode v zmysle zákona č. 264/1999 Z. z. a príslušných nariadení vlády. Toto uistenie dovozcu o vydaní prehlásenia o zhode sa vzťahuje na všetky výrobky vrátane plynových spotrebičov, ktoré sú obsiahnuté v aktuálnom cenníku firmy BSH domácí spotřebiče s. r. o.

ZOZNAM SERVISOV DOMÁCICH SPOTREBIČOV BOSCH

Servisné stredisko	Ulica	Mesto	Telefón	E-mail + web
Peter Špik	Partizánska 14	Bardejov 085 01	054/474 62 27 0903 527 102	spikservis@gates.sk www.spikelektro.sk
Martin Ščasný, servis domácich spotrebičov	Hnilecká 11	Bratislava 821 06	02/38 10 33 55 0918 996 988	servis@bsservis.sk www.bsservis.sk
Martin Ščasný, servis domácich spotrebičov	Trhová 36	Bratislava 841 02	02/38 10 33 55 0918 522 734	servis@bsservis.sk www.bsservis.sk
TECHNO SERVIS BRATISLAVA spol. s r. o.	Kopčianska 8, 10	Bratislava 851 01	02/64 46 36 43 0907 778 406	technoservis@nextra.sk www.technoservis.sk
Viva elektroservis, s. r. o.	Mýtna 17	Bratislava 811 07	02/45 95 88 55 0905 722 111	servis@vivaservis.sk www.vivaservis.sk
LASER Komárno spol. s r. o.	Mesačná 20	Komárno 945 01	035/770 26 88 0915 222 454	servis@laser-kn.sk www.laser-kn.sk
Ing. Ľubor Kolesár Kubis	Thurzova 12	Košice 040 01	055/622 14 77 0905 894 769	kubisservis@mail.t-com.sk
ELEKTROSERVIS VALTIM	Ul. Obrancov mieru 9	Michalovce 071 01	056/642 32 90 0903 855 309	valiskalubomir@stonline.sk
EXPRES servis Anna Elmanová	Spojovacia 7	Nitra 949 01	037/652 45 97 0903 524 108	expresservis@naex.sk
Domoss Technika a. s.	Žilinská 47	Piešťany 920 01	033/774 48 10 033/774 24 17	servis@domoss.sk www.domoss.sk
TATRACHLAD POPRAD s. r. o.	Továrenská ul. č. 3	Poprad 058 01	052/772 20 23 0903 906 828	tatrachlad@tatrachlad.sk www.tatrachlad.sk
BARAN servis – Baran Luboš	Švábska 6695/57A	Prešov 080 05	051/772 14 39 0905 904 572	baranservis@mail.t-com.sk www.baranservis.sk
ELEKTROSERVIS Pavlíček Peter	V. Clementisa 6	Prievidza 971 01	046/548 57 78 0905 264 822	pavlicek.elektroservis@stonline.sk www.peterpavlicek-elektroservis.sk
N.B.ELEKTROCENTRUM	B. Bartóka 24	Rimavská Sobota 979 01	047/581 18 77 0905 664 258	nbelektrocentrum@stonline.sk
Elpra spol. s r. o.	Liptovská Lužná 496	Ružomberok 034 72	044/439 64 13 0905 577 817	elpra@speednet.sk
BSC – servis centrum spol. s r. o.	Hlavná ul. č. 5	Sučany 038 52	043/400 34 24 0902 272 727	bsc@bsc-serviscentrum.sk www.bsc-serviscentrum.sk
Jozef Rožník	Žabinská 325	Trenčín 911 05	0903 702 458	roznik@bshservis.sk www.bshservis.sk
STAFEXPRESS-ELEKTROSERVIS	Hviezdoslavova 34	Zvolen 960 01	045/540 07 98 0905 259 983	stafexpress.zvservis@mail.t-com.sk
M-SERVIS Mareš Jaroslav	Komenského 38	Žilina 010 01	041/564 06 27	mservis@zoznam.sk www.m-servis.sk

Dodavatel CZ:

BSH domácí spotřebiče s.r.o.
Pekařská 695/10a
155 00 Praha 5

Dodávateľ SK:

BSH domací spotřebiče s.r.o.
organizačná zložka Bratislava
Galvaniho 17/C
821 04 Bratislava