Elisir Café

Ariete

NÁVOD
K OBSLUZE

MODEL 1331

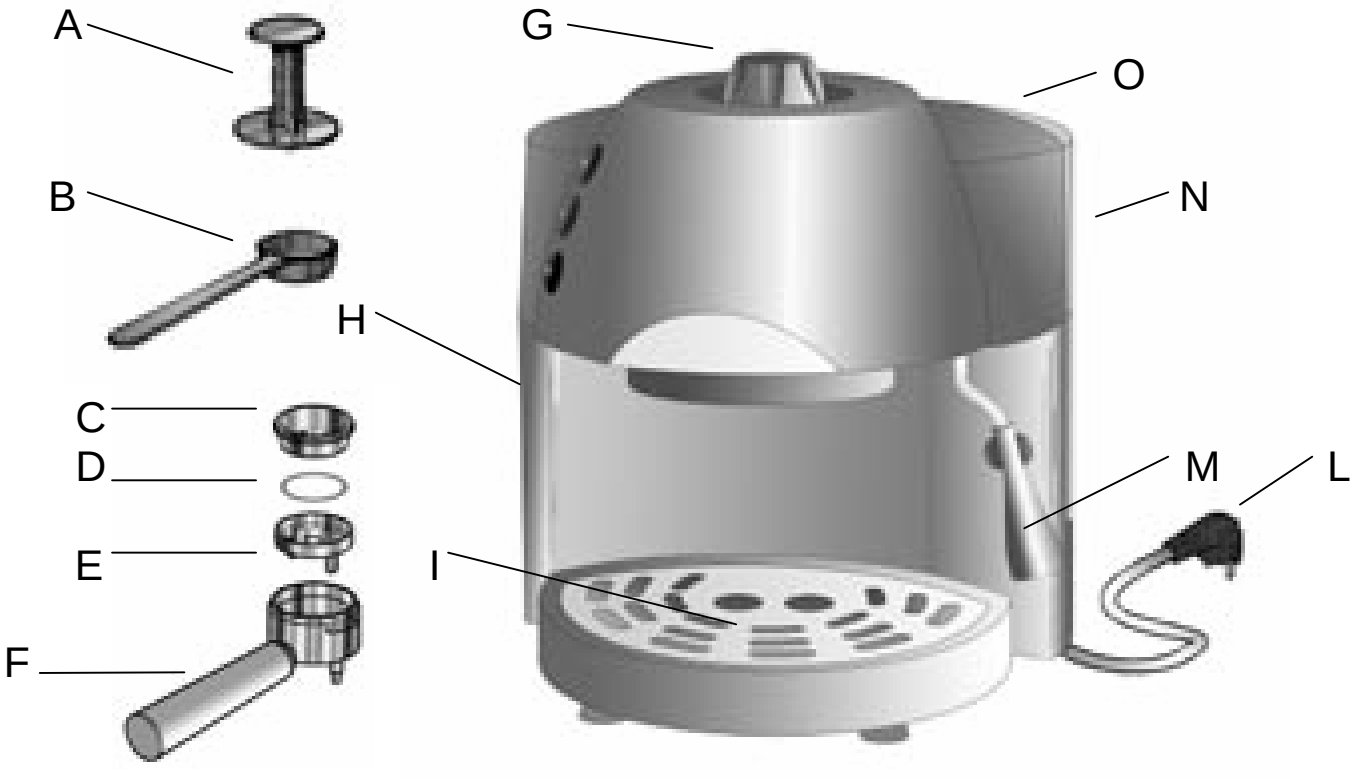

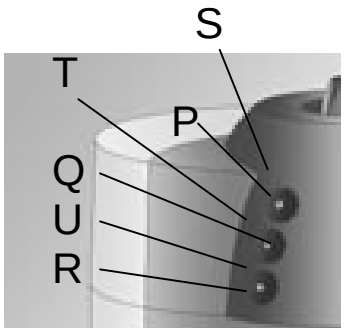

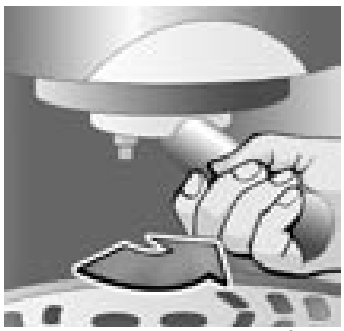

Obr. 3

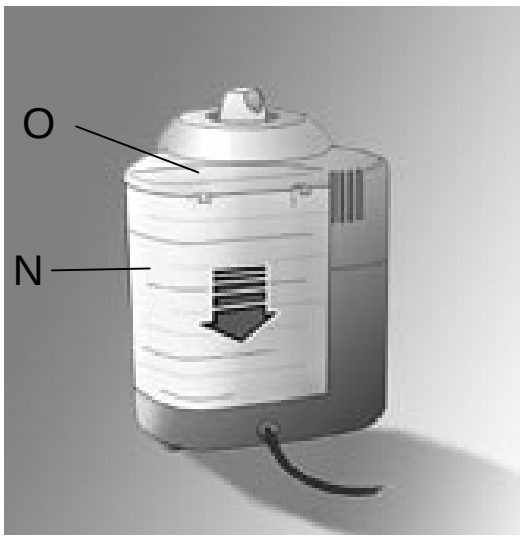

Obr.1

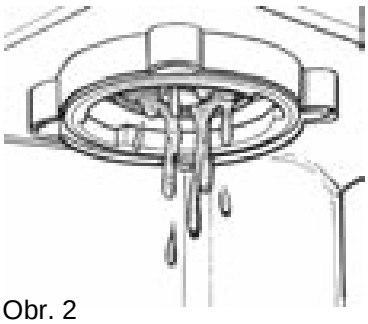

Obr. 2

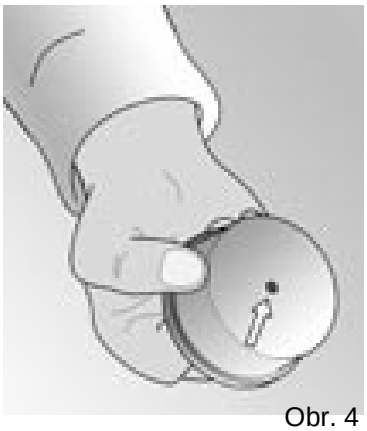

Obr. 4

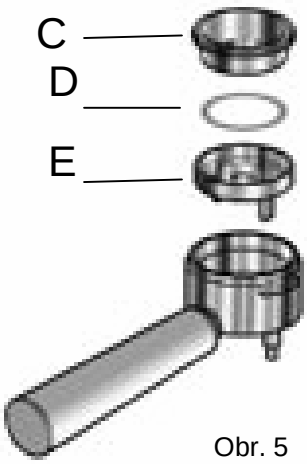

Obr. 5

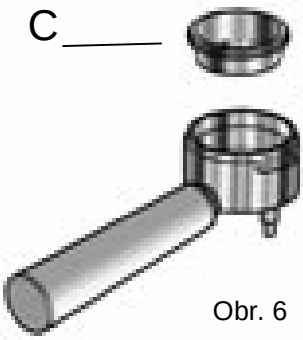

Obr. 6

Obr. 7

DŮLEŽITÁ UPOZORNĚNÍ

- Pozorně si přečtěte všechny pokyny a informace v tomto návodu k obsluze dříve než připravíte spotřebič k provozu.
- Pokud v kávovaru není voda, nezapínejte ho.
- Síťový kabel se nesmí dotýkat žádné části přístroje.
- Nepokládejte přístroj na nebo do blízkosti zdroje tepla.
- Před jakoukoliv údržbou nebo čištěním vypojte přístroj ze zásuvky.
- Než kávovar poprvé spustíte, přesvědčte se, že napětí ve Vaší elektrické síti odpovídá napětí uvedenému na štítku pod kávovarem.
- **Použití prodlužovacího kabelu, který není schválen výrobcem, může způsobit poškození přístroje, zranění a nehody.**
- **Nikdy nemiřte parní tryskou ani horkou vodou na jakoukoliv část těla – hrozí nebezpečí popálení.**
- Přístroj postavte na pevný povrch, kde nehrozí riziko převrhnutí. Nikdy nepoužívejte přistroj ve vnějším prostředí. Rovněž nedávejte přístroj na velmi horký povrch ani do blízkosti otevřeného ohně. Hrozí poškození krytu.
- K umístění kávovaru zvolte dobře prosvětlené a čisté prostředí se snadno dostupnou elektrickou zásuvkou.
- Nikdy nenechte pracující části přístroje přijít do styku s vodou. Hrozí elektrický zkrat.
- Nádobu plňte pouze studenou vodou. Použití teplé/horké vody nebo jiné kapaliny může kávovar poškodit.
- Do nádoby nedávejte přílišné množství vody.
- V případě poruchy/poškození nebo podezření na poruchu/poškození kávovaru po jeho pádu, ho neprodleně vypojte ze zásuvky. Nikdy poškozený přístroj nezapínejte. **OPRAVY MŮŽE PROVÁDĚT POUZE AUTORIZOVANÝ SERVIS.** Výrobce se zříká jakékoliv odpovědnosti za poškození způsobené neoprávněnými opravami!
- Nikdy nenechávejte přístroj v prostředí, kde teplota klesá pod 0° C. Voda, která je v přístroji se může změnit na led a poškodit přístroj.
- Nevystavujte kávovar vlivům počasí (přímé slunce, déšť apod.).
- Uchovejte balící součásti přístroje mimo dosah dětí. Mohly by být potenciálně nebezpečné.
- Než kávovar naplníte vodou, vypojte ho ze sítě.
- Přístroj je pouze pro domácí použití.
- Pokud je přístroj v činnosti, dbejte na to, aby byly děti mimo jeho dosah.
- Pokud je poškozen přívodní kabel, musí být vyměněn výrobcem, Servisem Technické Podpory nebo osobou s podobnou kvalifikací.
- Když obsluhujete kávovar, nedotýkejte se háčku držáku filtru ani párové tyčky, mohly by Vás popálit
- Nepoužívejte perlivou vodu

Přístroj můžete vyčistit po tom, co jste ho vypojili ze sítě a nechali jeho horké součásti vychladnout. K čištění používejte jemný hadřík lehce namočený do vody, do které můžete přidat několik kapek neagresivního saponátu (nikdy nepoužívejte přípravky, které poškozují lak). **NIKDY NEPONOŘTE CELÝ PŘÍSTROJ DO VODY NEBO JINÉ TEKUTINY.** Nepoužívejte nikdy myčku nádobí na samotný přístroj ani na jeho příslušenství (držák filtru a Thermocream disc).

- Přístroj odpovídá normě EEC 89/336 o elektromagnetické kompatibilitě.
- V případě, že budete přístroj odstraňovat, doporučujeme uříznout přívodní kabel a zajistit, aby všechny části přístroje, které by mohly být potenciálně nebezpečné, nemohly poranit děti, které si s přístrojem můžou hrát.

PEČLIVĚ USCHOVEJTE TYTO INSTRUKCE

Kávovary ARIETE jsou dokonalé pro kohokoliv, kdo si chce užívat radostí života, které začínají u dobrého šálku kávy. Thermocream© disc vám vždy zaručí horký a krémový šálek kávy, jako v barech či kavárnách.
Díky zařízení MAXI CAPPUCCINO kávovary ARIETE uspokojí také milovníky cappuccina. Užijte si dobrý šálek kávy s kávovarem Arietě ELISIR CAFÉ!

POPIS PŘÍSTROJE

A – Pěchovadlo kávy
B – Odměrka
C – Thermocream® filtr
D – Silikónový kroužek
E – Thermocream® disc
F – Profesionální držák filtru
G – Ovladač výdeje páry
H – Spotřebič
I – Mřížka na šálky
L – Síťový kabel a zástrčka
M – Zařízení MAXI CAPPUCCINO a vodní + parní tryska
N – Zásobník na vodu
O – Kryt zásobníku
P – Kontrolka ON/OFF
Q – Kontrolka přípravy kávy
R – Kontrolka hotové kávy/páry
S – Hlavní spínač ON/OFF
T – Spínač zdroje kávy
U – Parní spínač

PŘED PRVNÍM POUŽITÍM

Zkontrolujte, zda se napětí ve vaší síti shoduje s napětím uvedeným na štítku s technickými informacemi na spodní straně přístroje. Přístroj položte na rovný povrch a ujistěte se, že všechny přísavky pevně přilnou k povrchu. Před prvním použitím vymyjte zásobník, dejte ho na své místo **(obr. 1)** a naplňte čerstvou vodou. Zapojte přístroj do sítě, která by měla mít uzemnění. Stiskněte spínač (S), abyste zapnuli přístroj. Rozsvítí se kontrolky (P) a (R), které signalizují, že je přístroj zapnutý a že se zahřívá tlaková nádoba. Stiskněte spínač zdroje kávy (T) a vyčkejte do chvíle než začne voda vytékat z filtrovacího kroužku (obr. 2).
Při použití přístroje poprvé nebo po dlouhé době doporučujeme nechat protéct aspoň jeden šálek vody.
Umístěte šálek pod trysku MAXI CAPPUCCINA (M) a otočte ovladačem (G) doleva.
Poté ovladač otočením doprava zavřeme a vypneme spínač zdroje kávy (T).
PŘÍSTROJ JE PŘIPAVEN NA PŘÍPRAVU KÁVY, KDYŽ KONTROLKA (R) ZHASNE

PŘIPRAVUJEME KÁVU

Odměřte potřebné množství kávy do filtru. Na dva šálky dejte do filtru 2 odměrky na jednu kávu jednu. Použijte přibalené pěchovadlo kávy (A).
Nasaďte držák páky na své místo. Poté otočte doleva o 40 až 45 stupňů. **(Obr. 3).** Držák filtru pevně utáhněte a ujistěte se, že drží pevně v obroučce. Pokud bude v držáku příliš mleté kávy, utáhnutí bude obtížné a káva bude z držáku při přípravě unikat. Doporučujeme počkat 8 až 10 minut s vloženým držákem s kávou, aby se zařízení zahřálo a připravilo výtečný první horký šálek kávy. U následujících šálků kávy již toto není nutné. Čas od času se kontrolka (R) rozsvítí a zase zhasne, což značí, že termostat v boileru uchovává vodu na stejné teplotě. Doporučujeme připravovat jak první, tak i následující kávy jen pokud je kontrolka (R) zhasnutá. Nyní stiskněte prostřední spínač (T). Skrz trysky držáku páky začne protékat káva. Pokud chcete tok zastavit, stiskněte spínač (T) znovu. **Poznámka: stejně jako u profesionálních kávovarů, nesnímáme držák páky, pokud je zapnutý spínač zdroje kávy**; poté, co jste připravili kávu, postupně uvolněte držák páky otočením doprava

Systém ARIETE Thermocream® byl speciálně navržen, aby splňoval veškeré požadavky zákazníka a sestává se ze dvou částí: Filtru Thermocream® (C), na kterém je speciální ústí **(Obr. 4),** které napomáhá tvorbě pěny plastikový talířek Thermocream® (E) se silikonovým kroužkem (D), který se může použít následujícími způsoby:

- nasazením všech součástí do držáku filtru – dostanete tak kávu s jemnější pěnou **(Obr. 5)**
- nasazením pouze filtru (C) – dosáhnete šálku kávy s vyšší pěnou **(Obr. 6)**

PŘIPRAVUJEME CAPPUCCINO

Abyste připravili cappuccino, kakao nebo k ohřátí jiných teplých nápojů, stiskněte spínač (U). Rozsvítí se kontrolka (R). Když kontrolka zhasne, je kávovar připraven vyrobit páru.
UPOZORŇENÍ: když se přístroj zahřívá, může produkovat malé množství páry z kroužku filtru. Toto je naprosto normální.
V tento moment položte pod zařízení MAXI CAPPUCCINO (M) šálek nebo sklenici. A otočte ovladačem (G) doleva **(Obr. 7)**. Objeví se malé množství vody následované silným proudem páry. Otočte ovladač (G) doprava a položte pod zařízení MAXI CAPPUCCINO nádobu s mlékem, které bude napěněné. Poté ponořte hubičku do nádoby s mlékem a otočte s ovladačem páry (G) opět doleva, dokud nedosáhnete požadovaného množství pěny. Během této operace se může rozsvěcet a zhasínat kontrolka (R), což pouze značí, že termostat udržuje vodu potřebnou na páru na správné konstantní teplotě. Ovladač (G) doporučujeme použít pouze pokud je kontrolka (R) zhasnutá.

PŘIPRAVUJEME DALŠÍ ŠÁLKY KÁVY

Nechte přístroj vychladnout stiskem tlačítka (U). Pokud chcete ochlazení boileru urychlit, stiskněte tlačítko (T) a zároveň nechte otevřený ovladač (G). Tím umožníte zařízení MAXI CAPPUCCINO vypouštět vodu, dokud se opět nerozsvítí kontrolka (R). Poté ovladač opět uzavřete a vypněte spínač (T). Než budete dělat další kávu, počkejte, než zhasne kontrolka (R).

BĚŽNÉ ČIŠTĚNÍ

UPOZORNĚNÍ: Všechny níže vedené čistící operace musí být prováděny při vypnutém přístroji.
Čištění filtru obsahujícího zrnka. Zkontrolujte, zda nejsou vnitřní mezery ve filtru ucpané a pokud ano, vyčistěte je malým kartáčkem. Zkontrolujte otvor pod ním. Pokud je ucpaný, vyčistěte ho špendlíkem (Obr.4) a nechte držákem filtru protéct vařící vodu tak, že ho upevníte bez naplnění kávou nebo jinými nečistotami.
Čištění držáku filtru. S postupem času se může na držáku filtru usazovat káva. Odstranit tyto nečistoty můžete pomocí zubního kartáčku, houbičky nebo tak, že necháte protékat vodu bez nasazování držáku.
Čištění zařízení MAXI CAPPUCCINO. Čištění provádějte jen pokud je chromovaná hubička studená, vyhnete se tak popálení. Odšroubujte trysku výdeje páry (M) a propláchněte ji pod tekoucí vodou. Trysku můžete vyčistit jemným hadříkem. Poté zašroubujte trysku zpět až kam to půjde. Pokud je to nutné, vyčistěte otvor trysky špendlíkem. Po použití vždy nechte zařízení puštěné několik sekund „naprázdno“, aby se z něj dostaly možné nečistoty.
Čištění zásobníku. Vnitřek zásobníku čistěte pravidelně vlhkým hadříkem nebo houbičkou.

PŘIPRAVUJEME PRAVÉ ITALSKÉ ESPRESSO

Mletá káva v držáku filtru by měla být napěchována pouze lehce. Zda bude káva silná nebo slabá, záleží na tom, jak hrubá je směs, jak moc je napěchována a na množství. Pokud je doba přípravy delší, je směs ve filtru buď příliš jemná nebo příliš napěchovaná.
Chcete-li dosáhnout kávy s jemnou pěnou, použijte filtr (C) spolu s talířkem (E) a silikonovým kroužkem (D) **Obr. 5**.
Na druhou stranu, k dosažení vyšší pěny použijte pouze filtr (C) a talířek (E) a kroužek (D)z držáku filtru odstraňte **(Obr. 6)**.

PŘIPRAVUJEME ČAJ A JINÉ HORKÉ NÁPOJE

Po tom, co jste provedli všechny operace z oddílu PŘED PRVNÍM POUŽITÍM, dejte pod hubičku (M) šálek a stiskněte spínač (T), poté ihned otočte ovladačem (G). Z hubičky se nyní nalije voda.
Největší množství na 2 šálky je 200 ml.

Problémy	Příčina	Řešení
Kávovar nevydává horkou vodu	Do okruhu se pravděpodobně dostal vzduch a deaktivoval čerpadlo.	Ujistěte se, zda je zásobník vody správně usazen a zda voda není pod min. úrovní. Opakujte kroky popsané v „Před prvním použitím“.
	Otvor na konci tyčky výdeje páry je ucpaný	Vyčistěte ucpaný otvor špendlíkem.
Kávovar nevydává páru	Otvor na konci tyčky výdeje páry je ucpaný.	Použijte párátko či špendlík na vyčištění trysky.
	V zásobníku je málo vody a pumpa jí nemůže natáhnout.	Ujistěte se, zda je dostatek vody v zásobníku.
Káva přetéká přes okraje držáku filtru.	Ve filtru je pravděpodobně velké množství kávy a proto není možné držák filtru zcela dotáhnout.	Očistěte vnitřní prostor filtru, upravte množství kávy ve filtru, správně nasaďte držák filtru a dotáhněte ho (Obr. 18)
	Zbytky kávy jsou usazené na těsnění držáku filtru.	Vyčistěte závit houbičkou nebo zubním kartáčkem. (Obr. 18)
	Otvor filtru obsahující zrnka (U) je ucpaný.	Vyčistěte ucpaný otvor špendlíkem a rovněž vyčistěte vnitřek filtru pomocí hadříků ARIETE COFFEE CLEAN (Obr. 17) dle instrukcí uvedených v balení.
Kávovar nevydává kávu a nebo káva vytéká velmi pomalu	Otvory v perforovaném typu talířku v držáku filtru jsou ucpané.	Zapněte přístroj bez držáku filtru a nechte protékat vodu.
	Otvor filtru obsahující zrnka (U) je ucpaný.	Vyčistěte ucpaný otvor špendlíkem a rovněž vyčistěte vnitřek filtru pomocí hadříků ARIETE COFFEE CLEAN (Obr. 17) dle instrukcí uvedených v balení.
	Směs kávy je příliš jemná.	Použijte hrubší kávovou směs.
	Káva je příliš napěchovaná.	Napěchujte kávu do filtru méně.
	Nádoba není umístěna správně.	Nádobu umístěte správně a zatlačte jí až kam to půjde.
	V zásobníku je malé množství vody a čerpadlo ji nenasává. .	Zkontrolujte zda je v zásobníku správná hladina vody. Pokud ne, doplňte jí.
Káva je velmi vodová a studená.	Káva je semleta velmi nahrubo.	Použijte jemnější kávu pro dosažení silnějšího koncentrátu kávy. Tento problém můžete jednoduše odstranit díky Thermocream® systému, který vždy zaručí horkou kávu s bohatou pěnou, i při hrubším namletí kávy.

Jestliže tyto způsoby neobnoví požadovanou funkci, navštivte autorizovaný servis.

Seznam servisů:

Značkový servis SINGER
M. Horákové 42
170 00 Praha 7
Tel.: 272 773 079

E-mail: servis@singer.cz
www.singer.cz

Elektroservis Brandejs
Cejl 101
602 00 Brno
Tel./Fax: 545 212 929
545 213 431
GSM: 603 468 531

OBAL VÝROBKU
Byly splněny povinnosti vyplývající ze zákona č. 477/2001 Sb, o obalech, včetně uhrazení finančního příspěvku organizaci EKO-KOM, a.s, zajištující využití obalového odpadu. Doporučujeme uschovat po dobu záruky obal výrobku včetně výplní pro případné zaslání výrobku do servisního střediska.
ODLOŽTE NA MÍSTO URČENÉ OBCÍ K UKLÁDÁNÍ ODPADU

ELEKTROODPAD
Byly splněny povinnosti vyplývající ze zákona č. 185/2001 Sb., o odpadech včetně uhrazení finančního příspěvku organizaci zajišťující recyklaci. ODLOŽTE NA MÍSTA K TOMU URČENÁ, NEODSTRAŇUJTE SPOLU SE SMĚSNÝM KOMUNÁLNÍM ODPADEM. Ekologická likvidace tohoto zařízení je zajištěna v rámci kolektivního systému RETELA. Více informací www.retela.cz.