Hisense

life reimagined

NÁVOD K OBSLUZE
NÁVOD NA OBSLUHU

RF697N4ZS2

Česky
Slovensky

Hisense

life reimagined

NÁVOD K OBSLUZE

Před použitím spotřebiče si důkladně přečtěte tento návod k obsluze a uschovejte jej na bezpečném místě pro případné použití v budoucnosti

Česky

Obsah

Informace o bezpečnosti a varování..... 2
Instalace vašeho nového spotřebiče 8
Popis spotřebiče..... 10
Displej.....11
Použití vašeho spotřebiče 13
Užitečné rady a tipy 17
Péče a čištění 18
Odstranění případných problémů 19
Likvidace starého spotřebiče..... 20

Tento spotřebič vyhovuje následujícím směrnicím EU: 2006/95/EC a 2004/108/EC a 2009/125/EC a EC.643/2009 a 2002/96/EC

Informace o bezpečnosti a varování

Z důvodu bezpečnosti spotřebitele a správného použití si ještě před instalací a použitím spotřebiče pozorně přečtěte tento návod k obsluze, včetně těchto tipů a varování.
Abyste zabránili nežádoucím chybám a nehodám, zajistěte důkladné obeznámení všech osob používajících tento spotřebič s jeho obsluhou a bezpečnostními funkcemi.
Uschovejte tyto pokyny na bezpečném místě a v případě předání spotřebiče jej předejte společně se spotřebičem, aby se používal v průběhu celé životnosti a správně informoval o správném použití spotřebiče a bezpečnosti.
Z bezpečnostních důvodů a z důvodu ochrany majetku dodržujte pokyny v tomto návodu, jelikož výrobce nenese žádnou odpovědnost za poškození způsobená nedodržením těchto pokynů.

Bezpečnost dětí a nezpůsobilých osob

- Tento spotřebič smí používat děti od 8 let a osoby s omezenými fyzickými, senzorickými nebo smyslovými schopnostmi, nebo bez dostatečných zkušeností a znalostí, pokud jsou pod dohledem nebo byly poučeny o správném a bezpečném použití spotřebiče a porozuměly možným rizikům. Nedovolte dětem hrát si se spotřebičem. Čištění a údržbu nesmí provádět děti bez dohledu.
- Držte obalové materiály mimo dosah dětí, jelikož představují riziko udušení.

- V případě likvidace spotřebiče odpojte zástrčku od síťové zásuvky, odřízněte napájecí kabel (co nejblíže ke spotřebiči) a sundejte dvířka, abyste zabránili úrazu dětí elektrickým proudem nebo uvíznutí ve spotřebiči.
- Pokud tento spotřebič vybaven magnetickým těsněním nahrazuje starší model s pružinovým zámkem (západkou) na dvířkách nebo víku, před likvidaci starého spotřebiče tuto západku znefunkčněte. Tak zabráníte případnému uvěznění dětí ve spotřebiči.

Všeobecná bezpečnost

- VAROVÁNÍ – Tento spotřebič je určený pro použití v domácnosti a podobném prostředí:
  - zaměstnanecké kuchyně v prodejnách, kancelářích nebo jiném pracovním prostředí;
  - farmy a klienty hotelů, motelů a v jiných typech ubytovacího zařízení;
  - místa pro výdej snídaně;
  - cateringové a jiné podobné neprodejné akce
- VAROVÁNÍ – Ve spotřebiči neskladujte explozivní látky, jako jsou plechovky s hořlavými plyny.
- VAROVÁNÍ – Pokud je poškozen přívodný kabel, musí jej vyměnit výrobce, servisní technik nebo podobně kvalifikovaná osoba, aby se zabránilo případnému nebezpečí.
- VAROVÁNÍ – Udržujte větrací otvory spotřebiče nebo vestavného nábytku volné a bez překážek.
- VAROVÁNÍ – K urychlení procesu odmrazování nepoužívejte mechanická zařízení jiná než doporučená výrobcem.
- VAROVÁNÍ – Zabraňte poškození chladicího okruhu.
- VAROVÁNÍ – Ve skladovacím prostoru spotřebiče nepoužívejte elektrické spotřebiče, pokud se nejedná o výrobcem doporučený typ.

- VAROVÁNÍ – Chladicí a izolační plyn je hořlavý. Likvidaci starého spotřebiče smí provádět pouze autorizované servisní středisko. Nevystavujte ohni.
- VAROVÁNÍ – Plňte pouze pitnou vodou.

Chladivo

Chladící izobutan (R600a) obsažený v chladicím okruhu spotřebiče je přírodní plyn s vysokou kompatibilitou se životním prostředím, který je přesto hořlavý. Během přepravy a instalace spotřebiče zabraňte poškození komponentů chladicího okruhu. Chladivo (R600a) je hořlavé.

Pozor: riziko požáru

Pokud by došlo k poškození chladicího okruhu:
- vyhněte se otevřenému ohni a zdrojům vznícení.
- místnost, ve které se nachází spotřebič, důkladně vyvětrejte. Je nebezpečné měnit nebo upravovat spotřebič jakýmkoliv způsobem. Jakékoliv poškození napájecího kabelu mohou vést ke zkratu, požáru a/nebo zasažení elektrickým proudem.

Elektrická bezpečnost

1. Napájecí kabel nesmíte prodlužovat.
2. Ujistěte se, zda není poškozená zástrčka napájecího kabelu. Rozdrcená nebo poškození zástrčka se může přehřívat a způsobit požár.
3. Ujistěte se, zda máte volný přístup k zástrčce spotřebiče.
4. Za napájecí kabel netahejte.
5. Pokud je elektrická zásuvka volná, nepřipojujte k ní zástrčku. Hrozí riziko zasažení elektrickým proudem nebo vzniku požáru.
6. Tento spotřebič nesmíte používat bez krytu vnitřního osvětlení.
7. Chladnička je určená jen pro napájení z jedné fáze střídavého proudu s hodnotami 220~240 V/50 Hz.

Pokud je kolísání napětí v místě bydliště uživatele tak velké, že přesahuje výše uvedené limity, z bezpečnostních důvodů použijte pro chladničku automatický napěťový regulátor s více než 350 W. Chladnička musí být vybavena speciální napájecí zástrčkou namísto běžné s jinými elektrickými spotřebiči. Zástrčka musí odpovídat zásuvce se zemnícím kontaktem.

Běžné použití

- Ve spotřebiči neskladujte hořlavé plyny ani tekutiny. Hrozí riziko exploze.
- Ve spotřebiči nepoužívejte jiné elektrické spotřebiče (např. elektrický výrobník zmrzliny, mixéry apod.).
- Při odpojování spotřebiče od elektrické sítě vždy tahejte za zástrčku. Netahejte za kabel.
- Do blízkosti plastových dílů tohoto spotřebiče nedávejte horké předměty.
- Balené mražené potraviny skladujte v souladu s pokyny výrobce mražených potravin.
- Měli byste striktně dodržovat doporučení výrobce týkající se skladování ve spotřebiči. Viz příslušné pokyny o skladování.
- Do mrazicího prostoru nedávejte sycené nápoje, jelikož vytvářejí tlak na nádobu, která může explodovat a následně poškodit spotřebič.
- Nekonzumujte mražené pokrmy ihned po vyjmutí z mrazničky, může to vést k zranění.
- Spotřebič neumisťujte na přímé sluneční záření.
- Držte hořící svíčky, lampy a jiné předměty s otevřeným ohněm v dostatečné vzdálenosti od spotřebiče, abyste zabránili riziku požáru.
- Spotřebič je určený k uskladnění pokrmů a/nebo nápojů v běžné domácnosti dle popisu v návodu.

- Spotřebič je těžký. Zvyšte pozornost při přemisťování.
- Nevyndávejte ani se nedotýkejte položek v mrazicím prostoru, pokud máte vlhké/mokré ruce, může to vést k zranění pokožky nebo popálení mrazem.
- Nikdy nepoužívejte dno, zásuvky, dvířka apod. schůdek nebo podpěru.
- Mražené potraviny se nesmí po rozmrazení opět zmrazovat.
- Nekonzumujte ledové nanuky nebo kostky ledu ihned po vyjmutí z mrazničky, neboť byste mohli zranit ústa a rty.
- Nikdy nepoužívejte dno, zásuvky, dvířka apod. schůdek nebo podpěru.
- Mražené potraviny se nesmí po rozmrazení opět zmrazovat.
- Nekonzumujte ledové nanuky nebo kostky ledu ihned po vyjmutí z mrazničky, neboť byste mohli zranit ústa a rty.
- Abyste zabránili pádu předmětů a zranění nebo poškození spotřebiče, nepřetěžujte přihrádky dvířek ani nedávejte do šuplíků nadměrné množství potravin.

Upozornění!
Péče a čištění

- Před údržbou vypněte spotřebič a odpojte zástrčku od síťové zásuvky.
- Spotřebič nečistěte kovovými předměty, parními čističi, éterickými oleji, organickými rozpouštědly ani drsnými čističi.
- K odstraňování námrazy ze spotřebiče nepoužívejte ostré předměty. Použijte plastovou škrabku.

Instalace Důležité!

- Při připojení k elektrické síti buďte opatrní, dodržujte pokyny tohoto návodu.
- Spotřebič vybalte a zkontrolujte z hlediska viditelných poškození. Pokud je poškozený, nepřipojujte jej. Oznamte případné poškození v místě zakoupení.

V takovém případě si ponechte obalový materiál.

- Za účelem ustálení oleje v kompresoru počkejte před připojením několik hodin.
- Kolem spotřebiče zajistěte dostatečné větrání, v opačném případě může docházet k přehřívání. K dosažení dostatečného větrání dodržujte pokyny k instalaci.
- Pokud je to možné, zadní stěna spotřebiče by neměla být příliš blízko zdi a neměla by se dotýkat horkých částí (kompresor, kondenzátor), aby se zabránilo riziku požáru, dodržujte příslušné pokyny k instalaci.
- Spotřebič neumisťujte do blízkosti radiátorů nebo sporáku.
- Po instalaci spotřebiče se ujistěte, zda je síťová zástrčka snadno přístupná.

Servis

- Všechny elektrické činnosti ohledně servisu spotřebiče musí provádět kvalifikovaný servisní technik nebo kompetentní osoba.
- Tento spotřebič smí opravovat pouze autorizované servisní středisko a smí se používat pouze originální náhradní díly.
  1) Pokud je spotřebič Frost Free.
  2) Pokud spotřebič obsahuje mrazicí prostor.

Instalace vašeho nového spotřebiče

Tato část popisuje instalaci nového spotřebiče před prvním použitím. Doporučujeme si přečíst následující tipy.

⚠ Pro správnou instalaci musíte tuto chladničku umístit na rovný povrch z tvrdého materiálu, který je ve stejné výšce jako zbytek podlahy. Tento povrch musí být dostatečně pevný na hmotnost naplněné chladničky, přibližně 120 kg.

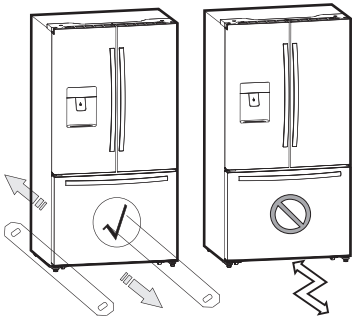

Omezení umístění a okolní teploty místnosti

Je důležité zvolit vhodné místo pro instalaci nového spotřebiče k zajištění efektivního provozu. Zvažte následující pokyny při spotřebiči:

- Instalujte jej na suché místo. Nejvhodnější okolní teplota by měla být v rozsahu od 10°C~43°C.
- Držte spotřebič mimo zdroje tepla, jako jsou sporáky, krby a ohřívače.
- Držte spotřebič mimo přímé sluneční záření a déšť.

Třída	Symbol	Okolní teplota
Přiměřená teplota	SN	+10 °C do +32 °C
Teplota	N	+16 °C do +32 °C
Subtropická	ST	+16 °C do +38 °C
Tropická	T	+16 °C do +43 °C

Vyrovnání spotřebiče

Pro správné vyvážení a k zabránění vibracím je tento spotřebič vybavený stavitelnou nožičkou. Nastavte dle následujících pokynů:

1. Zasuňte spotřebič na místo.
2. Otočte stavitelnou nožičku (prsty nebo vhodným kllíčem), dokud se nedotýká podlahy.
3. Vrch spotřebiče nakloňte dozadu o přibližně 10-15 mm otočením o další 1-2 otáčky. Tímto umožníte správné samozavírání dvířek.
4. Kdykoliv chcete spotřebič přemístit, nezapomeňte zatočit nožičky nahoru, aby se mohl spotřebič volně pohybovat. Po přemístění spotřebič opět správně instalujte.

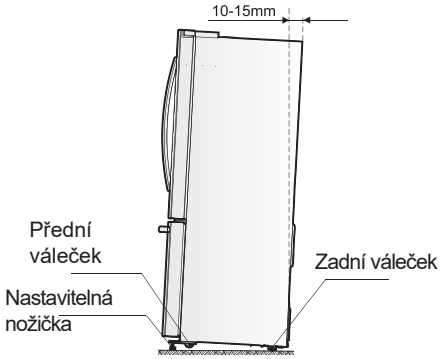

Varování: Válečky, které nejsou kolečka, se musí používat pouze pro pohyb vpřed nebo vzad. Pohyb spotřebiče do strany může poškodit podlahu a válečky.

Nastavení madel dvířek
Před použitím spotřebiče zkontrolujte madla. Pokud jsou volná, nastavte \je pomocí klíče ve směru hodinových ručiček, dokud nesedí pevně na místě. Každé z madel je vybaveno 2 šrouby.

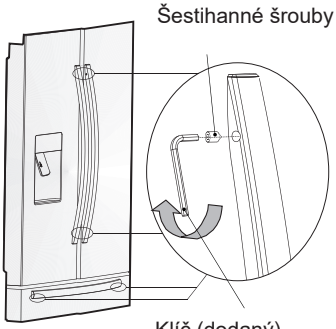

Nastavení dvířek
- Levá i pravá dvířka jsou vybavena stavitelnými mechanismy, které jsou ve spodních závěsech.
- Před nastavením dvířek se ujistěte, zda je spotřebič vyvážený. Přečtěte si část „Vyvážení spotřebiče“. Pokud si všimnete, že horní část dvířek není v rovině, vložte klíč do závěsu a otočením ve směru hodinových ručiček zvedněte dvířka nebo proti směru hodinových ručiček dvířka snižte a vložte E kroužek do mezery.

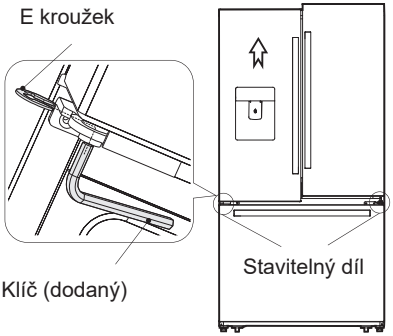

Větrání spotřebiče
Za účelem zlepšení účinnosti chladicího systému a pro úsporu energie je nutné zajistit správné větrání kolem spotřebiče, pro odvod tepla. Z tohoto důvodu musíte kolem spotřebiče ponechat dostatečný volný prostor a odstranit všechny překážky, které mohou bránit v cirkulaci vzduchu.

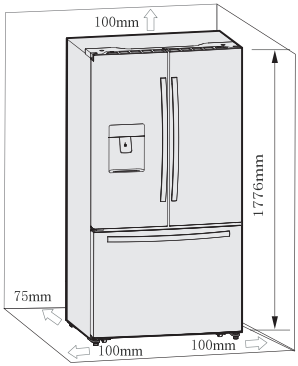

Doporučení: Doporučujeme ponechat nejméně 75 mm volného prostoru ze zadní strany spotřebiče ke zdi a nejméně 100 mm shora a z obou stran. Při umístění do rohu ponechte volný prostor nejméně 406 mm na každé straně pro dostatečné otevření dvířek, aby bylo možné vyjmout police a zásobníky. Viz následující obrázek.

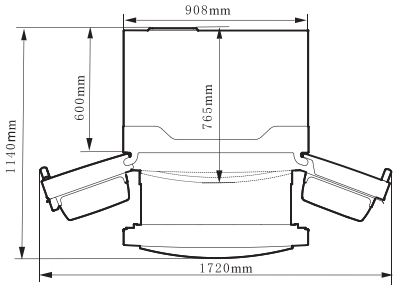

Popis spotřebiče

1. Skříňka spotřebiče
2. Horní kryt
3. Vodítko vertikální zábrany
4. Skleněná přihrádka
5. Zásobník na vodu
6. Flexibilní držák na nápoje
7. Zásobník na ovoce a zeleninu
8. Vertikální zábrana
9. Zásobník čerstvých potravin
10. Zásobník na led (uvnitř)
11. Servírovací tác
12. Válečky
13. Stavitelná spodní nožička
14. Spodní mrazicí šuplík
15. Horní mrazicí šuplík
16. LED osvětlení mrazničky (uvnitř)
17. Těsnění dvířek chladničky
18. Spodní přihrádka
19. Kryt zásobníku
20. Horní přihrádka
21. Držák na vajíčka (uvnitř)
22. Kryt zásobníku
23. LED osvětlení chladničky (uvnitř)
24. Displej
25. Dávkovač studené vody
26. Madla
27. Dvířka mrazničky
28. Dvířka chladničky

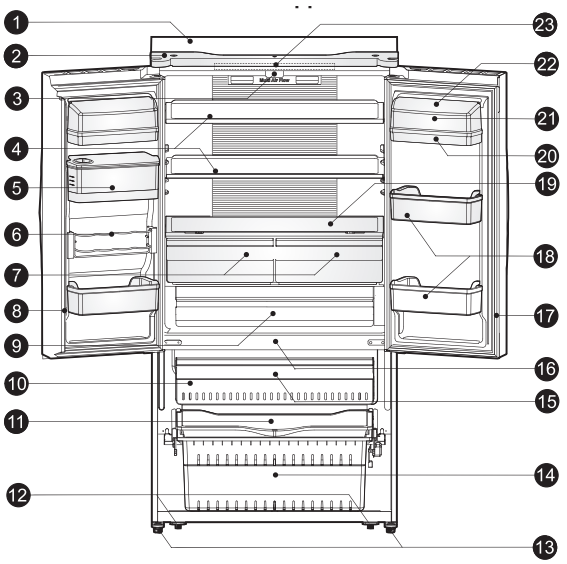

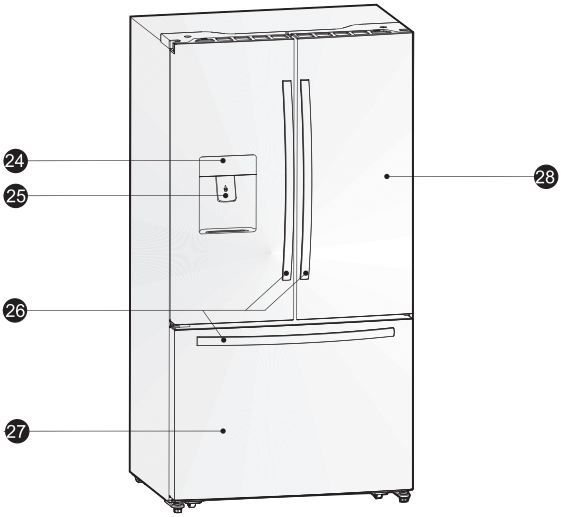

Poznámka: Z důvodu neustálého zlepšování našich výrobků se může váš spotřebič mírně odlišovat od ilustrace, ale jeho funkce a způsob použití zůstává stejný.
Poznámka: pro dosažení nejlepší energetické účinnosti tohoto spotřebiče umístěte veškeré přihrádky, zásobníky a koše do jejich původní pozice dle výše uvedeného obrázku.

Displej

Veškeré funkce a ovladače spotřebiče jsou přístupné z ovládacího panelu na dvířkách spotřebiče. Dotyková tlačítka a digitální displej umožňují snadnou konfiguraci funkcí a nastavení intuitivním způsobem.
Důležité! Dotyková tlačítka vyžadují pouze krátké stisknutí, aby tlačítko fungovalo. Akce se projeví teprve po uvolnění tlačítka, nikoliv při stisknutí. Na tlačítka není nutné vyvíjet nadměrný tlak. Funkce dětského zámku spojená s tlačítkem „Alarm“ vyžaduje dlouhé stisknutí na nejméně 3 sekundy, přečtěte si odpovídající část v tomto návode pro podrobnější informace.
Ovládací panel obsahuje dvě oblasti zobrazení teploty, pět ikon představujících různé režimy a šest dotekových tlačítek. Když poprvé zapněte spotřebič, rozsvítí se nasvícení ikon a displeje. Nestisknete-li žádné tlačítko a dvířka zůstanou zavřená, nasvícení se vypne po 60 sekundách.

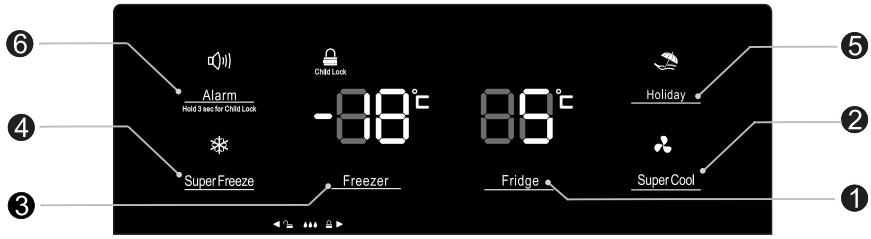

Nastavení teploty
Při prvním zapnutí spotřebiče doporučujeme nastavit chlazení na 5°C a mražení na -18°C. Chcete-li změnit teplotu, postupujte dle níže uvedených pokynů.
Upozornění!
Když nastavíte teplotu, nastavíte průměrnou teplotu pro celý chladicí prostor. Teplota v každém prostoru může být odlišná od zobrazené teploty na displeji, v závislosti na množství skladovaných potravin a jejich umístění. Okolní teplota může také ovlivnit aktuální teplotu ve spotřebiči.

1. Chladnička
Opakovaným stisknutím tlačítka „Fridge“ nastavte požadovanou teplotu chlazení v rozsahu od 8°C až 2°C, teplota se sníží o 1°C každým stisknutím tlačítka a indikátor teploty chladničky zobrazí odpovídající hodnotu v následujícím pořadí.

8°C — 7°C — 6°C — 5°C
2°C — 3°C — 4°C

2. Superchlazení

Superchlazení může rychle schladit potraviny a zachovat delší dobu jejich čerstvost.

- Stisknutím tlačítka „SuperCool“ aktivujete tuto funkci. Rozsvítí se ikona Super Cool a displej chladničky zobrazí 2°C. Superchlazení se automaticky vypne po 6 hodinách.
- Stisknutím tlačítka „Super Cool“ nebo „Fridge“ zrušíte režim superchlazení a obnoví se předchozí nastavení teploty.

3. Mražení
Stisknutím tlačítka „Freezer“ nastavte teplotu mrazničky v rozsahu od -14°C do -24°C dle potřeby, displej mrazicího prostoru zobrazí odpovídající hodnotu v následujícím pořad.

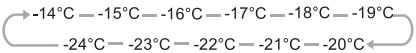

4. Supermrazení

Supermrazení může rychle snížit teplotu mražení a zmrazit vaše pokrmy rychleji než obyčejně. Tato funkce pomáhá uchovat vitaminy a nutriční hodnoty čerstvých potravin delší dobu.

- Stisknutím tlačítka „Super Freeze“ aktivujte funkci supermrazení. Kontrolka Super Freeze se rozsvítí a displej mrazicího prostoru zobrazí -24°C.
- Při prvním použití nebo v době dlouhodobého odstavení nechte spotřebič 6 v běžném režimu před aktivací funkce supermrazení. Je to důležité zejména při vložení velkého množství potravin do mrazničky.
- Supermrazení se automaticky vypne po 26 hodinách provozu a teplota mrazení je pod -20°C.
- Stisknutím tlačítka „Super Freeze“ nebo „Freezer“ pro zrušení režimu supermrazení a návrat na předchozí nastavení teploty.

Poznámka: Když zvolíte funkci supermrazení, ujistěte se, zda v mrazicím prostoru nejsou láhve s nápoji (zejména sycené). Lahve mohou prasknout.

5. Dovolená

Tato funkce je navržená pro minimalizaci spotřeby elektrické energie a zvyšování účtu za elektřinu, pokud nebudete spotřebič delší dobu používat. Tuto funkci můžete aktivovat stisknutím tlačítka „Holiday“, dokud se nerozsvítí ikona Holiday.

Důležité! Během této doby neskladujte žádné potraviny v části chladničky.

- Když je aktivní funkce dovolená, teplota chladničky se automaticky nastaví na 15°C k minimalizaci spotřeby energie. Displej teploty chladničky zobrazí „-“ a mrazicí prostor zůstane zapnutý.
- Stisknutím tlačítka „Holiday“ zrušíte režim dovolené a obnovíte předchozí nastavení teploty.

6. Alarm

V případě alarmu se rozsvítí ikona alarmu, „Alarm“ a zní akustická signalizace. Stisknutím tlačítka „Alarm“ vypnete alarm a ikona „Alarm“ zhasne. Upozornění! Pokud zapnete chladničku po určité době nečinnosti, může se aktivovat alarm. V takovém případě stiskněte tlačítko „Alarm“ pro jeho zrušení.

Alarm dvířek

Kontrolka alarmu a akustický signál představují nestandardní podmínky, jako je náhodné ponechání otevřených dvířek nebo přerušení dodávky elektrické energie.

- Ponecháním otevřených dvířek chladničky nebo mrazničky déle než 2 minuty se aktivuje alarm dvířek a akustický signál. Akustický signál bude znít 3 krát za minutu během 10 minut. Zavřením dvířek deaktivujete alarm dvířek a akustickou signalizaci.
- Pro úsporu energie nenechávejte dvířka během provozu otevřená delší dobu. Alarm dvířek můžete deaktivovat také zavŘením dvířek.

Alarm teploty

Toto je důležitá funkce, která upozorňuje uživatele na případné znehodnocení uložených potravin. Pokud dojde k výpadku elektrické energie, například výpadek energie ve městě neb místě bydliště, alarm teploty uloží teplotu mrazničky při obnovení napájení; toto je pravděpodobně maximální teplota dosažená zmraženými položkami.

Stav alarmu teploty bude indikován kontrolkou alarmu a akustickým signálem, když
je zobrazení teploty teplejší než -9°C, pak
a - svítí ikona alarmu;
b - indikátor teploty mrazničky zobrazí - s „H“;
c - akustický signál zní 10 krát a automaticky se zastaví.

Dětský zámek
Stiskněte a podržte tlačítko „Alarm“ na 3 sekundy pro aktivaci dětského zámku. To deaktivuje displej pro ochranu před nežádoucími změnami. Rozsvítí se ikona „Child Lock“ (dětský zámek).

- Pro vypnutí dětského zámku stiskněte a podržte tlačítko „Alarm“ na 3 sekundy. Ikona „Child Lock“ zhasne.

Použití vašeho spotřebiče

Tato část popisuje způsob využití funkcí spotřebiče. Doporučujeme, abyste si před použitím spotřebiče důkladně přečetli tuto část.

Dávkovač studené vody
Dávkovač studené vody, umístěn v levých dvířkách, slouží ke skladování vody pro pití. Tato funkce nabízí snadný přístup k chladné vodě bez otevření dvířek.

• Čištění
Vyčistěte dávkovač vody před prvním použitím.

1. Vyjměte zásobník vody z dvířek a umyjte zásobník, víčko a hlavici vodou.
2. Po umytí jej vysušte přirozeným způsobem nebo utěrkou.

• Montáž
Přečtěte si následující pokyny při montáži dávkovače.
1. Uchopte pevně obě strany zásobníku vody, pak jej zvedněte a vytáhněte z dvířek.
2. Odšroubujte hlavici proti směru hodinových ručiček.
3. Vložte je zpět do dvířek a zatlačte, dokud neuslyšíte cvaknutí.

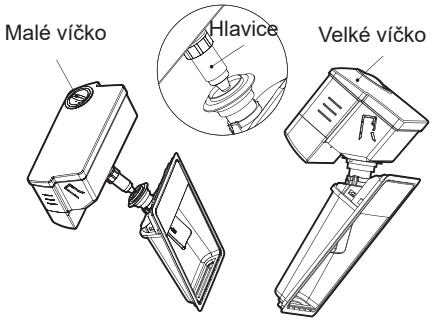

Varování!
Při vkládání zásobníku vody se ujistěte, zda hlavice sedí správně v otvoru.

Plnění vody
Před nalitím vody do zásobníku vody se ujistěte, zda je zásobník na místě a ve správné pozici.

Abyste zabránili přetečení vody, plňte zásobník pod značku maxima, což je přibližně 4,0 l. Jsou dva způsoby plněná zásobníku:

1. Otevřením malého víčka a nalitím vody přes otvor.
2. Vyjmutím velkého víčka a přímým nalitím vody.

Upozornění!
Do zásobníku nelijte jiné tekutiny než je voda.

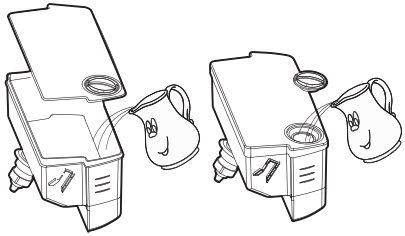

• Uzamčení
Před dávkováním vody se ujistěte, zda je dávkovač v „odemčené“ pozici.

Varování
Funkce uzamčení slouží pro zajištění zařízení.
Netlačte nadměrnou sílou na dávkovač, když je dávkovač v „uzamčené“ pozici, mohli byste jej poškodit nebo zlomit.

• Použití dávkovače vody
Musíte použít vhodnou sklenici na vodu, která vejde pod dávkovač vody.
Varování! Netahejte do páku dávkovače bez vložené sklenice; může to způsobit vytečení vody z dávkovače.
I když nepoužíváte dávkovač vody, nechte jej nainstalovaný na místě, abyste zabránili úniku chladného vzduchu.

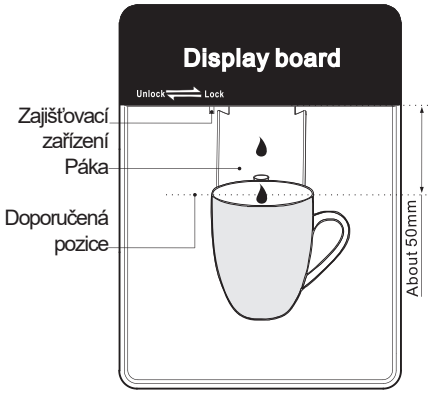

Poznámka: Časté použití dávkovače vody může způsobit kapání vody do zásobníku, který může přetékat. Vysušte zásobník vody dle potřeby.

Přihrádka dvířek
Prostor chladničky obsahuje přihrádky dvířek, které jsou vhodné pro skladování nápojů v plechovkách, v láhvích a balených potravin. Nedávejte nadměrné množství těžkých potravin do přihrádek dvířek.

- Prostřední přihrádku můžete umístit do různé výšky dle potřeby. Před přemístěním přihrádky z ní vyndejte potraviny. Pak ji umístěte do požadované výšky.
  Poznámka: Máte k dispozici držák vajíček, který byste měli umístit do horní přihrádky.

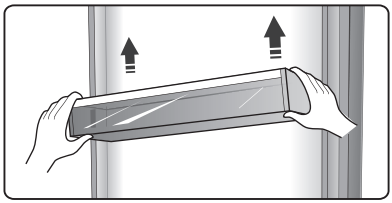

Flexibilní držák na nápoje

- Zde můžete uložit až 4 plechovky standardní velikosti, ale není vhodný pro plechovky s průměrem menším než 50 mm. Držák lze také vyklopit o 25°, pro lepší přístup k nápojům.

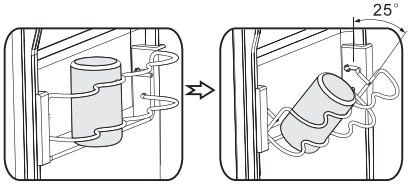

Skelněné poličky
Chladnička je vybavena dvěma skleněnými poličkami. Horní polička je pevná, spodní lze nastavit. Spodní poličku můžete nastavit do tří různých výšek. Nastavte výšku poličky dle potřeby:

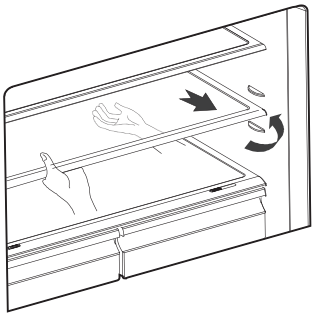

- Při vyndávání poliček je potáhněte směrem dopředu, dokud se neuvolní z vodítek.
- Při vložení poliček se ujistěte, zda nejsou za poličkami žádné překážky a pak je jemně zasuňte na místo.

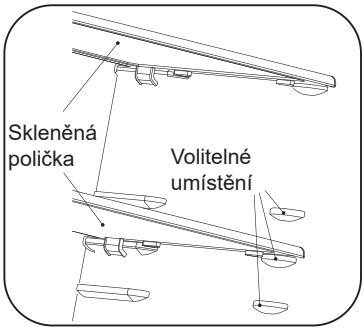

Ovládání čerstvosti a vlhkosti

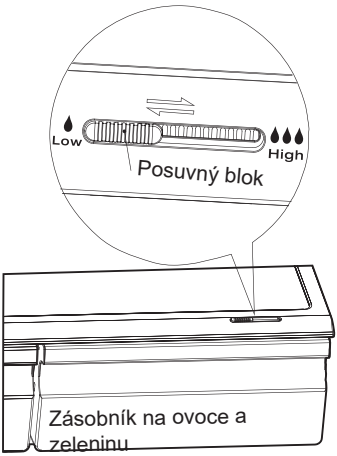

Zásobník čerstvých potravin umístěný na teleskopických kolejničkách slouží pro skladování zeleniny a ovoce. V tomto zásobníku můžete nastavit stupeň vlhkosti posuvným blokem.

- Ovladač vlhkosti nastavuje proudění v zásobníku; vyšší proudění představuje nižší vlhkost. Posuňte ovladač vlhkosti doprava pro zvýšení vlhkosti.
- Nastavení vysoké vlhkosti se doporučuje pro zeleninu, zatímco nižší vlhkost je vhodná pro ovoce.
- Dodržujte tyto snadné pokyny pro vyjmutí zásobníku nebo šuplíku mrazničky za účelem čištění. Vyprázdněte zásobníky; vytáhněte je do zcela otevřené pozice. Zvedněte je z bočních kolejniček. Kolejničky zasuňte na místo, abyste zabránili jejich poškození při zavírání dvířek.

My Fresh Choice. Přesné ovládání teploty (volitelné)

Potraviny lze uchovat delší dobu, pokud je skladujete při optimální teplotě, ale různé typy potravin vyžadují různou teplotu uskladnění. Na pravé straně zásobníku se nachází displej chlazení. Teplotu zásobníku lze nastavit na 0°C, 3°C a 5°C pro maso nebo ovoce a zeleninu, nebo jemné produkty, pomocí tlačítek „My Fresh Choice“. Viz tabulku ohledně doporučených nastavení pro typ skladovaných potravin.

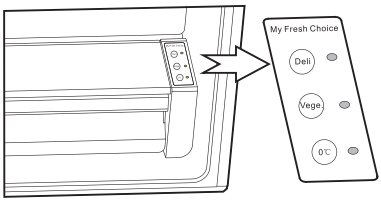

Deli.[5°C]	*Vege.[3°C]*	*0°C[0°C]*
Sýr	*Okurka*	*Steaky*
Šunka	*Salát*	*Ryby*
Salám	*Pomeranče*	*Nářez*
Olivy	*Kukuřice*	*Drůbež*

Použití prostoru chladničky
Chladnička je vhodná pro skladování zeleniny a ovoce. Zabalte potraviny samostatně, abyste zabránili ztrátě vlhkosti a přenášení vůní a chutí do zbývajících potravin.
Upozornění!
Nikdy nezavírejte dvířka, pokud jsou zásobníky a/nebo teleskopické kolejničky vysunuté. Můžete poškodit spotřebič.

Použití mrazničky
Mraznička je vhodná pro skladování potravin, které je nutné zmrazit, jako je maso, zmrzlina atd.
Pro vyjmutí zásobníku je zcela vytáhněte, nakloňte servírovací tác a vyndejte, pak otevřete dvířka do maximálního úhlu a spodní zásobník můžete vyndat, dle zobrazení na následujícím obrázku.

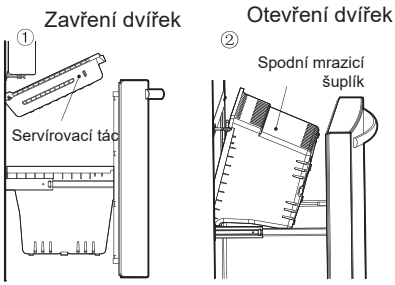

• Upozornění
Zabraňte dětem vstupovat do chladničky, protože se mohou zranit nebo poškodit spotřebič. Nesedejte si na dvířka spotřebiče. Můžete je poškodit. Nedovolte dětem lézt na koše mrazničky.

Pokud vyndáte rozdělovač při čištění koše, po čištění jej musíte instalovat na místo, abyste zabránili dětem v uvěznění v koši.

Zásobník na led
- Zásobník na led je v horním zásobníku mrazničky a slouží pro výrobu a skladování kostek ledu.

1. Vytáhněte jej z držáku.
2. Naplňte pitnou vodou pod značku maxima.
3. Vložte naplněný zásobník do držáku.
4. Počkejte přibližně 3 hodiny, pak otočte ovladač ve směru hodinových ručiček a led vypadne do zásobníku.

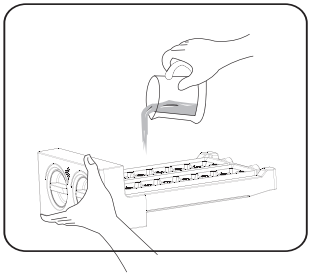

5. Kostky ledu lze skladovat v zásobníku, pokud je potřebujete, můžete zásobník vytáhnout a led vyndat.

Poznámka: Pokud zásobník používáte poprvé nebo pokud jste jej delší dobu nepoužívali, před použitím jej vyčistěte.

Užitečné rady a tipy

Tipy týkající se úspory energie
Doporučujeme vám, abyste postupovali dle níže uvedených tipů pro úsporu energie.
- Pokuste se vyhnout otevření dvířek na delší dobu, abyste snížili spotřebu energie.
- Ujistěte se, zda je tento spotřebič v dostatečné vzdálenosti od jakýchkoliv zdrojů tepla (přímé sluneční záření, elektrická trouba nebo sporák apod.).
- Nenastavujte nižší teplotu chlazení, než je nutná.
- Neskladujte ve spotřebič teplé potraviny ani vypařující se tekutiny.
- Spotřebič umístěte do dobře větrané místnosti, bez vlhkosti. Přečtěte si prosím kapitolu, která se věnuje instalaci vašeho spotřebiče.
- Přečtěte si 1 v „Popis spotřebiče“ pro správné uspořádání šuplíků, zásobníků a poliček, neupravujte kombinaci, neboť jsou nastaveny pro maximální energetickou účinnost.

Tipy pro chlazení čerstvých potravin
- Nedávejte horké pokrmy rovnou do chladničky nebo mrazničky, tak dojde ke zvýšení vnitřní teploty, což má za následek intenzivnější činnost kompresoru a zvýšení spotřeby elektrické energie.
- Potraviny zakryjte nebo zabalte, zejména s výraznou chutí a vůní.
- Potraviny umístěte správně, aby mohl kolem nich volně proudit vzduch.

Tipy pro chlazení
- Maso (všechny druhy) zabalené v potravinářské fólii: zabalte a umístěte na skleněnou poličku nad přihrádku na ovoce a zeleninu. Vždy dodržujte dobu skladování potravin a dodržujte termíny doporučené výrobcem.
- Vařené jídlo, studené mísy apod.:
  Tyto pokrmy zakryjte a můžete je umístit na kteroukoliv poličku.
- Ovoce a zelenina:
  Tyto potraviny by měly být uloženy v přihrádce pro ovoce a zeleninu.
- Máslo a sýr:
  Tyto položky by měly být zabaleny v hliníkové fólii nebo polyetylénových (plastových) sáčcích, se současným odstraněním co největšího množství vzduchu.
- Láhve s mlékem:
  láhve by měli mít víko a uložené v přihrádkách dvířek.

Tipy pro mražení
- Při prvním zapnutí spotřebiče nebo po dlouhé době odstavení nechte spotřebič v provozu nejméně 2 hodiny s nejvyšším nastavením, dříve než vložíte do spotřebiče potraviny.
- Připravte si potraviny v malých porcích, aby bylo možné jejich rychlé a kompletní zmražení a následně bylo možné rozmrazit jen nutné množství potravin.
- Potraviny zabalte do hliníkové fólie nebo vzduchotěsné polyetylénové potravinářské fólie.
- Zabraňte kontaktu čerstvých nezmražených potravin s již zmraženými, abyste zabránili zvýšení teploty mražených potravin.
- Pokud mražené pokrmy konzumujete ihned po vyjmutí z mrazničky, může s největší pravděpodobností dojít k popálení kůže mrazem.
- Doporučujeme označit zmražené balení názvem a datem mražení, abyste mohli zajistit sledování doby uskladnění.

Tipy pro skladování mražených potravin
- Ujistěte se, zda byly zmražené potraviny správně uskladněné prodejcem potravin.
- Již rozmrazené potraviny se rychle kazí a nesmíte je opětovně zmrazit. Nepřekračujte dobu skladování určenou výrobcem potravin.

Vypnutí vašeho spotřebiče
Pokud je nutné vypnout spotřebič na delší dobu, měli byste dodržet následující kroky, aby nedošlo k tvorbě plísní ve spotřebiči.
1. Vyndejte všechny potraviny.
2. Odpojte zástrčku napájecího kabelu z elektrické zásuvky.
3. Důkladně vyčistěte a vysušte vnitřní prostor spotřebiče.
4. Zajistěte mírné pootevření všech dvířek spotřebiče k umožnění proudění vzduchu.

Péče a čištění

Z hygienických důvodů je nutné pravidelně čistit spotřebič (včetně vnějšího a vnitřního vybavení) nejméně jednou za dva měsíce.

Upozornění! Spotřebič nesmí být v průběhu čištění připojen k elektrické síti. Hrozí nebezpečí úrazu elektrickým proudem! Před čištěním spotřebič vypněte a odpojte zástrčku napájecího kabelu od síťové zásuvky.

Čištění vnější části
K zachování dobrého vzhledu vašeho spotřebiče byste jej měli pravidelně čistit.
- Utřete digitální displej čistou jemnou utěrkou.
- Vodu naneste na čisticí utěrku, nelijte ji rovnou na spotřebič. To pomáhá při zajištění stejnoměrného nanesení vlhkosti na povrch spotřebiče.
- Dvířka, madla a povrch skříňky spotřebiče vyčistěte jemným čisticím prostředkem, který pak utřete měkkou utěrkou.

Upozornění!
- Nepoužívejte ostré předměty, neboť mohou poškrábat povrch.
- K čištění nepoužívejte ředidlo, čističe na auta, Clorox, éterické oleje, drsné čističe ani organická rozpouštědla jako je benzín. Mohou poškodit povrch spotřebiče a způsobit požár.

Čištění vnitřního prostoru
Vnitřní prostor spotřebiče čistěte pravidelně. Čištění bude mnohem snazší, když je stav zásob potravin nízký. Vnitřní prostor chladničky s mrazničkou vyčistěte pomocí jemného roztoku jedlé sody a pak jej opláchněte teplou vodou a hubkou nebo utěrkou. Před nasazením přihrádek a košů je důkladně vysušte. Důkladně vysušte všechny povrchy a vyjímatelné díly.

I přesto, že se tento spotřebič odmrazuje automaticky, může se při dlouhodobém otevření dvířek vytvořit vrstva námrazy na vnitřních stěnách mrazicího prostoru. Pokud je námraza příliš silná, zvolte dobu, když je stav zásob potravin nízký a postupujte následujícím způsobem:

1. Vyndejte potraviny a příslušenství, odpojte spotřebič od elektrické sítě a nechte dvířka otevřená. Místnost důkladně větrejte, abyste urychlili proces rozmrazování.
2. Když je rozmrazování kompletní, vyčistěte spotřebič dle výše uvedeného popisu.

Upozornění! K odstraňování námrazy z mrazicího prostoru nepoužívejte ostré předměty. Teprve po vysušení vnitřního prostoru můžete spotřebič připojit k elektrické zásuvce a zapnout.

Čištění těsnění dvířek
Dávejte pozor, aby bylo těsnění dvířek čisté. Přilepené potraviny a nápoje mohou způsobit přilepení těsnění ke skříňce spotřebiče a při otevření dvířek může dojít k jejich odtržení. Těsnění umyjte jemným mycím prostředkem a teplou vodou. Po čištění povrch důkladně utřete a vysušte.

Upozornění! Až když je těsnění dvířek zcela suché, můžete spotřebič zapnout.

Varování: LED světlo nesmí měnit uživatel! Pokud je LED světlo vadné, pro pomoc kontaktujte kvalifikovaného elektrikáře.

Odstranění možných problémů

Pokud dochází k potížím s vašim spotřebičem, nebo máte pocit, že nefunguje správně, můžete uskutečnit několik snadných kroků dříve, než zavoláte servis. Viz popis níže. Než budete kontaktovat servis, můžete uskutečnit některé snadné kontroly z této části.

Varování! Nesnažte se opravovat spotřebič svépomocně. Pokud problém trvá i po uskutečnění níže popsaných kroků, kontaktujte kvalifikovaného elektrikáře, autorizované servisní středisko nebo prodejnu, ve které jste tento spotřebič zakoupili.

Problém	Možná příčina a řešení
Spotřebič nefunguje správně.	Zkontrolujte, zda je napájecí kabel správně připojen k síťové zásuvce.
	Zkontrolujte pojistku nebo obvod vašeho zdroje napájení, v případě potřeby pojistku vyměňte.
	Je normální, že spotřebič nefunguje během cyklu automatického odmrazování nebo krátkou dobu po zapnutí spotřebiče, z důvodu ochrany kompresoru.
Cítit zápach z vnitřního prostoru.	Může být nutné vyčistit vnitřní prostor.
	Některé potraviny, nádoby nebo obaly způsobují zápach.
Spotřebič způsobuje hluk.	Níže uvedené zvuky jsou zcela normální: ● Hluk běžícího kompresoru. ● Zvuk cvakání před spuštěním kompresoru. ● Zvuk proudění vzduchu z malého ventilátoru v mrazicím prostoru nebo jiných prostorech ● Zurčení podobné vodě. ● Praskání během automatického odmrazování. ● Zvuk cvakání před spuštěním kompresoru.
	Jiné neobyčejné zvuky jsou způsobené níže uvedenými příčinami a může být nutné, abyste provedli kontrolu a přijali opatření: Spotřebič není vyvážený. Zadní strana spotřebiče se dotýká zdi. Láhve nebo nádoby spadly nebo se kutálejí.
Motor pracuje nepřetržitě.	Je běžné, pokud často slyšet zvuk motoru, když bude nutné jeho spuštění při více z následujících okolností: ● Nastavení teploty je nižší, než je nutné. ● Do spotřebiče jste vložili velké množství teplých potravin. ● Teplota kolem spotřebiče je příliš vysoká. ● Dlouhodobé nebo časté otvírání dvířek. ● Po instalaci spotřebiče nebo pokud byl spotřebič delší dobu vypnutý.
Ve vnitřním prostoru se vyskytla vrstva námrazy.	Ujistěte se, zda jsou potraviny uložené ve spotřebiči se zachováním dostatečného větrání. Ujistěte se, zda jsou dvířka správně zavřená. O odstranění námrazy si přečtěte kapitolu týkající se čištění.
Teplota uvnitř spotřebiče je příliš vysoká.	Dvířka byla pravděpodobně otevřená příliš dlouho; nebo dvířka zůstaly otevřené z důvodu nějaké překážky; nebo je spotřebič umístěn s nedostatečným volným prostorem kolem něj, za ním a nad ním.

Problém	Možná příčina a řešení
Teplota uvnitř spotřebiče je příliš nízká.	Teplotu zvyšte dle popisu v kapitole „Ovládání“.
Dvířka nelze snadno zavřít.	Zkontrolujte, zda je horní část chladničky nakloněná dozadu o 10 - 15 mm, aby se dvířka mohly zavírat samy, nebo zda se uvnitř nenachází nic, což by bránilo zavírání dvířek.
Na podlaze se objevila voda.	Nádoba na vodu (která se nachází v zadní spodní části spotřebiče) nemusí být správně vyrovnaná nebo vypouštěcí hadička (která se nachází pod horní částí kompresoru), nemusí být správně umístěná pro snadný odvod vody do této nádoby, nebo je ucpaná vypouštěcí hadička. Může být nutné odtáhnout chladničku dál od zdi a zkontrolovat nádobu a hadičku.
Nesvítí světlo.	LED světlo může být vadné. V takovém případě kontaktujte kvalifikovaného elektrikáře. Řídící systém deaktivoval světlo z důvodu dlouhodobého otevření dvířek, pro aktivaci světla dvířka zavřete a opět otevřete.
Dvířka nefungují hladce.	Zkontrolujte těsnění dvířek a v případě potřeby vyčistěte gumové těsnění kolem okrajů dvířek teplou vodou se saponátem. Nahromaděná nečistota může způsobit přilepení dvířek k chladničce.

Likvidace starého spotřebiče

Tento spotřebič se nesmí likvidovat společně s běžným domovním odpadem.

Obalové materiály

Obalové materiály se symbolem recyklace lze recyklovat. Obaly vhoďte do příslušného sběrného kontejneru za účelem recyklace.

Před likvidací spotřebiče

1. Odpojte zástrčku napájecího kabelu ze zásuvky.
2. Odřízněte napájecí kabel a zlikvidujte jej společně se zástrčkou.

Varování! Izolace chladničky obsahuje chladivo a chladící plyny. Chladivo a chladící plyny se musí likvidovat odborně, neboť mohou způsobit zranění očí nebo vznícení. Před uskutečněním správné likvidace se ujistěte, zda není poškozené chladící potrubí.

	Správná likvidace tohoto výrobku
	Tento symbol na výrobku nebo na jeho obalu znamená, že s tímto výrobkem se nesmí zacházet jako s domovním odpadem. Měli byste jej odevzdat na příslušné sběrné místo pro recyklaci elektrických a elektronických zařízení. Zajištěním správné recyklace tohoto výrobku pomůžete zabránit možným negativním vlivům na životní prostředí a lidské zdraví, ke kterému by mohlo dojít v případě nesprávné likvidace tohoto výrobku. Pro podrobnější informace o recyklaci tohoto výrobku se prosím obraťte na vaše místní zastupitelství pověřené službou likvidace domovního odpadu, nebo se obraťte na prodejnu, ve které jste tento výrobek zakoupili.

Hisense

life reimagined

Hisense

life reimagined

NÁVOD NA OBSLUHU

Pred používaním tohto spotrebiča, si prosím dôkladne prečítajte tento návod na obsluhu a odložte ho pred jeho budúce využitie

Slovensky

Obsah

Informácie o bezpečnosti a varovania 2
Inštalácia vášho nového spotrebiča 8
Popis spotrebiča 10
Displej 11
Použitie vášho spotrebiča..... 13
Užitočné rady a tipy 17
Starostlivosť a čistenie 18
Odstránenie možných problémov..... 19
Likvidácia starého spotrebiča 20

Tento spotrebič vyhovuje nasledujúcim smerniciam EÚ: 2006/95/EC a 2004/108/EC a 2009/125/EC a EC.643/2009 a 2002/96/EC

Informácie o bezpečnosti a varovania

Z dôvodu vašej bezpečnosti a správneho použitia, ešte pred inštaláciou a prvým použitím spotrebiča, si pozorne prečítajte tento návod na obsluhu, vrátane týchto tipov a varovaní. Aby ste zabránili nežiaducim chybám a nehodám, je dôležité zaistiť, aby sa všetky osoby používajúce tento spotrebič dôkladne zoznámili s jeho obsluhou a bezpečnostnými funkciami. Uschovajte si tieto pokyny a v prípade predania spotrebiča sa uistite, či zostal tento návod v spotrebiči tak, aby bol používaný v priebehu celej životnosti a správne informoval o správnom používaní spotrebiča a bezpečnosti.
Z bezpečnostných dôvodov a pre ochranu majetku dodržiavajte pokyny v tomto návode, pretože výrobca nenesie žiadnu zodpovednosť za poškodenia spôsobené nedodržaním týchto pokynov.

Bezpečnosť detí a iných nespôsobilých osôb

- Tento spotrebič môžu používať deti od 8 rokov a osoby s obmedzenými fyzickými, senzorickými alebo mentálnymi schopnosťami, alebo bez dostatočných skúseností a znalostí, ak sú pod dohľadom alebo boli poučené o správnom a bezpečnom použití spotrebiča a porozumeli možným rizikám. Nedovoľte deťom hrať sa so spotrebičom. Čistenie a údržbu nesmú vykonávať deti bez dozoru.
- Držte obalové materiály mimo dosahu detí, pretože predstavujú riziko udusenia.

- V prípade likvidácie spotrebiča odpojte zástrčku od sieťovej zásuvky, odrežte napájací kábel (čo najbližšie pri spotrebiči) a zložte dvierka, aby ste zabránili úrazu detí elektrickým prúdom, alebo ich uväzneniu v spotrebiči.
- Ak tento spotrebič obsahujúci magnetické tesnenia dvierok nahrádza starší model s pružinovým zámkom (západkou) na dvierkach alebo veku, pred likvidáciou starého spotrebiča znefunkčnite západku. Týmto zabránite možnému uväzneniu detí v spotrebiči.

Všeobecná bezpečnosť

⚠ ● VAROVANIE – Tento spotrebič je určený na použitie v domácnosti a podobnom prostredí, ako sú
- zamestnanecké kuchyne v predajniach, kanceláriách alebo inom pracovnom prostredí;
- farmy a klienti hotelov, motelov a v iné typy ubytovacieho zariadenia;
- miesta pre výdaj raňajok;
- cateringové a iné podobné nepredajné akcie

- VAROVANIE – V spotrebiči neskladujte explozívne látky, ako sú plechovky s horľavými plynmi.
- VAROVANIE – Ak je poškodený prívodný kábel, musí ho vymeniť výrobca, servisný technik alebo podobne kvalifikovaná osoba, aby sa zabránilo prípadnému nebezpečenstvu.
- VAROVANIE – Udržiavajte vetracie otvory spotrebiča alebo vstavaného nábytku voľné bez prekážok.
- VAROVANIE – Na urýchlenie procesu odmrazovania nepoužívajte mechanické zariadenia iné ako odporúčané výrobcom.
- VAROVANIE – Zabráňte poškodeniu chladiaceho okruhu.
- VAROVANIE – V skladovacom priestore spotrebiča nepoužívajte elektrické spotrebiče, pokiaľ nejde o typ, ktorý je odporúčaný výrobcom.

- VAROVANIE – Chladiaci a izolačný plyn je horľavý. Likvidáciu starého spotrebiča môže vykonávať len autorizované servisné stredisko. Nevystavujte ohňu.
- VAROVANIE – Plňte len pitnou vodou.

Chladivo

Chladiaci izobután (R600a), ktorý je obsiahnutý v chladiacom okruhu spotrebiča, je prírodný plyn s vysokou kompatibilitou so životným prostredím, ktorý je predsa len horľavý. Počas prepravy a inštalácie spotrebiča zabráňte poškodeniu komponentov chladiaceho okruhu. Chladivo (R600a) je horľavé.

Pozor: riziko požiaru

Ak by došlo k poškodeniu chladiaceho okruhu:
- Vyhnite sa otvorenému ohňu a zdrojom vznietenia.
- Dôkladne vyvetrajte miestnosť, v ktorej sa spotrebič nachádza.
Je nebezpečné meniť alebo upravovať spotrebič akýmkoľvek spôsobom. Akékoľvek poškodenie prívodného kábla môže viesť k skratu, požiaru a/alebo zasiahnutiu elektrickým prúdom.

Elektrická bezpečnosť

1. Napájací kábel nesmie byť predlžovaný.
2. Uistite sa, či nie je zástrčka napájacieho kábla poškodená. Rozdrvená alebo poškodená zástrčka sa môže prehrievať a spôsobiť požiar.
3. Uistite sa, či máte voľný prístup k zástrčke spotrebiča.
4. Neťahajte za napájací kábel.
5. Ak je elektrická zásuvka uvoľnená, nepripájajte k nej zástrčku. Hrozí riziko zasiahnutia elektrickým prúdom alebo vzniku požiaru.
6. Nesmiete používať tento spotrebič bez krytu vnútorného osvetlenia.
7. Chladnička je určená len na napájanie z jednej fázy striedavého prúdu s hodnotami 220~240 V/50 Hz.

Ak je kolísanie napätia v mieste bydliska používateľa tak veľké, že presahuje vyššie uvedené limity, z bezpečnostných dôvodov použite pre chladničku automatický napäťový regulátor s viac ako 350 W. Chladnička musí byť vybavená špeciálnou napájacou zástrčkou namiesto bežnej s inými elektrickými spotrebičmi. Zástrčka musí zodpovedať zásuvke s uzemňovacím kontaktom.

Bežné použitie

- V spotrebiči neskladujte horľavé plyny ani tekutiny. Hrozí riziko explózie.
- V spotrebiči nepoužívajte iné elektrické spotrebiče (napr. elektrický výrobník zmrzliny, mixéry atď.).
- Pri odpájaní spotrebiča z elektrickej zásuvky, vždy ťahajte za zástrčku. Neťahajte za kábel.
- Do blízkosti plastových dielov tohto spotrebiča nedávajte horúce predmety.
- Balené mrazené potraviny skladujte v súlade s pokynmi výrobcu mrazených potravín.
- Mali by ste striktne dodržiavať odporúčania týkajúce sa skladovania v spotrebiči od výrobcu. Pozrite si príslušné pokyny o skladovaní.
- Do mraziaceho priestoru nedávajte sýtené nápoje, pretože vytvárajú tlak na nádobu, ktorá môže explodovať, čo môže viesť k poškodeniu spotrebiča.
- Nekonzumujte mrazené pokrmy ihneď po vybratí z mrazničky, môžete sa poraniť.
- Neumiestňujte spotrebič na priame slnečné svetlo.
- Držte horiace sviečky, lampy a iné predmety s otvoreným ohňom v dostatočnej vzdialenosti od spotrebiča, aby ste zabránili riziku požiaru.
- Spotrebič je určený na uskladnenie pokrmov a/alebo nápojov v bežnej domácnosti podľa popisu v návode.

- Spotrebič je ťažký. Zvýšte pozornosť pri jeho premiestňovaní.
- Nevyberajte ani sa nedotýkajte položiek v priestore mrazenia, ak máte vlhké/mokré ruky, pretože to môže viesť k poraneniam pokožky alebo popáleninám z mrazu.
- Nikdy nepoužívajte dno, zásuvky, dvierka a pod. na stúpanie alebo ako podperu.
- Mrazené potraviny, nesmú byť po rozmrazení opätovne zmrazené.
- Nekonzumujte ľadové nanuky alebo kocky ľadu hneď po vybratí z mrazničky, pretože by ste si tak mohli poraniť ústa a pery.
- Nikdy nepoužívajte dno, zásuvky, dvierka a pod. na stúpanie alebo ako podperu.
- Mrazené potraviny, nesmú byť po rozmrazení opätovne zmrazené.
- Nekonzumujte ľadové nanuky alebo kocky ľadu hneď po vybratí z mrazničky, pretože by ste si tak mohli poraniť ústa a pery.
- Aby ste zabránili pádu predmetov a zraneniu alebo poškodeniu spotrebiča, nepreťažujte priehradky dvierok ani do zásuviek nedávajte nadmerné množstvo potravín.

Upozornenie! Starostlivosť a čistenie

- Pred údržbou, vypnite spotrebič a odpojte zástrčku od elektrickej zásuvky.
- Spotrebič nečistite kovovými predmetmi, parnými čističmi, éterickými olejmi, organickými rozpúšťadlami ani drsnými čističmi.
- Na odstraňovanie námrazy zo spotrebiča, nepoužívajte ostré predmety. Použite plastovú škrabku.

Inštalácia Dôležité!

- Pri pripojení k elektrickej sieti buďte opatrní, dodržiavajte pokyny v tomto návode.
- Spotrebič vybaľte a skontrolujte ho z hľadiska viditeľných poškodení. Ak je spotrebič poškodený, nepripájajte ho. Oznámte prípadné poškodenie v mieste zakúpenia.

V tomto prípade si nechajte obalový materiál.

- Odporúča sa počkať niekoľko hodín, pred pripojením spotrebiča, aby sa olej v kompresore ustálil.
- Okolo spotrebiča zaistite dostatočné vetranie, v opačnom prípade môže dochádzať k prehrievaniu. Na dosiahnutie dostatočného vetrania dodržiavajte pokyny na inštaláciu.
- Ak je to možné, zadná stena spotrebiča by nemala byť veľmi blízko steny a nemal by sa dotýkať horúcich častí (kompresor, kondenzátor), aby sa zabránilo riziku požiaru, dodržiavajte príslušné pokyny na inštaláciu.
- Spotrebič nesmie byť umiestnený v blízkosti radiátorov alebo sporákov.
- Po inštalácii spotrebiča sa uistite, či je sieťová zástrčka ľahko prístupná.

Servis

- Všetky elektrické činnosti ohľadne servisu spotrebiča musí vykonávať kvalifikovaný servisný technik, alebo kompetentná osoba.
- Tento spotrebič môže opravovať len autorizované servisné stredisko a môžu sa používať len originálne náhradné.
  1) Ak je spotrebič Frost Free.
  2) Ak spotrebič obsahuje mraziaci priestor.

Inštalácia vášho nového spotrebiča

Táto časť popisuje inštaláciu nového spotrebiča pred prvým použitím. Odporúčame si prečítať nasledujúce tipy.

⚠ Pre správnu inštaláciu musíte túto chladničku umiestniť na rovný povrch z tvrdého materiálu, ktorý je v rovnakej výške ako zvyšok podlahy. Tento povrch musí byť dostatočne pevný na hmotnosť naplnenej chladničky, približne 120 kg.

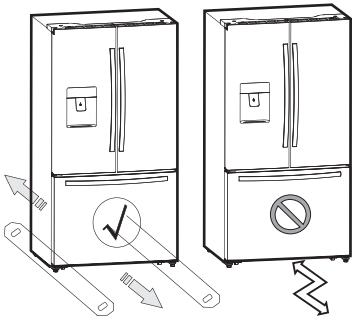

Obmedzenia umiestnenia a okolitej teploty miestnosti

Je dôležité nájsť vhodné miesto pre inštaláciu nového spotrebiča pre zaistenie efektívnej prevádzky. Zvážte nasledujúce pokyny pri spotrebiči:

- Inštalujte ho na suché miesto. Najvhodnejšia okolitá teplota by mala byť v rozsahu od 10°C~43°C.
- Držte spotrebič mimo zdroje tepla, ako sú sporáky, kozuby a ohrievače.
- Udržujte spotrebič mimo priame slnečné žiarenie a dážď.

Trieda	Symbol	Okolitá teplota
Primeraná teplota	SN	+10 °C do +32 °C
Teplota	N	+16 °C do +32 °C
Subtropická	ST	+16 °C do +38 °C
Tropická	T	+16 °C do +43 °C

Vyrovnanie spotrebiča

Pre správne vyváženie a pre zabránenie vibráciám je tento spotrebič vybavený nastaviteľnou nožičkou. Nastavte podľa nasledujúcich pokynov:

1. Zasuňte spotrebič na miesto.
2. Otočte nastaviteľnú nožičku (prstami alebo vhodným kľúčom), pokým sa nedotýka podlahy.
3. Vrch spotrebiča nakloňte dozadu o približne 10-15 mm otočením o ďalšiu 1-2 otáčky. Týmto umožníte správne samozatváranie dvierok.
4. Kedykoľvek chcete premiestniť spotrebič, nezabudnite nožičky zatočiť späť hore, aby sa mohol spotrebič voľne pohybovať. Po premiestnení spotrebič opäť správne inštalujte.

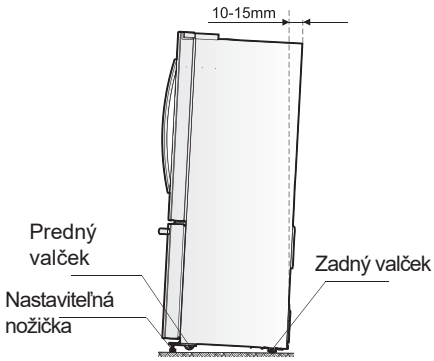

Varovanie: Valčeky, ktoré nie sú kolieska, sa musia používať len pre pohyb vpred alebo vzad. Pohyb spotrebiča do strany môže poškodiť podlahu a valčeky.

Nastavenie rukoväti dvierok
Pred použitím spotrebiča skontrolujte rukoväti. Ak sú voľné, nastavte ich pomocou kľúča v smere hodinových ručičiek, pokým nesedia pevne na mieste. Každá z rukovätí je vybavená 2 skrutkami.

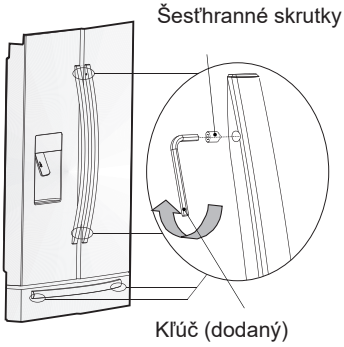

Nastavenie dvierok
- Ľavé aj pravé dvierka sú vybavené nastaviteľnými mechanizmami, ktoré sú v spodných závesoch.
- Pred nastavením dvierok sa uistite, že je spotrebič vyvážený. Prečítajte si časť „Vyváženie spotrebiča“. Ak si všimnete, že horná časť dvierok nie je zarovnaná, vložte kľúč do závesu a otočením v smere hodinových ručičiek zdvihnite dvierka alebo proti smeru hodinových ručičiek dvierka znížte a vložte E krúžok do medzery.

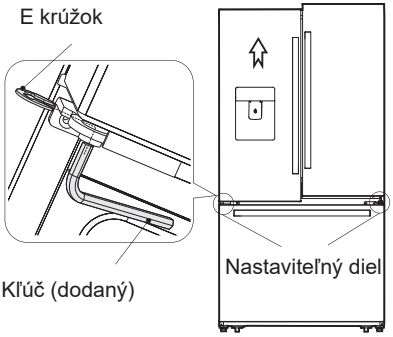

Vetranie spotrebiča
Za účelom zlepšenia účinnosti chladiaceho systému a pre úsporu energie je nutné zaistiť správne vetranie okolo spotrebiča, pre odvod tepla. Z tohto dôvodu musíte okolo spotrebiča ponechať dostatočný voľný priestor a odstrániť všetky prekážky, ktoré môžu brániť cirkulácii vzduchu.

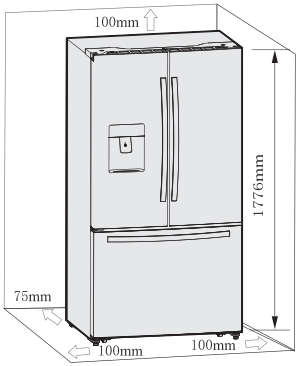

Odporúčanie: Odporúčame ponechať najmenej 75 mm voľného priestoru zo zadnej strany spotrebiča k stene a najmenej 100 mm zhora a z oboch strán. Pri umiestnení do rohu ponechajte voľný priestor najmenej 406 mm na každej strane pre dostatočné otvorenie dvierok, aby bolo možné vybrať police a zásobníky. Pozrite si nasledujúci obrázok.

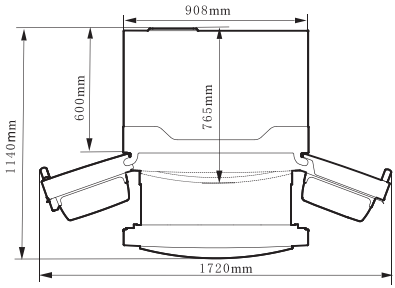

Popis spotrebiča

1. Skrinka spotrebiča
2. Horný kryt
3. Vodítko vertikálnej zábrany
4. Sklenená priehradka
5. Zásobník na vodu
6. Flexibilný držiak na nápoje
7. Zásobník na ovocie a zeleninu
8. Vertikálna zábrana
9. Zásobník čerstvých potravín
10. Zásobník na ľad (vnútri)
11. Servírovací podnos
12. Valčeky
13. Nastaviteľná spodná nožička
14. Spodný mraziaci šuplík
15. Horný mraziaci šuplík
16. LED osvetlenie mrazničky (vnútri)
17. Tesnenie dvierok chladničky
18. Spodná priehradka
19. Kryt zásobníka
20. Horná priehradka
21. Držiak na vajíčka (vnútri)
22. Kryt zásobníka
23. LED osvetlenie chladničky (vnútri)
24. Displej
25. Dávkovač studenej vody
26. Rukoväti
27. Dvierka mrazničky
28. Dvierka chladničky

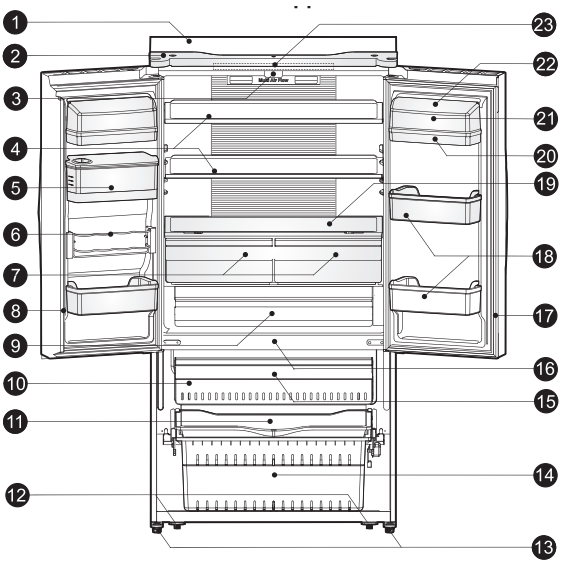

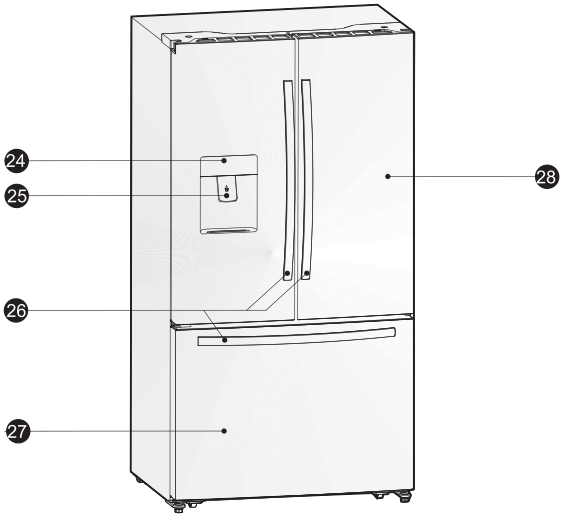

Poznámka: Z dôvodu neustáleho zlepšovania našich výrobkov sa môže váš spotrebič mierne odlišovať od ilustrácie, ale jeho funkcie a spôsob použitia zostáva rovnaký.
Poznámka: Pre dosiahnutie najlepšej energetickej účinnosti tohto spotrebiča umiestnite všetky priehradky, zásobníky a koše do ich pôvodnej pozície podľa vyššie uvedeného obrázku.

Displej

Všetky funkcie a ovládače spotrebiča sú prístupné z ovládacieho panela na dvierkach spotrebiča. Dotykové tlačidlá a digitálny displej umožňujú jednoduchú konfiguráciu funkcií a nastavení intuitívnym spôsobom.
Dôležité! Dotykové tlačidlá vyžadujú len krátke stlačenie, aby tlačidlo fungovalo. Akcia sa prejaví po uvoľnení tlačidla, nie pri stlačení tlačidla. Na tlačidlá nie je potrebné vyvíjať nadmerný tlak. Funkcia detskej zámky spojená s tlačidlom „Alarm“ vyžaduje dlhé stlačenie na najmenej 3 sekundy, prečítajte si príslušnú časť v tomto návode pre podrobnejšie informácie.
Ovládací panel obsahuje dve oblasti zobrazenia teploty, päť ikon predstavujúcich rôzne režimy a šesť dotykových tlačidiel. Keď zapnete spotrebič prvýkrát, rozsvieti sa podsvietenie ikon a displeja. Ak nestlačíte žiadne tlačidlo a dvierka zostanú zatvorené, podsvietenie sa vypne po 60 sekundách.

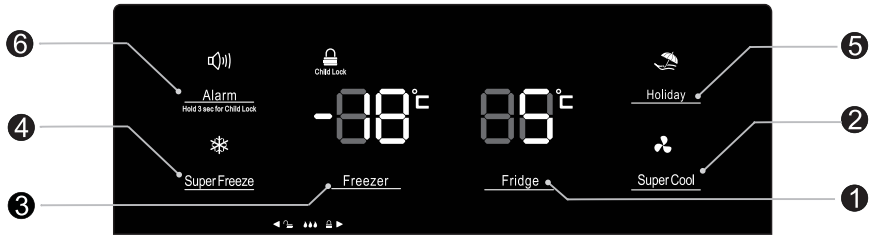

Nastavenie teploty
Pri prvom zapnutí spotrebiča odporúčame nastaviť chladenie na 5°C a mrazenie na -18°C. Ak chcete zmeniť teplotu, postupujte podľa nižšie uvedených pokynov.
Upozornenie!
Keď nastavíte teplotu, nastavíte priemernú teplotu pre celý chladiaci priestor. Teplota v každom priestore môže byť odlišná od zobrazenej teploty na displeji, v závislosti od množstva skladovaných potravín a ich umiestnenia. Okolitá teplota môže taktiež ovplyvniť aktuálnu teplotu v spotrebiči.

1. Chladnička
Opakovaným stláčaním tlačidla „Fridge“ nastavte požadovanú teplotu chladenia v rozsahu od 8°C až 2°C, teplota sa zníži o 1°C po každom stlačení a indikátor teploty chladničky zobrazí príslušnú hodnotu v nasledujúcom poradí.

8°C — 7°C — 6°C — 5°C
2°C — 3°C — 4°C

2. Superchladenie

Superchladenie môže rýchlo schladiť potraviny a udržať ich čerstvosť dlhší čas.

- Stlačením tlačidla „SuperCool“ aktivujete túto funkciu. Rozsvieti sa ikona Super Cool a displej chladničky zobrazí 2°C. Superchladenie sa automaticky vypne po 6 hodinách.
- Stlačením tlačidla „Super Cool“ alebo „Fridge“ zrušíte režim superchladenia a obnoví sa predchádzajúce nastavenie teploty.

3. Mrazenie
Stlačením tlačidla „Freezer“ nastavte teplotu mrazničky v rozsahu od -14°C do -24°C podľa potrieb, displej mraziaceho priestoru zobrazí príslušnú hodnotu v nasledujúcom poradí.

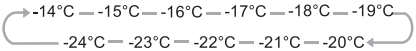

4. Supermrazenie

Supermrazenie môže rýchlo znížiť teplotu mrazenia a zmraziť vaše pokrmy rýchlejšie ako obyčajne. Táto funkcia pomáha uchovať vitamíny a nutričné hodnoty čerstvých potravín dlhší čas.

- Stlačením tlačidla „Super Freeze“ aktivujte funkciu supermrazenia. Kontrolka Super Freeze sa rozsvieti a displej mraziaceho priestoru zobrazí -24°C.
- Pri prvom použití alebo v čase dlhodobého odstavenia nechajte spotrebič 6 v bežnom režime pred aktiváciou funkcie supermrazenia. Je to dôležité hlavne pri vložení veľkého množstva potravín do mrazničky.
- Supermrazenie sa automaticky vypne po 26 hodinách prevádzky a teplota mrazenia je pod -20°C.
- Stlačením tlačidla „Super Freeze“ alebo „Freezer“ pre zrušenie režimu supermrazenia a návrat na predchádzajúce nastavenie teploty.

Poznámka: Keď zvolíte funkciu supermrazenia, uistite sa, že v mraziacom priestore nie sú fľaše s nápojmi (hlavne sýtené). Fľaše môžu prasknúť.

5. Dovolenka

Táto funkcia je navrhnutá pre minimalizovanie spotreby elektrickej energie a zvyšovanie účtu za elektrinu, ak nebudete spotrebič dlhší čas používať. Túto funkciu môžete aktivovať stlačením tlačidla „Holiday“, pokým sa nerozsvieti ikona Holiday.

Dôležité! Počas tejto doby neskladujte žiadne potraviny v časti chladničky.

- Keď je aktívna funkcia dovolenka, teplota chladničky sa automaticky nastaví na 15°C pre minimalizovanie spotreby energie. Displej teploty chladničky zobrazí „-“ a mraziaci priestor zostane zapnutý.
- Stlačením tlačidla „Holiday“ zrušíte režim dovolenky a obnovíte predchádzajúce nastavenie teploty.

6. Alarm

V prípade alarmu sa rozsvieti ikona alarmu, „Alarm“ a znie akustická signalizácia. Stlačením tlačidla „Alarm“ vypnete alarm a ikona „Alarm“ zhasne.

Upozornenie! Ak zapnete chladničku po určitom čase nečinnosti, môže sa aktivovať alarm. V takom prípade stlačte tlačidlo „Alarm“ pre jeho zrušenie.

Alarm dvierok

Kontrolka alarmu a akustický signál predstavujú neštandardné podmienky, ako je náhodné ponechanie otvorených dvierok alebo prerušenie dodávky elektrickej energie.

- Ponechaním otvorených dvierok chladničky alebo mrazničky dlhšie ako 2 minúty sa aktivuje alarm dvierok a akustický signál. Akustický signál bude znieť 3 krát za minútu počas 10 minút. Zatvorením dvierok deaktivujete alarm dvierok a akustickú signalizáciu.
- Pre úsporu energie nenechávajte dvierka počas prevádzky otvorené dlhý čas. Alarm dvierok môžete deaktivovať taktiež zatvorením dvierok.

Alarm teploty

Toto je dôležitá funkcia, ktorá upozorňuje používateľa na prípadné znehodnotenie uložených potravín. Ak nastane výpadok elektrickej energie, napríklad výpadok energie v meste alebo mieste bydliska, alarm teploty uloží teplotu mrazničky pri obnovení napájania; toto je pravdepodobne maximálna teplota dosiahnutá zmrazenými položkami.

Stav alarmu teploty bude indikovaný kontrolkou alarmu a akustickým signálom, keď
je zobrazenie teploty teplejšie ako -9°C, potom
a - svieti ikona alarmu;
b - indikátor teploty mrazničky zobrazí - s „H“;
c - akustický signál znie 10 krát a automaticky sa zastaví.

Detská zámka
Stlačte a podržte tlačidlo „Alarm“ na 3 sekundy pre aktiváciu detskej zámky. Toto deaktivuje displej pre ochranu pred nežiadúcimi zmenami. Rozsvieti sa ikona „Child Lock“ (detská zámka).

- Pre vypnutie detskej zámky stlačte a podržte tlačidlo „Alarm“ na 3 sekundy. Ikona „Child Lock“ zhasne.

Použitie vášho spotrebiča

Táto časť popisuje spôsob využitia funkcií spotrebiča. Odporúčame, aby ste si prečítali túto časť pozorne pred použitím spotrebiča.

Dávkovač studenej vody
Dávkovač studenej vody, umiestnený v ľavých dvierkach, slúži na skladovanie vody na pitie. Táto funkcia poskytuje jednoduchý prístup k chladnej vode bez otvorenia dvierok.

• Čistenie
Vyčistite dávkovač vody pred prvým použitím.

1. Vyberte zásobník vody z dvierok a umyte zásobník, viečko a hlavicu vodou.
2. Ak ste ho umyli, vysušte ho prirodzeným spôsobom alebo utierkou.

• Montáž
Prečítajte si nasledujúce pokyny pri montáži dávkovača.
1. Uchopte pevne obe strany zásobníka vody, potom ho zdvihnite a vytiahnite z dvierok.
2. Odskrutkujte hlavicu proti smeru hodinových ručičiek.
3. Vložte ich späť do dvierok a zatlačte, pokým nebudete počuť cvaknutie.

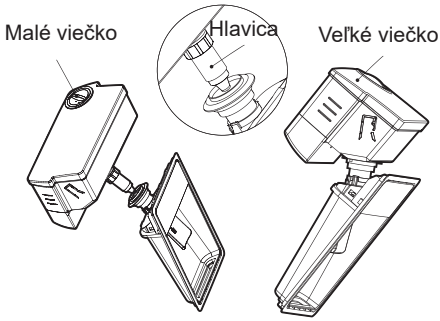

Varovanie!
Pri vkladaní zásobníka vody sa uistite, že hlavica sedí správne v otvore.

Plnenie vody
Pred naliatím vody do zásobníka vody sa uistite, že zásobník je na mieste a v správnej pozícii.

Aby ste zabránili pretečeniu vody, plňte zásobník pod značku maxima, čo je približne 4,0 l. Sú dva spôsoby plnenia zásobníka:

1. Otvorením malého viečka a naliatím vody cez otvor.
2. Vybratím veľkého viečka a priamym naliatím vody.

Upozornenie!
Do zásobníka nelejte iné tekutiny ako je voda.

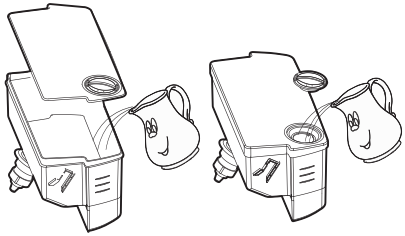

• Uzamknutie
Pred dávkovaním vody sa uistite, že je dávkovač v „odomknutej“ pozícii.

Varovanie
Funkcia uzamknutia slúži pre zaistenie zariadenia.
Netlačte nadmernou silou na dávkovač, keď je dávkovač v „uzamknutej“ pozícii, môžete ho poškodiť alebo zlomiť.

• Použitie dávkovača vody
Musíte použiť vhodný pohár na vodu, ktorý vojde pod dávkovač vody.
Varovanie! Neťahajte za páku dávkovača bez vloženého pohára; môže to spôsobiť vytečenie vody z dávkovača.
Ak aj nepoužívate dávkovač vody, nechajte ho inštalovaný na mieste, aby ste zabránili úniku chladného vzduchu.

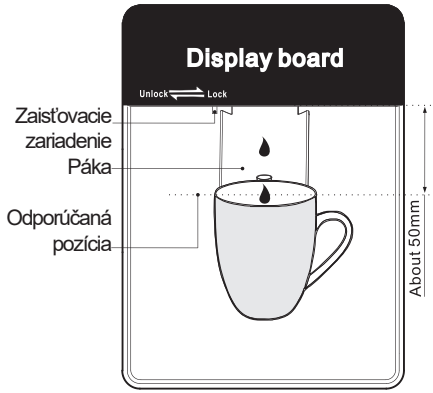

Poznámka: Časté používanie dávkovača vody môže spôsobiť kvapkanie vody do zásobníka, ktorý môže pretekať. Vysušte zásobník vody podľa potreby.

Priehradka dvierok
Priestor chladničky je vybavený priehradkami dvierok, ktoré sú vhodné na skladovanie nápojov v plechovkách, vo fľašiach a balených potravín. Nedávajte nadmerné množstvo ťažkých potravín do priehradiek vo dvierkach.

- Prostrednú priehradku môžete umiestniť do rôznej výšky podľa potreby. Pred premiestnením priehradky z nej vyberte potraviny. Potom ju umiestnite do požadovanej výšky.
  Poznámka: Máte k dispozícii držiak vajíčok, ktorý by ste mali umiestniť do hornej priehradky.

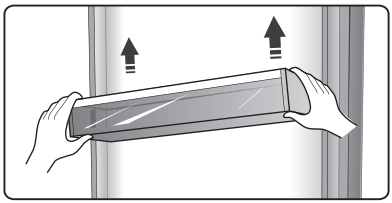

Flexibilný držiak na nápoje

- Tu môžete uložiť až 4 plechovky štandardnej veľkosti, ale nie je vhodný pre plechovky s priemerom menším ako 50 mm. Držiak je možné taktiež vyklopiť o 25°, pre lepší prístup k nápojom.

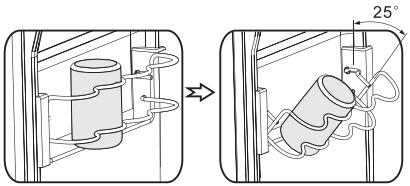

Sklenené poličky
Chladnička je vybavená dvoma sklenenými poličkami. Horná polička je pevná, spodnú je možné nastaviť. Spodnú poličku môžete nastaviť do troch rôznych výšok. Nastavte výšku poličky podľa potreby:

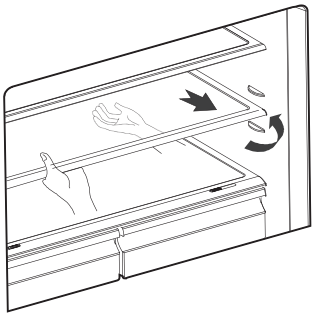

- Pri vyberaní poličiek ich potiahnite smerom dopredu, pokým sa neuvoľnia z vodítok.
- Pri vložení poličiek sa uistite, že za poličkami nie sú žiadne prekážky a potom ich jemne zasuňte na miesto.

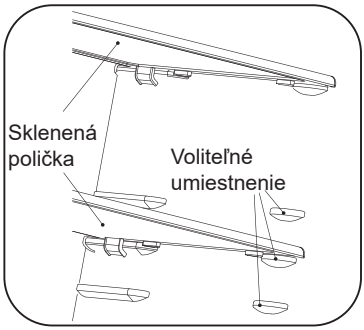

Ovládanie čerstvosti a vlhkosti

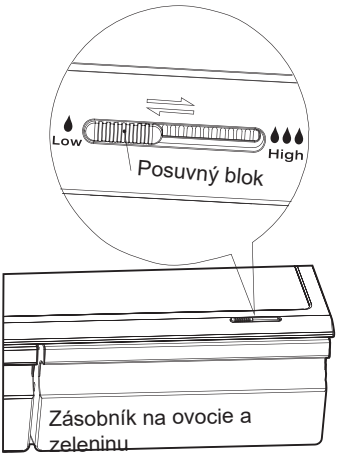

Zásobník čerstvých potravín umiestnený na teleskopických koľajničkách slúži pre skladovanie zeleniny a ovocia. V tomto zásobníku môžete nastaviť stupeň vlhkosti posuvným blokom.

- Ovládač vlhkosti nastavuje prúdenie v zásobníku; vyššie prúdenie predstavuje nižšiu vlhkosť. Posuňte ovládač vlhkosti doprava pre zvýšenie vlhkosti.
- Nastavenie vysokej vlhkosti je odporúčané pre zeleninu, zatiaľ čo nižšia vlhkosť je vhodná pre ovocie.
- Dodržiavajte tieto jednoduché pokyny pre vybratie zásobníka alebo šuplíka mrazničky za účelom čistenia. Vyprázdnite zásobníky; vytiahnite ich do úplne otvorenej pozície. Zdvihnite ich z bočných koľajničiek. Koľajničky zasuňte na miesto, aby ste zabránili ich poškodeniu pri zatvorení dvierok.

My Fresh Choice. Presné ovládanie teploty (voliteľné)

Potraviny je možné uchovať dlhší čas, ak sa skladujú pri optimálnej teplote, ale rôzne typy potravín vyžadujú rôznu teplotu uskladnenia. Na pravej strane zásobníka sa nachádza displej chladenia. Teplotu zásobníka je možné nastaviť na 0°C, 3°C a 5°C pre mäso alebo ovocie a zeleninu, alebo jemné produkty, pomocou tlačidiel „My Fresh Choice“. Pozrite si tabuľku pre odporúčané nastavenia pre typ skladovaných potravín.

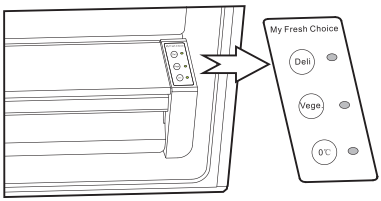

Deli.[5°C]	*Vege.[3°C]*	*0°C[0°C]*
Syr	*Uhorka*	*Steaky*
Šunka	*Šalát*	*Ryby*
Saláma	*Pomaranče*	*Nárez*
Olivy	*Kukurica*	*Hydina*

Použitie priestoru chladničky
Chladnička je vhodná pre skladovanie zeleniny a ovocia. Zabaľte potraviny samostatne, aby ste zabránili strate vlhkosti a prenášaniu vôní a chutí do ostatných potravín.
Upozornenie!
Nikdy nezatvárajte dvierka, ak sú zásobníky a/alebo teleskopické koľajničky vysunuté. Môžete poškodiť spotrebič.

Použitie mrazničky
Mraznička je vhodná pre skladovanie potravín, ktoré je nutné zmraziť, ako je mäso, zmrzlina atď.
Pre vybratie zásobníka ho úplne vytiahnite, nakloňte servírovací podnos a vyberte, potom otvorte dvierka do maximálneho uhlu a spodný zásobník môžete vybrať, podľa zobrazenia na nasledujúcom obrázku.

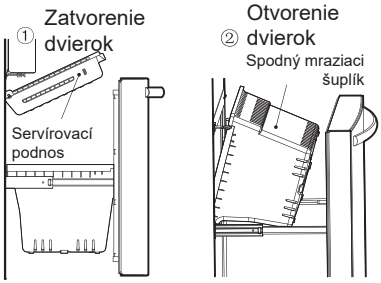

• Upozornenie
Zabráňte deťom vstupovať do chladničky, pretože sa môžu zraniť alebo poškodiť spotrebič. Nesadajte si na dvierka spotrebiča. Môžete ich poškodiť. Nedovoľte deťom šplhať sa na koše mrazničky.

Ak vyberiete rozdeľovač pre čistenie koša, po čistení ho musíte inštalovať na miesto, aby ste zabránili deťom v uväznení v koši.

Zásobník na ľad
- Zásobník na ľad je v hornom zásobníku mrazničky a slúži na výrobu a skladovanie kociek ľadu.

1. Vytiahnite ho z držiaku.
2. Naplňte pitnou vodou pod značku maxima.
3. Vložte naplnený zásobník do držiaku.
4. Počkajte približne 3 hodiny, potom otočte ovládač v smere hodinových ručičiek a ľad vypadne do zásobníka.

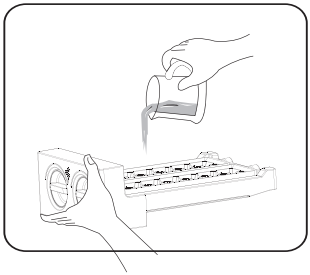

5. Kocky ľadu je možné skladovať v zásobníku, ak ich potrebujete, môžete zásobník vytiahnuť a vybrať ľad.

Poznámka: Ak zásobník používate prvýkrát alebo ak ste ho dlhší čas nepoužívali, pred použitím ho vyčistite.

Užitočné rady a tipy

Tipy týkajúce sa úspory energie
Odporúčame vám, aby ste postupovali podľa nižšie uvedených tipov na úsporu energie.

- Pokúste sa vyhnúť ponechaniu dvierok otvorených dlhší čas, aby ste znížili spotrebu energie.
- Uistite sa, či je tento spotrebič v dostatočnej vzdialenosti od akýchkoľvek zdrojov tepla (priame slnečné žiarenie, elektrická rúra alebo sporák atď.).
- Nenastavujte nižšiu teplotu chladenia, ak je to potrebné.
- Neskladujte v spotrebiči teplé potraviny alebo odparujúce sa kvapaliny.
- Umiestnite spotrebič do dobre vetranej miestnosti, bez vlhkosti. Pozrite si prosím kapitolu, ktorá sa venuje inštalácii vášho nového spotrebiča.
- Prečítajte si 1 v časti „Popis spotrebiča“ pre správne usporiadanie šuplíkov, zásobníkov a poličiek, neupravujte kombináciu, pretože sú nastavené pre maximálnu energetickú účinnosť.

Tipy pre chladenie čerstvých potravín

- Neklaďte horúce pokrmy priamo do chladničky alebo mrazničky, lebo sa zvýši vnútorná teplota, čo má za následok intenzívnejšiu činnosť kompresora a zvýšenie spotreby elektrickej energie.
- Potraviny zakryte alebo zabaľte, predovšetkým vtedy, ak majú výraznú chuť.
- Potraviny umiestnite správne tak, aby mohol okolo nich voľne prúdiť vzduch.

Tipy pre chladenie

- Mäso (všetky druhy) zabalené potravinárskej fólii: zabaľte a umiestnite na sklenenú poličku nad priehradku na ovocie a zeleninu. Vždy dodržiavajte dobu skladovania potravín a použite termíny odporúčané výrobcom.
- Varené jedlo, studené misy, atď.:
  Tieto pokrmy by mali byť zakryté a môžu byť umiestnené na ktorejkoľvek poličke.
- Ovocie a zelenina:
  Tieto potraviny by mali byť uložené v priehradke pre ovocie a zeleninu.
- Maslo a syr:
  Tieto položky by mali byť zabalené v hliníkovej fólii alebo polyetylénových (plastových) vreckách, so súčasným odstránením čo najväčšieho množstva vzduchu.
- Fľaše mlieka:
  Fľaše by mali mať veko a mali by byť uložené v regáloch na dvierkach.

Tipy pre mrazenie

- Pri prvom spustení spotrebiča, alebo po určitom čase bez používania, nechajte spotrebič pracovať najmenej 2 hodiny s najväčším nastavením, skôr ako vložíte do priestoru potraviny.
- Pripravte si potraviny v malých porciách, aby mohlo dôjsť k ich rýchlemu a úplnému zmrazeniu a následne bolo možné rozmraziť len potrebné množstvo potravín.
- Zabaľte potraviny do hliníkovej fólie alebo polyetylénovej potravinárskej fólie, ktorá je vzduchotesná.
- Nedovoľte, aby sa čerstvé, nezmrazené potraviny dotýkali potravín, ktoré sú už zmrazené, aby sa zabránilo nárastu teploty zmrazených potravín.
- Ak sú zmrazené produkty konzumované ihneď po ich vybratí z priestoru mrazničky, môže s najväčšou pravdepodobnosťou dôjsť k popáleniu kože mrazom.
- Odporúča sa označiť každé zmrazené balenie názvom a dátumom zmrazenia, aby ste mohli zaistiť sledovanie doby skladovania.

Tipy pre skladovanie zmrazených potravín

- Uistite sa, či boli zmrazené potraviny správne uskladnené predajcom potravín.
- Už rozmrazené potraviny, sa budú rýchlo kaziť a nemali by byť opätovne zmrazené. Nepresahujte dobu skladovania určenú výrobcom potravín.

Vypnutie vášho spotrebiča
Ak je potrebné vypnúť spotrebič na dlhšiu dobu, mali by ste dodržať nasledujúce kroky, aby nedošlo k tvorbe plesní v spotrebiči.

1. Povyberajte všetky potraviny.
2. Odpojte zástrčku napájacieho kábla z elektrickej zásuvky.
3. Dôkladne vyčistite a vysušte vnútorný priestor spotrebiča.
4. Zaistite mierne pootvorenie všetkých dvierok spotrebiča, na umožnenie prúdenia vzduchu.

Starostlivosť a čistenie

Z hygienických dôvodov, je potrebné pravidelne čistiť spotrebič (vrátane vonkajších a vnútorných doplnkov) najmenej jedenkrát za dva mesiace.

Upozornenie! Spotrebič nesmie byť v priebehu čistenia pripojený k elektrickej sieti. Hrozí nebezpečenstvo úrazu elektrickým prúdom! Pred čistením, vypnite spotrebič a odpojte zástrčku napájacieho kábla od elektrickej zásuvky.

Čistenie vonkajšej časti
Na zachovanie dobrého vzhľadu vášho spotrebiča, by ste ho mali pravidelne čistiť.
- Utrite digitálny displej čistou jemnou utierkou.
- Vodu naneste na čistiaci tkaninu, namiesto toho, aby ste ju naniesli priamo na povrch spotrebiča. To pomáha pri zaistení rovnomerného nanesenia vlhkosti na povrch spotrebiča.
- Dvierka, rukoväti a povrch skrinky spotrebiča vyčistite pomocou jemného čistiaceho prostriedku, ktorý potom utrite mäkkou tkaninou.

Upozornenie!
- Nepoužívajte ostré predmety, pretože môžu poškriabať povrch.
- Na čistenie nepoužívajte riedidlo, čističe na autá, Clorox, éterické oleje, drsné čističe ani organické rozpúšťadlá ako je benzín. Môžu poškodiť povrch spotrebiča a spôsobiť požiar.

Čistenie vnútorného priestoru
Vnútorný priestor spotrebiča by ste mali čistiť pravidelne. Čistenie bude oveľa jednoduchšie vtedy, keď je stav zásob potravín nízky. Vnútorný priestor chladničky s mrazničkou vyčistite pomocou slabého roztoku jedlej sódy a potom ho opláchnite teplou vodou a vyžmýkanou špongiou alebo tkaninou. Pred nasadením priehradiek a košov ich dôkladne vysušte. Dôkladne vysušte všetky povrchy a vyberateľné diely.

Aj keď sa tento spotrebič odmrazuje automaticky, môže sa vytvoriť vrstva námrazy na vnútorných stenách mraziaceho priestoru pri dlhodobom otváraní dvierok. Ak je námraza veľmi hrubá, zvoľte čas, keď je stav zásob potravín nízky a postupujte nasledujúcim spôsobom:

1. Povyberajte potraviny a príslušenstvo, odpojte spotrebič od elektrickej siete a ponechajte dvierka otvorené. Dôkladne vetrajte miestnosť, aby ste urýchlili proces rozmrazovania.
2. Keď je rozmrazovanie dokončené, vyčistite vašu mrazničku tak, ako je to popísané vyššie.

Upozornenie! Nepoužívajte ostré predmety na odstraňovanie námrazy z priestoru mrazničky. Až potom, keď je vnútorný priestor úplne suchý, by mal byť spotrebič opäť zapnutý a pripojený späť k elektrickej zásuvke.

Čistenie tesnenia dvierok
Dávajte pozor, aby boli tesnenia dvierok čisté. Prilepené potraviny a nápoje, môžu spôsobiť prilepenie tesnenia ku skrinke spotrebiča a pri otvorení dvierok môže dôjsť k ich odtrhnutiu. Umyte tesnenie jemným čistiacim prostriedkom a teplou vodou. Po čistení, povrch dôkladne vyutierajte a vysušte.

Upozornenie! Až potom, ako sú tesnenia dvierok úplne suché, by mal byť spotrebič zapnutý.

Varovanie: LED svetlo nesmie vymieňať používateľ! Ak je LED svetlo poškodené, pre pomoc kontaktujte kvalifikovaného elektrikára.

Odstránenie možných problémov

Ak dochádza k problémom s vašim spotrebičom, alebo sa domnievate, že spotrebič nefunguje správne, môžete vykonať niekoľko jednoduchých krokov skôr, ako zavoláte servis. Pozrite sa prosím nižšie. Skôr ako budete kontaktovať servis, môžete uskutočniť niektoré jednoduché kontroly z tejto časti.

Varovanie! Nesnažte sa opravovať spotrebič sami. Ak problém pretrváva aj potom, ako vykonáte nižšie uvedené kroky, kontaktujte kvalifikovaného elektrikára, autorizované servisné stredisko alebo predajňu, v ktorej ste si tento spotrebič zakúpili.

Problém	Možná príčina a riešenie
Spotrebič nefunguje správne.	Skontrolujte, či je napájací kábel správne pripojený k elektrickej zásuvke.
	Skontrolujte poistku alebo obvod vášho zdroja napájania, v prípade potreby ju vymeňte.
	Je normálne, že spotrebič nefunguje počas cyklu automatického odmrazovania alebo krátky čas po zapnutí spotrebiča, pre ochranu kompresora.
Cítiť zápach z vnútorných priestorov.	Môže byť potrebné vyčistiť vnútorný priestor.
	Niektoré potraviny, nádoby alebo obaly spôsobujú zápach.
Spotrebič spôsobuje hluk.	Nižšie uvedené zvuky sú úplne normálne: ● Hluk pracujúceho kompresora. ● Zvuk cvakania pred spustením kompresora. ● Zvuk prúdenia vzduchu z malého ventilátora v mraziacom priestore alebo iných priestoroch ● Zurčanie podobné vode. ● Praskanie počas automatického odmrazovania. ● Zvuk cvakania pred spustením kompresora.
	Iné nezvyčajné zvuky sú spôsobené nižšie uvedenými príčinami a môže byť potrebné, aby ste vykonali kontrolu a prijali opatrenia: Skrinka spotrebiča nie je vyrovnaná. Zadná strana spotrebiča sa dotýka steny. Fľaše alebo nádoby spadli alebo sa kotúľajú.
Motor pracuje nepretržite.	Je bežné, ak je často počuť zvuk motora, keď bude potrebné jeho spustenie pri viacerých z nasledujúcich okolností: ● Nastavenie teploty je nižšie, ako je to potrebné. ● Do spotrebiča bolo nedávno vložené veľké množstvo teplých potravín. ● Teplota okolo spotrebiča je veľmi vysoká. ● Dvierka sú veľmi dlho alebo veľmi často otvorené. ● Po inštalácii spotrebiča alebo ak bol spotrebič dlhší čas vypnutý.
Vo vnútornom priestore sa vyskytla vrstva námrazy.	Uistite sa, či sú potraviny umiestnené v spotrebiči so zaistením dostatočného vetrania. Uistite sa, či sú dvierka úplne zatvorené. Na odstránenie námrazy, si prosím pozrite kapitolu týkajúcu sa čistenia a starostlivosti.
Teplota vo vnútri spotrebiča je veľmi vysoká.	Možno ste nechali dvierka ponechané otvorené veľmi dlho alebo veľmi často; alebo dvierka zostali otvorené kvôli nejakej prekážke; alebo je spotrebič umiestnený s nedostatkom miesta okolo neho, za ním a nad ním.

Problém	Možná príčina a riešenie
Teplota vo vnútri spotrebiča je veľmi nízka.	Teplotu zvýšte podľa popisu v kapitole “Ovládanie”.
Dvierka sa nedajú zatvoriť ľahko.	Skontrolujte, či je horná časť chladničky naklonená dozadu o 10 - 15 mm, aby sa dvierka mohli zatvárať samé, alebo či sa vo vnútri nenachádza nič, čo by bránilo zatváraniu dvierok.
Na podlahe sa vyskytla voda	Nádoba na vodu (ktorá sa nachádza v zadnej spodnej časti skrinky spotrebiča) nemusí byť správne vyrovnaná, alebo vypúšťacia hadička (ktorá sa nachádza pod hornou časťou kompresora), nemusí byť správne umiestená na priamy odvod vody do tejto nádoby, alebo je vypúšťacia hadička upchatá. Môže byť potrebné odtiahnuť chladničku ďalej od steny a skontrolovať nádobu a hadičku.
Nesvieti svetlo.	LED svetlo môže byť poškodené. V tomto prípade kontaktujte kvalifikovaného elektrikára. Riadiaci systém deaktivoval svetlo z dôvodu dlhodobého otvorenia dvierok, pre aktiváciu svetla zatvorte a opäť otvorte dvierka.
Dvierka nefungujú hladko.	Skontrolujte tesnenie dvierok a v prípade potreby vyčistite gumové tesnenie okolo okrajov dvierok teplou vodou so saponátom. Nahromadená nečistota môže spôsobiť prilepenie dvierok k chladničke.

Likvidácia starého spotrebiča

Tento spotrebič sa nesmie likvidovať spoločne s bežným domácim odpadom.

Obalové materiály

Obalové materiály so symbolom recyklácie, je možné recyklovať. Obaly vyhoďte do príslušného zberného kontajnera, za účelom ich recyklácie.

Pred likvidáciou spotrebiča

1. Vytiahnite zástrčku napájacieho kábla z elektrickej zásuvky.
2. Odrežte napájací kábel a zbavte sa ho spolu s jeho zástrčkou.

Varovanie! Chladničky v izolácii obsahujú chladivo a chladiace plyny. Chladivo a chladiace plyny musia byť likvidované odborne, pretože môžu spôsobiť poranenie očí alebo vznietenie. Pred vykonaním správnej likvidácie sa uistite, či nie je potrubie chladiaceho okruhu poškodené.

	Správna likvidácia tohto výrobku
	Tento symbol na výrobku alebo na jeho obale znamená, že s týmto výrobkom nesmie byť zaobchádzané ako s domovým odpadom. Namiesto toho, by mal byť odovzdaný na príslušné zberné miesto, pre recykláciu elektrických a elektronických zariadení. Zaistením správnej likvidácie tohto výrobku, pomôžete zabrániť možným negatívnym vplyvom na životného prostredie a ľudské zdravie, k čomu by mohlo inak dôjsť pri nesprávnej likvidácii tohto výrobku. Pre podrobnejšie informácie o recyklácii tohto výrobku, sa prosím obráťte na vaše mieste zastupiteľstvo povedené službou likvidácie domového odpadu, alebo sa obráťte na predajňu, v ktorej ste tento výrobok zakúpili.

Hisense

life reimagined