CS **Návod k použití** 2
Bubnová sušička
SK **Návod na používanie** 23
Sušička

LAVATHERM 75781IHCS

AEG
perfekt in form und funktion

OBSAH

1. BEZPEČNOSTNÍ INFORMACE..... 3
2. BEZPEČNOSTNÍ POKYNY.....5
3. POPIS SPOTŘEBIČE.....7
4. PŘÍSLUŠENSTVÍ..... 8
5. OVLÁDACÍ PANEL.....9
6. TABULKA PROGRAMŮ..... 10
7. FUNKCE..... 13
8. PŘED PRVNÍM POUŽITÍM.....13
9. DENNÍ POUŽÍVÁNÍ..... 14
10. TIPY A RADY..... 16
11. ČIŠTĚNÍ A ÚDRŽBA..... 17
12. ODSTRAŇOVÁNÍ ZÁVAD..... 19
13. TECHNICKÉ ÚDAJE..... 21

PRO DOKONALÉ VÝSLEDKY

Děkujeme vám, že jste si zvolili výrobek značky AEG. Aby vám bezchybně sloužil mnoho let, vyrobili jsme jej s pomocí inovativních technologií, které usnadňují život, a vybavili jsme jej funkcemi, které u obyčejných spotřebičů nenajdete. Stačí věnovat pár minut čtení a zjistíte, jak z něho získat co nejvíce.
Navštivte naše stránky ohledně:

Rady ohledně používání, brožury, poradce při potížích, servisních informací:
www.aeg.com/webselfservice

Registrace vašeho spotřebiče, kterou získáte lepší servis:
www.registeraeg.com

Nákupu příslušenství, spotřebního materiálu a originálních náhradních dílů pro váš spotřebič:
www.aeg.com/shop

PÉČE O ZÁKAZNÍKY A SERVIS

Doporučujeme používat originální náhradní díly.
Při kontaktu se servisním střediskem se ujistěte, že máte k dispozici následující údaje: Model, výrobní číslo (PNC), sériové číslo.
Tyto informace jsou uvedeny na typovém štítku.

Upozornění / Důležité bezpečnostní informace

Všeobecné informace a rady

Poznámky k ochraně životního prostředí

Změny vyhrazeny.

1. ⚠ BEZPEČNOSTNÍ INFORMACE

Tento návod si pečlivě přečtěte ještě před instalací spotřebiče a jeho prvním použitím. Výrobce nezodpovídá za škody a zranění způsobená nesprávnou instalací či chybným používáním. Návod k použití vždy uchovávejte spolu se spotřebičem pro jeho budoucí použití.

- Přečtěte si přiložené pokyny.

1.1 Bezpečnost dětí a postižených osob

UPOZORNĚNÍ!
Hrozí nebezpečí udušení, úrazu nebo jiných trvalých následků.

- Tento spotřebič smí používat děti starší osmi let nebo osoby se sníženými fyzickými, smyslovými nebo duševními schopnostmi nebo osoby bez patřičných zkušeností a znalostí, pouze pokud tak činí pod dozorem nebo vedením, které zohledňuje bezpečný provoz spotřebiče, a pokud rozumí rizikům spojeným s provozem spotřebiče.
- Nenechte děti hrát si se spotřebičem.
- Děti mladší tří let bez stálého dozoru držte z dosahu spotřebiče.
- Všechny obaly uschovejte z dosahu dětí.
- Všechny prací prostředky uschovejte z dosahu dětí.
- Jsou-li dvířka spotřebiče otevřená, nedovolte dětem a domácím zvířatům, aby se k němu přibližovaly.
- Pokud je spotřebič vybaven dětskou bezpečnostní pojistkou, doporučuje se ji aktivovat.
- Čištění a uživatelskou údržbu spotřebiče by neměly provádět děti bez dozoru.

1.2 Všeobecné bezpečnostní informace

- Neměňte technické parametry tohoto spotřebiče.
- Je-li bubnová sušička umístěná na pračce, použijte speciální spojovací soupravu. Spojovací soupravu,

dostupnou u vašeho autorizovaného prodejce, lze použít pouze u spotřebiče uvedeného v pokynech dodaných spolu s příslušenstvím. Před instalací si je pečlivě pročtěte (viz instalační leták).

- Tento spotřebič lze nainstalovat jako volně stojící nebo jej lze umístit pod kuchyňskou desku se správným volným prostorem (viz instalační leták).
- Spotřebič neinstalujte za zamykatelné dveře, posuvné dveře a dveře se závěsem na opačné straně, kde by dvířka spotřebiče nešla zcela otevřít.
- Větrací otvory umístěné vespod spotřebiče (jsou-li součástí spotřebiče) nesmí být zakryté kobercem.
- Síťovou zástrčku zapojte do síťové zásuvky až na konci instalace spotřebiče. Po instalaci musí zůstat síťová zástrčka nadále dostupná.
- Zajistěte správnou ventilaci, která brání zpětnému toku plynů ze spotřebičů spalujících jiná paliva včetně otevřených topenišť do místnosti.
- Odvětrávání se nesmí odvádět do kouřovodu určeného k odvádění spalin ze spotřebičů spalujících plyny nebo jiná paliva. (podle situace)
- Jestliže je poškozený přívodní kabel, smí ho vyměnit pouze výrobce, autorizované servisní středisko nebo osoba s podobnou příslušnou kvalifikací, jinak by mohlo dojít k úrazu.
- Dodržujte maximální náplň 8 kg (viz část „Tabulka programů“).
- Nepoužívejte spotřebič, pokud byly k čištění použity průmyslové chemikálie.
- Setřete vlákna, která se nahromadila kolem spotřebiče.
- Nespouštějte spotřebič bez filtru. Před a po každém použití vyčistěte filtr na vlákna.
- Nevyprané prádlo v bubnové sušičce nesušte.
- Prádlo znečištěné látkami jako jedlý olej, aceton, alkohol, benzín, petrolej, odstraňovače skvrn, terpentýn nebo odstraňovače vosku je nutné nejprve

vyprat v horké vodě s velkým množstvím pracího prostředku, a teprve pak sušit v bubnové sušičce.
- V bubnové sušičce se nesmějí sušit předměty z pěnové pryže (latexové pěny), koupací čepice, nepromokavé tkaniny, oděvy s gumovou vložkou nebo oděvy či polštáře s vycpávkami z pěnové pryže.
- Avivážní přípravky nebo podobné prostředky je nutné používat podle pokynů jejich výrobce.
- Z kapes vyjměte všechny předměty, jako např. zapalovače nebo zápalky.
- Pokud zastavíte bubnovou sušičku před koncem sušicího cyklu, musíte všechno prádlo rychle vyjmout a rozprostřít tak, aby se teplo mohlo rozptýlit.
- Závěrečná část cyklu v sušičce probíhá bez ohřevu (zchlazovací cyklus) a tím je zajištěno ponechání prádla v teplotě, která prádlo nepoškodí.
- Před čištěním nebo údržbou spotřebič vždy vypněte a vytáhněte síťovou zástrčku ze zásuvky.

2. BEZPEČNOSTNÍ POKYNY

2.1 Instalace

- Odstraňte veškerý obalový materiál.
- Poškozený spotřebič neinstalujte ani nepoužívejte.
- Řiďte se pokyny k instalaci dodanými spolu s tímto spotřebičem.
- Při přemisťování spotřebiče buďte vždy opatrní, protože je těžký. Vždy noste ochranné rukavice.
- Neinstalujte nebo nepoužívejte spotřebič tam, kde může teplota klesnout pod 5 °C nebo nad 35 °C.
- Ujistěte se, že podlaha, na které instalujte spotřebič, je plochá, stabilní, odolná proti teplu a čistá.
- Zkontrolujte, zda mezi spotřebičem a podlahou může proudit vzduch.
- Spotřebič vždy přesunujte ve vzpřímené poloze.
- Zadní stěna spotřebiče musí být umístěna směrem ke zdi.
- Když spotřebič umístíte na konečné místo, pomocí vodováhy zkontrolujte, zda je zcela vyrovnán. Jestliže ne, seřiďte nožičky podle potřeby.

2.2 Připojení k elektrické síti

UPOZORNĚNÍ!
Hrozí nebezpečí požáru nebo úrazu elektrickým proudem.

- Spotřebič musí být uzemněn.
- Zkontrolujte, zda údaje o napájení na typovém štítku souhlasí s parametry elektrické sítě. Pokud tomu tak není, obraťte se na kvalifikovaného elektrikáře.
- Vždy používejte správně instalovanou síťovou zásuvku s ochranou proti úrazu elektrickým proudem.
- Nepoužívejte rozbočovací zástrčky ani prodlužovací kabely.
- Neodpojujte spotřebič ze zásuvky tahem za kabel. Vždy tahejte za zástrčku.
- Nedotýkejte se napájecího kabelu či síťové zástrčky mokrýma rukama.
- Pouze pro Velkou Británii a Irsko. Spotřebič je vybaven 13A síťovou zástrčkou. Je-li nutné vyměnit pojistku

v síťové zástrčce, použijte 13A pojistku ASTA (BS 1362).
- Tento spotřebič je v souladu se směrnicemi EHS.

2.3 Použití

UPOZORNĚNÍ!
Hrozí nebezpečí poranění, zásahu elektrickým proudem, požáru nebo poškození spotřebiče.

- Tento spotřebič používejte pouze v domácnosti.
- Nesušte poškozené kusy oblečení, které obsahují vycpávky nebo výplně.
- Sušte pouze tkaniny vhodné pro sušení v bubnové sušičce. Dodržujte pokyny na etiketách oděvů.
- Pokud jste vyprali prádlo s pomocí odstraňovače skvrn, před spuštěním sušičky proveďte dodatečný cyklus máchání.
- Kondenzovanou či destilovanou vodu nepijte ani ji nepoužívejte k vaření pokrmů. Může lidem či zvířatům způsobit zdravotní potíže.
- Na otevřená dvířka si nesedejte, ani si na ně nestoupejte.
- Promočené oděvy v bubnové sušičce nesušte.

2.4 Vnitřní osvětlení

UPOZORNĚNÍ!
Nebezpečí úrazu.

- Viditelné záření LED, nedívejte se přímo do světelného paprsku.
- V tomto spotřebiči se používají speciální či halogenové žárovky pouze pro použití v domácích spotřebičích. Nepoužívejte je pro osvětlení domácnosti.
- Pokud je potřeba vnitřní osvětlení vyměnit, kontaktujte autorizované servisní středisko.

2.5 Čištění a údržba

UPOZORNĚNÍ!
Hrozí nebezpečí poranění nebo poškození spotřebiče.

- K čištění spotřebiče nepoužívejte proud vody nebo páru.
- Vyčistěte spotřebič vlhkým měkkým hadrem. Používejte pouze neutrální mycí prostředky. Nepoužívejte prostředky s drsnými částicemi, drátěnky, rozpouštědla nebo kovové předměty.

2.6 Kompresor

UPOZORNĚNÍ!
Hrozí nebezpečí poškození spotřebiče.

- Kompresor a přidružený systém je u bubnových sušiček naplněn speciálním prostředkem bez fluoro- chloro- halogenovaných uhlovodíků. Systém musí zůstat těsný. Poškození systému může vést k úniku.

2.7 Likvidace

UPOZORNĚNÍ!
Hrozí nebezpečí úrazu či udušení.

- Odpojte spotřebič od elektrické sítě.
- Odřízněte a vyhoďte síťový kabel.
- Odstraňte dveřní západku, abyste zabránili uvěznění dětí a domácích zvířat ve spotřebiči.

3. POPIS SPOTŘEBIČE

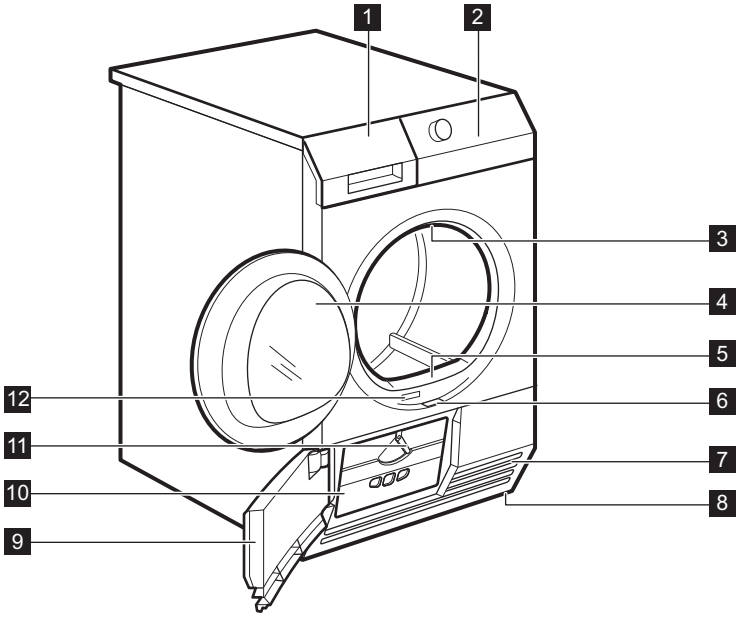

1 Nádržka na vodu
2 Ovládací panel
3 Vnitřní osvětlení
4 Dvířka spotřebiče
5 Filtr
6 Tlačítko k otevírání dvířek výměníku tepla
7 Otvory pro proudění vzduchu
8 Seřiditelné nožičky
9 Dvířka výměníku tepla
10 Kryt výměníku tepla
11 Jisticí knoflík krytu výměníku tepla
12 Typový štítek

Plnicí dvířka může uživatel namontovat na protilehlé straně. Lze tak usnadnit vkládání a vyjímání prádla, pokud při instalaci spotřebiče existují prostorová omezení (viz samostatný leták).

4. PŘÍSLUŠENSTVÍ

4.1 Spojovací sada

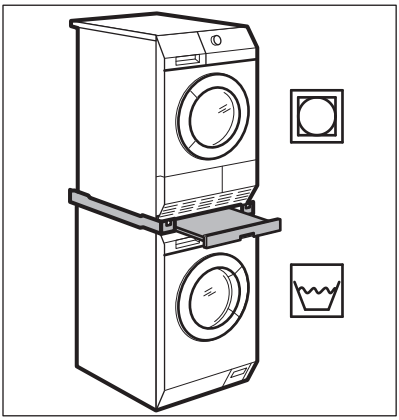

Název příslušenství: SKP11, STA8, STA9

Dostupné u vašeho autorizovaného prodejce.

Spojovací sadu lze použít pouze s pračkami uvedenými v letáku. Viz přiložený leták.

Pozorně si přečtěte pokyny dodané spolu s příslušenstvím.

4.2 Vypouštěcí sada

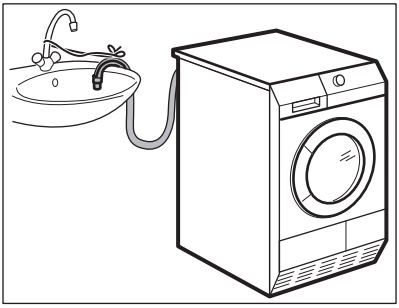

Název příslušenství: DK11.

K dostání u vašeho autorizovaného prodejce (lze připojit k některým typům bubnových sušiček)

Příslušenství pro průběžné vypouštění kondenzované vody do dřezu, sifonu, odpadu, atd. Po instalaci se nádržka na vodu vypouští automaticky. Nádržka na vodu musí zůstat ve spotřebiči.

Instalovaná hadice musí být umístěná ve výšce minimálně 50 cm a maximálně 1 m od úrovně podlahy. Na hadici nemůže být oblouk. V případě potřeby hadici zkraťte.

Pozorně si přečtěte pokyny dodané spolu s příslušenstvím.

4.3 Podstavec se zásuvkou

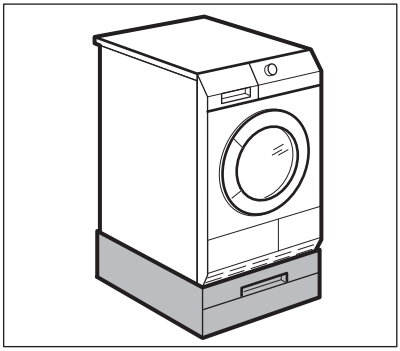

Název příslušenství: PDSTP10.

Dostupné u vašeho autorizovaného prodejce.

Slouží k umístění spotřebiče výše pro snazší plnění a vyjímání prádla.

Zásuvku lze použít k uložení prádla např.: ručníky, čisticí prostředky a dále.

Pozorně si přečtěte pokyny dodané spolu s příslušenstvím.

5. OVLÁDACÍ PANEL

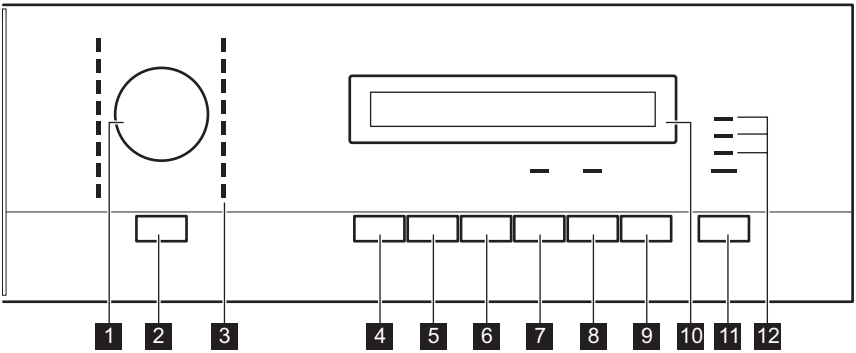

1 Volič programu
2 Tlačítko Zapnuto/Vypnuto
3 Kontrolky programů
4 Tlačítko Sušení plus
5 Tlačítko Zpětný chod bubnu
6 Tlačítko Proti pomačkání
7 Tlačítko Signál
8 Tlačítko Čas sušení
9 Tlačítko Odložený start
10 Displej
11 Tlačítko Start/Pauza
12 Kontrolky:
Nádržka - vypusťte nádržku na vodu
Filtr - vyčistěte filtr
Kondenzátor - kontrola výměníku tepla

5.1 Displej

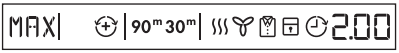

MIN	výchozí suchost prádla
MED	střední suchost prádla
MAX	maximální suchost prádla
	funkce zpětného chodu bubnu je zapnutá
30m/90m	délka fáze proti zmačkání
	ukazatel sušicí fáze
	ukazatel chladicí fáze
	ukazatel fáze ochrany proti zmačkání
	funkce dětské bezpečnostní pojistky je zapnutá
	funkce odloženého startu je zapnutá
2.00	ukazatel délky programu
10'-2.00	volba časového programu (10 min - 2 h)
30'-20h	volba odloženého startu (30 min - 20 h)

6. TABULKA PROGRAMŮ

Programy	Náplň 1)	Vlastnosti / Značka tkaniny	
		Bavlna	
Extra suchá	**8 kg**	Stupeň sušení: extra suchý.	/
Suchá +	**8 kg**	Stupeň sušení: k uložení +.	/
Suchá (Do skříně) 2)3)	**8 kg**	Stupeň sušení: k uložení.	/
K žehlení 2)	**8 kg**	Stupeň sušení: vhodné k žehlení.	/
Jeans	**8 kg**	K sušení oděvů pro volný čas jako džíny, mikiny, apod. z různě silných materiálů (např. u krku, na manžetách, ve švech).	/
Ložní prádlo	**3 kg**	K sušení ložního prádla jako: jednoduchá a dvojitá prostěradla, povlaky na polštář, přehoz přes postel.	/
Přikrývka	**3 kg**	K sušení jednoduché či dvojité prošívané přikrývky a povlaků na polštář (s peřím, prachovým peřím nebo syntetickou výplní).	/
Čas sušení	**5 kg**	S tímto programem můžete použít funkci Čas sušení a nastavit délku programu. Doba sušení by měla odpovídat náplni, např. 2 h pro 5 kg bavlněného prádla.	/
		Syntetika	
Extra suchá	**3,5 kg**	Stupeň sušení: extra suchý.	/
Suchá (Do skříně)2)	**3,5 kg**	Stupeň sušení: k uložení.	/
K žehlení	**3,5 kg**	Stupeň sušení: vhodné k žehlení.	/

Programy	Náplň [1]	Vlastnosti / Značka tkaniny
Snadné žehlení	**1 kg (nebo pět košil)**	Snadno udržovatelné tkaniny, u kterých je zapotřebí minimum žehlení. Výsledky sušení se mohou lišit dle druhu tkaniny. Prádlo před vložením do spotřebiče protřepte. Po dokončení programu prádlo okamžitě vyjměte a rozložte na věšák. /
Outdoorové oblečení	**2 kg**	K sušení venkovního oblečení, pracovních oděvů, sportovního oblečení, plyšových tkanin, voděodolných a prodyšných bund, bund-blůz s odnímatelnou fleecovou vložkou nebo vnitřní termoizolací.
Hedvábí	**1 kg**	K sušení ručně pratelného hedvábí pomocí teplého vzduchu a šetrného pohybu. /
Vlna	**1 kg**	Vlněné tkaniny. Šetrné sušení ručně pratelných vlněných oděvů. Po dokončení programu toto oblečení okamžitě vyjměte. WOOLMARK WOOL HAND WASH SAFE Sušicí program pro vlnu u této pračky schválila společnost Woolmark pro praní vlněných oděvů určených pro ruční praní za podmínky, že tyto oděvy se budou prát podle pokynů výrobce tohoto spotřebiče. Pokyny k další péči o prádlo naleznete na etiketě oděvů. M1525 Ve Velké Británii, Irsku, Hong Kongu a Indii představuje symbol Woolmark certifikační ochrannou známku.
Mix Extra krátký	**2 kg**	K sušení bavlněných a syntetických tkanin. /

[1] Maximální hmotnost je uváděna pro suché prádlo.

[2] **Pouze pro zkušebny:** Standardní programy pro zkušebny dle normy EN 61121. Pokud je nutné upravit zbytkovou vlhkost prádla, přizpůsobte program pomocí funkce Sušení plus. Vyčistěte filtr po každém programu.

[3] Program Bavlna Suchá (Do skříně) je „standardní program pro bavlnu“ a je vhodný k sušení vlhkého běžného bavlněného prádla, kdy se v rámci spotřeby energie jedná o nejúspornější program.

6.1 Volba programů a funkcí

	Funkce			
Programy [1]	**Sušení plus**	**Zpětný chod bubnu**	**Proti pomačkání**	**Čas sušení**
Bavlna; Extra suchá	■		■	
Bavlna; Suchá +	■		■	
Bavlna; Suchá (Do skříně)	■		■	
Bavlna; K žehlení	■		■	
Jeans	■		■	
Ložní prádlo	■		■	
Přikrývka	■			
Čas sušení			■	■
Syntetika; Extra suchá	■	■	■	
Syntetika; Suchá (Do skříně)	■	■	■	
Syntetika; K žehlení	■	■	■	
Snadné žehlení	■		■	
Outdoorové oblečení	■			
Hedvábí	■		■	
Vlna	■			
Mix Extra krátký	■		■	

[1] Spolu s programem můžete zvolit jednu nebo více funkcí.

6.2 Údaje o spotřebě

Program	Odstředěno při / zbytková vlhkost	Doba sušení	Spotřeba energie
	Bavlna 8 kg		
Suchá (Do skříně)	1 400 ot/min / 50 %	130 min.	1,67 kWh
	1 000 ot/min / 60 %	154 min.	1,99 kWh

Program	Odstředěno při / zbytková vlhkost	Doba sušení	Spotřeba energie
K žehlení	1 400 ot/min / 50 %	97 min.	1,21 kWh
	1 000 ot/min / 60 %	118 min.	1,51 kWh
	Syntetika 3,5 kg		
Suchá (Do skříně)	1 200 ot/min / 40 %	55 min.	0,60 kWh
	800 ot/min / 50 %	67 min.	0,75 kWh

7. FUNKCE

7.1 Sušení plus

Pomocí této funkce je prádlo lépe usušené. K dispozici jsou tři možné volby:

MIN - výchozí volba pro tento program.

MED - volba pro mírně intenzivnější usušení prádla.

MAX - volba pro intenzivnější usušení prádla.

7.2 Zpětný chod bubnu

Slouží k šetrnému sušení jemných a na teplotu citlivých textilií (např. akrylu, viskózy). Tato funkce pomáhá snižovat pomačkání prádla. Pro tkaniny se symbolem na etiketě oděvu.

7.3 Proti pomačkání

Prodlouží fázi proti zmačkání (o délce 30 minut) na konci sušicího programu na 90 minut. Po fázi sušení se buben čas od času protočí, čímž se zabraňuje zmačkání prádla. Prádlo můžete během fáze ochrany proti zmačkání vyjmout.

7.4 Signál

Po zapnutí této funkce uslyšíte zvukovou signalizaci při nebo na:

- konec cyklu
- začátek či konec fáze proti pomačkání
- přerušení cyklu

Zvuková signalizace je podle výchozího nastavení vždy zapnutá. Tuto funkci můžete použít k zapnutí či vypnutí zvuků.

Funkci Signál lze zapnout u všech programů.

7.5 Čas sušení

Funguje pouze u programu Čas sušení. Umožňuje uživateli nastavit speciální délku sušicího programu v rozmezí 10 minut až 2 hodin (po 10minutových krocích).

7.6 Odložený start

Umožňuje odložit začátek sušicího programu o nejméně 30 minut a nejdéle 20 hodin.

1. Nastavte sušicí program a funkce.
2. Opakovaně stiskněte tlačítko Odložený start.

Na displeji se zobrazí požadovaná doba odloženého startu (např. 12h, pokud se má program spustit po 12 hodinách).

3. Funkci Odložený start zapnete stisknutím tlačítka Start/Pauza. Na displeji se začne odpočítávat čas.

8. PŘED PRVNÍM POUŽITÍM

Před prvním použitím spotřebiče proveďte následující úkony:

- Vyčistěte buben sušičky vlhkým hadrem.

- Spusťte krátký program (např. 30 minut) s vlhkým prádlem.

Na začátku sušicího cyklu (3–5 min) může být zvuk poněkud hlasitější. Je to kvůli spuštění kompresoru, což je běžné u kompresorem poháněných spotřebičů, jako jsou: chladničky, mrazničky.

9. DENNÍ POUŽÍVÁNÍ

9.1 Příprava prádla

- Zatáhněte zipy.
- Zapněte knoflíky povlaků na přikrývky a polštáře.
- Nenechte pásky a tkanice (např. zástěr) volně. Před spuštěním programu je svažte.
- Vyndejte všechny předměty z kapes.
- Pokud má oblečení vnitřní bavlněnou vrstvu, obraťte jej vnitřní stranou navrch. Vždy se ujistěte, že je bavlněná vrstva navrch.
- Doporučujeme zvolit správný program vhodný pro typ tkaniny ve spotřebiči.
- Výrazně barevné tkaniny nedávejte do spotřebiče spolu s tkaninami světlých barev. Výrazné barvy mohou pouštět.
- U bavlněných žerzejů a pleteného oblečení použijte vhodný program, abyste zabránili jejich sražení.
- Ujistěte se, že hmotnost prádla nepřesahuje maximální hodnoty uvedené v tabulce programů.
- Sušte pouze prádlo, které je vhodné pro sušení v bubnové sušičce. Viz etikety oděvů.
- Nesušte společně velké a malé kusy prádla. Malé kusy prádla se mohou zachytit ve velkých kusech a zůstat tak neusušené.

Etiketa oděvu	Popis
	Prádlo vhodné k sušení v bubnové sušičce.
	Prádlo vhodné k sušení v bubnové sušičce, které je odolné vůči vyšší teplotě sušení.
	Prádlo vhodné k sušení v bubnové sušičce, avšak pouze pří nízké teplotě sušení.
	Prádlo nevhodné k sušení v bubnové sušičce.

9.2 Vkládání prádla

POZOR!
Dbejte na to, aby se prádlo nezachytilo mezi dvířka spotřebiče a gumové těsnění.

1. Otevřete dvířka spotřebiče.
2. Vložte volně prádlo.
3. Zavřete dvířka spotřebiče.

9.3 Zapnutí spotřebiče

Zapnutí spotřebiče:

Stiskněte tlačítko Zapnuto/Vypnuto. Když je spotřebič zapnutý, na displeji se zobrazí některé údaje.

9.4 Funkce automatického pohotovostního režimu

Aby se snížila spotřeba energie, funkce automatického pohotovostního režimu vypne spotřebič:

- jestliže nebylo tlačítko Start/Pauza stisknuto po dobu pěti minut.
- po pěti minutách od konce programu.

Stisknutím tlačítka Zapnuto/Vypnuto spotřebič zapnete.
Když je spotřebič zapnutý, na displeji se zobrazí některé údaje.

9.5 Nastavení programu

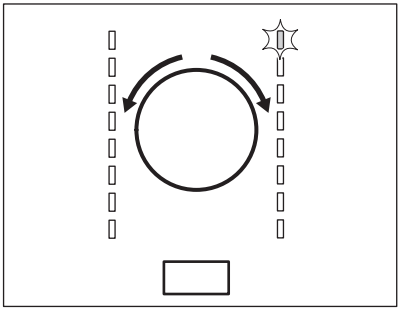

Pootočte programovým voličem na požadovaný program.
Možný čas dokončení programu se zobrazí na displeji.

Zobrazený čas sušení odpovídá 5kg náplni u programů pro sušení bavlny nebo džínů. U ostatních programů čas sušení odpovídá doporučené náplni prádla. Čas sušení u programů pro sušení bavlny a džínů s náplní větší než 5 kg je delší.

9.6 Funkce

Spolu s programem můžete zvolit jednu nebo více speciálních funkcí.

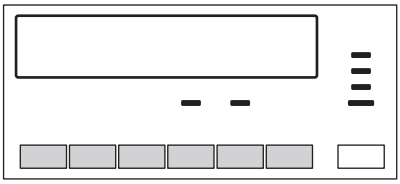

Funkci zapnete nebo vypnete stisknutím příslušného tlačítka .
Po zapnutí funkce se nad příslušným tlačítkem rozsvítí kontrolka LED nebo se zobrazí symbol na displeji.

9.7 Funkce dětské bezpečnostní pojistky

Nastavená funkce dětské pojistky brání dětem ve hraní si se spotřebičem.
Funkce dětské bezpečnostní pojistky zablokuje všechna tlačítka a programový volič (tato funkce nezablokuje tlačítko **Zapnuto/Vypnuto**).

Funkci dětské bezpečnostní pojistky lze zapnout:

- před stisknutím tlačítka **Start/Pauza** - spotřebič nelze spustit
- po stisknutí tlačítka **Start/Pauza** - volba programů a funkcí je vypnutá.

Zapnutí funkce dětské bezpečnostní pojistky:

1. Zapněte sušičku.
2. Počkejte asi osm sekund.
3. Zvolte jeden z možných programů.
4. Současně stiskněte a podržte tlačítka **Sušení plus** a **Zpětný chod bubnu** .

Na displeji se zobrazí symbol .
5. Funkci dětské bezpečnostní pojistky vypnete stisknutím stejných tlačítek, dokud symbol nezhasne.

9.8 Spuštění programu

Spuštění programu:

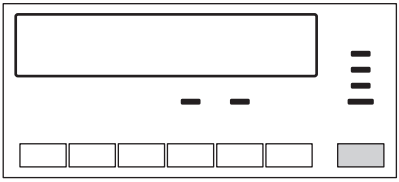

Stiskněte tlačítko **Start/Pauza**.
Spotřebič se spustí a kontrolka LED nad tlačítkem nebliká, ale svítí.

9.9 Změna programu

Ke změně programu:

1. Stisknutím tlačítka Zapnuto/Vypnuto vypněte spotřebič.
2. Dalším stisknutím tlačítka Zapnuto/Vypnuto spotřebič zapněte.
3. Nastavte nový program.

9.10 Ukončení programu

Po každém sušicím cyklu vyčistěte filtr a vypusťte vodu z nádržky. (Viz kapitola ČIŠTĚNÍ A ÚDRŽBA.)

Po dokončení sušicího cyklu začne na displeji blikat symbol 0. Pokud je zapnutá funkce Signál, bude po dobu jedné minuty přerušovaně znít zvukový signál.

Pokud spotřebič nevypnete, spustí se fáze ochrany proti zmačkání. Prádlo můžete během této fáze vyjmout.

Vyjmutí prádla:

1. Stisknutím tlačítka Zapnuto/Vypnuto na dvě sekundy vypněte spotřebič.
2. Otevřete dvířka spotřebiče.
3. Vyjměte prádlo.
4. Zavřete dvířka spotřebiče.

10. TIPY A RADY

10.1 Ekologické rady

- Před sušením prádlo dobře odstřeďte.
- Sušte taková množství prádla, která jsou uvedená v tabulce programů.
- Vyčistěte filtr po každém sušicím cyklu.
- Nepoužívejte aviváž jak pro praní tak pro sušení. Prádlo je po usušení v bubnové sušičce automaticky měkké.
- Kondenzát použijte jako destilovanou vodu, např. pro žehlení s párou. V případě potřeby kondenzát zbavte možných kousků vláken (např. pomocí filtru na kávu).
- Otvory pro proudění vzduchu na spodku spotřebiče udržujte vždy průchodné.
- Ujistěte se, že v místě instalace spotřebiče může dobře proudit vzduch.

10.2 Úprava stupně zbývající vlhkosti prádla

Chcete-li změnit výchozí stupeň zbývající vlhkosti prádla:

1. Zapněte spotřebič.
2. Počkejte asi 8 sekund.
3. Zvolte jeden z dostupných programů.
4. Současně stiskněte a podržte tlačítka **Sušení plus** a **Proti pomačkání**.

Na displeji se zobrazí jeden ze symbolů:

C0_ - maximální suchost prádla

C0= - vyšší suchost prádla

C0≡ - standardní suchost prádla

5. Opakovaně stiskněte tlačítko **Start/ Pauza**, dokud nenastavíte požadovanou úroveň.
6. Chcete-li toto nastavení uložit do paměti, stiskněte současně na dvě sekundy tlačítka **Sušení plus** a **Proti pomačkání**.

10.3 Vypnutí kontrolky Nádržka

Kontrolka zásobníku vody je ve výchozím nastavení zapnutá. Začne svítit na konci sušicího programu nebo během programu, když je zásobník na vodu plný. Pokud je nainstalována vypouštěcí souprava, zásobník na vodu se vypouští automaticky a kontrolka může být trvale zhasnutá.

Vypnutí kontrolky:

1. Zapněte spotřebič.
2. Počkejte asi osm sekund.
3. Zvolte jeden z možných programů.
4. Současně stiskněte a podržte tlačítka **Sušení plus** a **Signál**.

Jsou možná dvě nastavení:

- kontrolka Nádržka: svítí a zobrazí se symbol __ 1 - kontrolka zásobníku na vodu je trvale **zapnutá**
- kontrolka Nádržka: nesvítí a zobrazí se symbol __0 - kontrolka zásobníku na vodu je trvale **vypnutá**

11. ČIŠTĚNÍ A ÚDRŽBA

11.1 Čištění filtru

Na konci každého programu svítí kontrolka **Filtr** a je nutné vyčistit filtr.

Filtr zachytává vlákna. Vlákna se uvolňují při sušení prádla v bubnové sušičce.

1. Otevřete dvířka spotřebiče. Vytáhněte filtr.

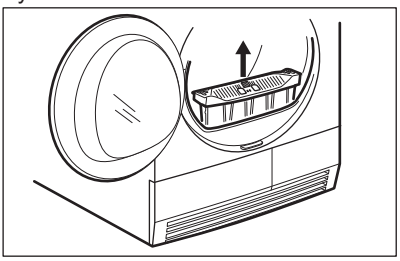

2. Filtr otevřete zatlačením háčku.

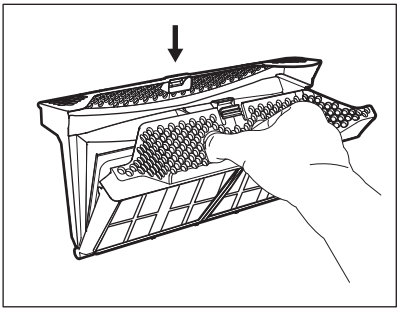

3. Vlhkou rukou vyčistěte obě části filtru.

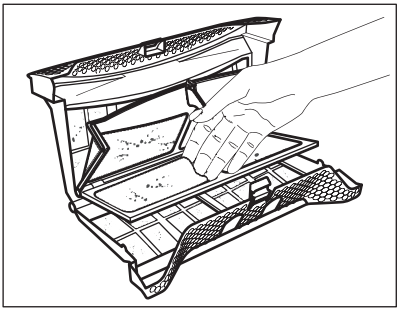

4. V případě potřeby vyčistěte filtr pomocí teplé vody a kartáčku nebo pomocí vysavače. Zavřete filtr.

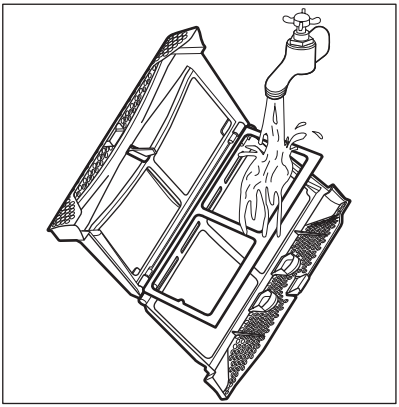

5. V případě potřeby odstraňte vlákna ze zásuvky a těsnění filtru. Můžete použít vysavač. Vložte filtr do jeho zásuvky.

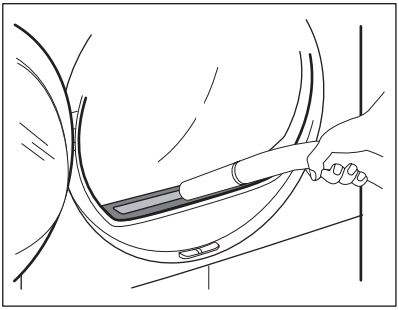

11.2 Vypuštění vodní nádržky

Nádržku na kondenzovanou vodu vyprázdněte po každém sušicím programu.

Pokud je nádržka na kondenzovanou vodu plná, program se automaticky zastaví. Kontrolka **Nádržka** svítí a je nutné vypustit nádržku na vodu.

Při vypouštění vody z nádržky postupujte takto:

1. Vytáhněte nádržku na vodu a udržujte ji ve vodorovné poloze.

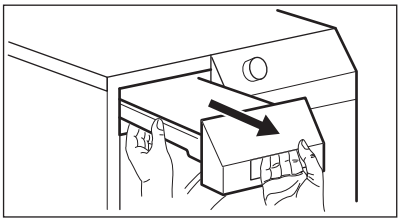

2. Plastovou spojku vytáhněte ven a vodu vylijte do dřezu nebo vhodné nádoby.

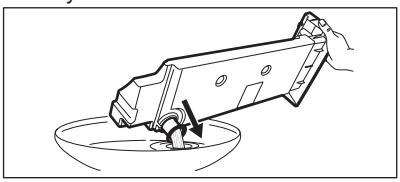

3. Plastovou spojku zasuňte a nádržku na vodu vložte zpět.
4. Chcete-li, aby program pokračoval, stiskněte tlačítko Start/Pauza.

11.3 Čištění výměníku tepla

Pokud bliká kontrolka **Kondenzátor**, zkontrolujte výměník tepla a jeho přihrádku. Pokud se zde nachází nečistoty, vyčistěte jej.

UPOZORNĚNÍ!
Nedotýkejte se kovového povrchu holýma rukama. Nebezpečí úrazu. Používejte ochranné rukavice. Čištění provádějte opatrně, abyste nepoškodili kovový povrch.

Při kontrole:

1. Otevřete dvířka spotřebiče. Vytáhněte filtr.

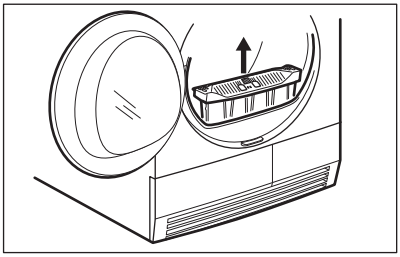

2. Posuňte uvolňovací tlačítko na spodku dvířek a otevřete dvířka výměníku tepla.

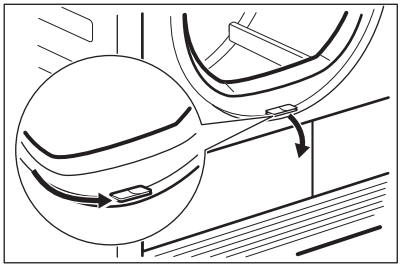

3. Otočením jisticí páčky odjistíte kryt výměníku tepla.

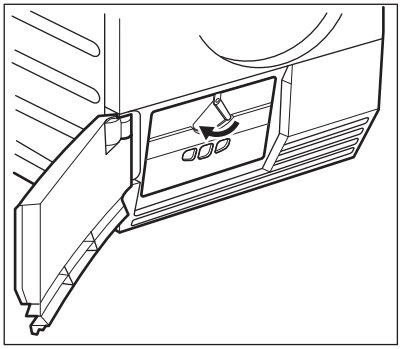

4. Sklopte kryt výměníku tepla.

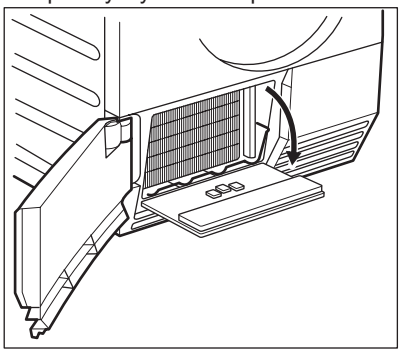

5. V případě potřeby odstraňte vlákna z výměníku tepla a jeho přihrádky. Můžete použít vlhký hadr či vysavač s kartáčem.

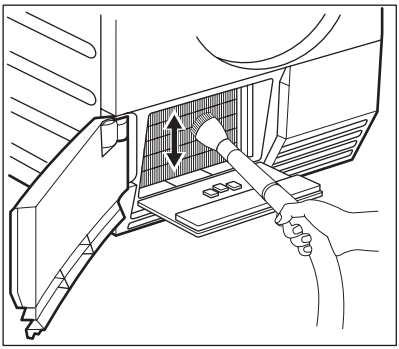

6. Zavřete kryt výměníku tepla.
7. Zatlačte na jisticí páčku, dokud nezaklapne.
8. Vraťte filtr zpět.

11.4 Čištění bubnu

UPOZORNĚNÍ!
Před čištěním spotřebič vypojte ze zásuvky.

K čištění vnitřku a žeber bubnu používejte neutrální mýdlový prostředek. Vyčištěný povrch osušte měkkým hadrem.

POZOR!
K čištění bubnu nepoužívejte abrazivní prostředky nebo drátěnku.

11.5 Čištění ovládacího panelu a skříně spotřebiče

K čištění ovládacího panelu a skříně spotřebiče použijte neutrální mýdlový prostředek.

K čištění použijte vlhký hadr. Vyčištěný povrch osušte měkkým hadrem.

POZOR!
K čištění spotřebiče nepoužívejte čisticí prostředky na nábytek nebo přípravky, které mohou způsobit korozi.

11.6 Čištění otvorů pro proudění vzduchu

Pomocí vysavače odstraňte vlákna z otvorů pro proudění vzduchu.

12. ODSTRAŇOVÁNÍ ZÁVAD

Problém 1)	Možná příčina	Řešení
Bubnová sušička nefunguje.	Bubnová sušička není připojená k elektrické síti.	Zasuňte zástrčku do zásuvky. Zkontrolujte pojistku v rozvodné skříňce (instalace v domácnosti).
	Plnicí dvířka jsou otevřená.	Zavřete plnicí dvířka.
	Nestisknuli jste tlačítko Zapnuto/Vypnuto.	Stiskněte tlačítko Zapnuto/Vypnuto.
	Nestisknuli jste tlačítko Start/Pauza.	Stiskněte tlačítko Start/Pauza.
	Spotřebič je v pohotovostním režimu.	Stiskněte tlačítko Zapnuto/Vypnuto.

Problém [1]	Možná příčina	Řešení
Výsledky sušení nejsou uspokojivé.	Nesprávná volba programu.	Zvolte vhodný program. [2]
	Filtr je ucpaný.	Vyčistěte filtr. [3]
	Funkce Sušení plus byla nastavena na minimální úroveň. [4]	Změňte nastavení funkce Sušení plus na střední či maximální úroveň. [4]
	Příliš velká náplň prádla.	Řiďte se maximálním objemem náplně.
	Větrací mřížka je zanesená.	Vyčistěte větrací mřížku na spodku spotřebiče.
	Na snímači vlhkosti v bubnu jsou nečistoty.	Vyčistěte čelní povrch bubnu.
	Nesprávné nastavení zbytkové vlhkosti prádla.	Nastavte stupeň zbytkové vlhkosti prádla. [5]
	Výměník tepla je zanesený.	Vyčistěte výměník tepla. [3]
Plnicí dvířka nelze zavřít.	Filtr není zajištěn ve své poloze.	Zasuňte filtr do správné polohy.
	Mezi dvířka a těsnění se zachytilo prádlo.	Rozmístěte náplň bubnu správně.
Na displeji se zobrazí ***Err*** (Chyba).	Pokoušíte se změnit program nebo funkci po spuštění programu.	Bubnovou sušičku vypněte a zapněte. Proveďte nový výběr.
	Funkci, kterou se pokoušíte zapnout, není možné použít se zvoleným programem.	Bubnovou sušičku vypněte a zapněte. Proveďte nový výběr.
Nefunguje osvětlení bubnu.	Vadné osvětlení bubnu.	Kontaktujte autorizované servisní středisko ohledně výměny osvětlení bubnu.
Čas zobrazovaný na displeji ubíhá nepravidelně.	Zbývající čas je vypočítáván na základě množství a vlhkosti prádla.	Jedná se o automatický proces — nejedná se o závadu spotřebiče.
Nelze zvolit program.	Zásobník na vodu je plný.	Vypusťte zásobník na vodu a stiskněte tlačítko Start/Pauza. [3]

Problém [1]	Možná příčina	Řešení
Sušicí program je příliš krátký.	Příliš malé množství prádla.	Zvolte časový program. Hodnota času musí odpovídat náplni. Pro sušení jednoho kusu nebo menšího množství prádla doporučujeme používat krátké hodnoty času.
	Prádlo je příliš suché.	Zvolte časový program nebo vyšší stupeň sušení (např. Extra suchá).
Sušicí program je příliš dlouhý [6]	Filtr je ucpaný.	Vyčistěte filtr.
	Příliš velká náplň prádla.	Řiďte se maximálním objemem náplně. [7]
	Prádlo nebylo dostatečně odstředěno.	Prádlo řádně odstřeďte.
	Příliš nízká či příliš vysoká teplota v místnosti - nejedná se závadu spotřebiče.	Zajistěte teplotu v místnosti v rozmezí +5 až +35 °C. Optimální teplota v místnosti pro dosažení nejlepších výsledků sušení je v rozmezí 19 °C - 24 °C.

[1] Pokud se na displeji zobrazí chybové hlášení (např. **E51**): Bubnovou sušičku vypněte a zapněte. Zvolte nový program. Stiskněte tlačítko Start/Pauza. Stále nefunguje? - obraťte se na autorizované servisní středisko a sdělte jim chybový kód.

[2] Řiďte se popisem programu — viz TABULKA PROGRAMŮ

[3] Viz kapitola ČIŠTĚNÍ A ÚDRŽBA

[4] Pouze u sušiček s funkcí Sušení plus

[5] Viz kapitola TIPY A RADY

[6] Poznámka: Sušicí program se ukončí automaticky po uběhnutí maximálně šesti hodin.

[7] Při sušení velkých kusů prádla může dojít k tomu, že některé části prádla budou stále vlhké (např. prostěradla).

13. TECHNICKÉ ÚDAJE

Výška x Šířka x Hloubka	850 x 600 x 600 mm (maximálně 640 mm)
Max. hloubka s otevřenými dvířky spotřebiče	1 090 mm
Max. šířka s otevřenými dvířky spotřebiče	950 mm
Nastavitelná výška	850 mm (+ 15 mm - seřiditelné nožičky)
Objem bubnu	118 l
Maximální náplň prádla	**8** kg
Napětí	230 V

Frekvence	50 Hz
Potřebná pojistka	5 A
Celkový příkon	900 W
Třída energetické účinnosti	**A++**
Spotřeba energie[1)]	**1,99** kWh
Roční spotřeba energie[2)]	235 kWh
Příkon v režimu zapnutého spotřebiče	0,13 W
Příkon v režimu vypnutého spotřebiče	0,13 W
Typ použití	Domácnost
Přípustná okolní teplota	+5 °C až +35 °C
Úroveň ochrany proti průniku pevných částic a vlhkosti, kterou zajišťuje ochranný kryt s výjimkou míst, kde není nízkonapěťové vybavení chráněno proti vlhkosti	**IPX4**
Tento výrobek obsahuje hermeticky uzavřený fluorový plyn	
Označení plynu	R134a
Hmotnost	300 g
Potenciál globálního oteplování (GWP)	1430

1) V souladu s normou EN 61121. 8 kg bavlny, odstředěné při rychlosti 1 000 ot/min.

2) Spotřeba energie v kWh za rok, na základě 160 sušicích cyklů standardního programu pro bavlnu při plné a částečné náplni a spotřeby při režimech s nízkou spotřebou. Skutečná spotřeba energie za cyklus závisí na způsobu použití spotřebiče (NAŘÍZENÍ (EU) č. 392/2012).

14. POZNÁMKY K OCHRANĚ ŽIVOTNÍHO PROSTŘEDÍ

Recyklujte materiály označené symbolem ♲. Obaly vyhoďte do příslušných odpadních kontejnerů k recyklaci. Pomáhejte chránit životní prostředí a lidské zdraví a recyklovat elektrické a elektronické spotřebiče určené k likvidaci. Spotřebiče označené příslušným symbolem nelikvidujte spolu s domovním odpadem. Spotřebič odevzdejte v místním sběrném dvoře nebo kontaktujte místní úřad.

OBSAH

1. BEZPEČNOSTNÉ INFORMÁCIE....24
2. BEZPEČNOSTNÉ POKYNY.... 26
3. POPIS VÝROBKU.... 28
4. PRÍSLUŠENSTVO....29
5. OVLÁDACÍ PANEL....30
6. TABUĽKA PROGRAMOV....31
7. VOLITEĽNÉ FUNKCIE.... 34
8. PRED PRVÝM POUŽITÍM....35
9. KAŽDODENNÉ POUŽÍVANIE.... 35
10. TIPY A RADY.... 38
11. OŠETROVANIE A ČISTENIE....38
12. RIEŠENIE PROBLÉMOV.... 41
13. TECHNICKÉ ÚDAJE.... 43

NAJLEPŠIE VÝSLEDKY

Ďakujeme vám, že ste si vybrali tento výrobok značky AEG. Vyrobili sme ho tak, aby vám poskytoval perfektný výkon mnoho rokov, a s inovatívnymi technológiami, ktoré vám uľahčia život – to sú vlastnosti, ktoré pri bežných spotrebičoch často nenájdete. Venujte, prosím, niekoľko minút tomuto návodu a dôkladne si ho prečítajte, aby ste svoj spotrebič mohli využívať čo najlepšie.
Navštívte našu internetovú stránku, kde nájdete:

Tipy na používanie, brožúry, pokyny na riešenie problémov a informácie o údržbe:
www.aeg.com/webselfservice

Zaregistrujte si výrobok a využívajte ešte lepšie služby:
www.registeraeg.com

Môžete si kúpiť príslušenstvo, spotrebný materiál a originálne náhradné diely pre váš spotrebič:
www.aeg.com/shop

STAROSTLIVOSŤ A SLUŽBY ZÁKAZNÍKOM

Odporúčame, aby ste používali originálne náhradné diely.
Keď budete kontaktovať autorizované servisné stredisko, nezabudnite si pripraviť nasledujúce údaje: Model, číslo výrobku, sériové číslo.
Tieto informácie nájdete na typovom štítku.

Varovanie/upozornenie – Bezpečnostné pokyny

Všeobecné informácie a tipy

Ochrana životného prostredia

Vyhradzujeme si právo na zmeny bez predchádzajúceho upozornenia.

1. ⚠ BEZPEČNOSTNÉ INFORMÁCIE

Pred inštaláciou a používaním spotrebiča si pozorne prečítajte priložený návod na používanie. Výrobca nie je zodpovedný za škody a zranenia spôsobené nesprávnou inštaláciou a používaním. Návod na používanie uchovávajte vždy v blízkosti spotrebiča, aby ste doň mohli v budúcnosti nahliadnuť.

- Prečítajte si dodané pokyny.

1.1 Bezpečnosť detí a zraniteľných osôb

VAROVANIE!
Nebezpečenstvo udusenia, poranenia alebo trvalého postihnutia.

- Tento spotrebič smú používať deti staršie ako 8 rokov a osoby so zníženou fyzickou, zmyslovou alebo psychickou spôsobilosťou alebo nedostatkom skúseností a znalostí, iba ak sú pod dozorom zodpovednej osoby alebo ak boli zodpovednou osobou poučené o bezpečnom používaní spotrebiča a rozumejú prípadným rizikám.
- Nedovoľte, aby sa deti hrali so spotrebičom.
- Deti do 3 rokoch nesmú mať prístup k spotrebiču, iba ak sú nepretržite pod dohľadom zodpovednej osoby.
- Obaly uschovajte mimo dosahu detí.
- Všetky pracie prostriedky uschovajte mimo dosahu detí.
- Keď sú dvierka spotrebiča otvorené, nedovoľte deťom ani domácim zvieratám, aby sa k nemu priblížili.
- Ak má spotrebič detskú poistku, odporúčame, aby ste ju zapli.
- Čistenie a údržbu nesmú vykonávať deti bez dozoru.

1.2 Všeobecné bezpečnostné pokyny

- Nemeňte technické charakteristiky tohto spotrebiča.
- Ak chcete sušičku umiestniť na práčku, použite príslušnú montážnu súpravu. Montážnu súpravu

dostupnú u autorizovaného predajcu možno použiť len so spotrebičmi uvedenými v pokynoch, ktoré sa dodávajú s príslušenstvom. Pred inštaláciou si ich pozorne prečítajte (riaďte sa pokynmi k inštalácii).

- Spotrebič môžete inštalovať ako voľne stojaci spotrebič alebo pod kuchynský pult vo výklenku s potrebnými rozmermi (riaďte sa pokynmi k inštalácii).
- Spotrebič neinštalujte za uzamykateľné dvere, posuvné dvere ani dvere so závesom na opačnej strane alebo na miestach, kde dvierka spotrebiča nemožno úplne otvoriť.
- Vetracie otvory v dolnej časti spotrebiča (ak sú k dispozícii) nesmú byť zakryté kobercom.
- Zástrčku zapojte do zásuvky až na konci inštalácie. Uistite sa, že je napájací elektrický kábel po inštalácii prístupný.
- V miestnosti, kde je spotrebič nainštalovaný, zabezpečte vhodné vetranie a postarajte sa o to, aby sa do miestnosti nevracali plyny zo spotrebičov spaľujúcich palivá ani spaliny zo zariadení s otvoreným plameňom.
- Vyfukovaný vzduch sa nesmie odvádzať do potrubia, ktoré je určené na odvádzanie dymu zo spotrebičov spaľujúcich plyn alebo iné druhy paliva. (ak to pripadá do úvahy)
- Ak je poškodený elektrický napájací kábel, musíte ho dať vymeniť u výrobcu, v autorizovanom servisnom stredisku alebo u kvalifikovanej osoby, aby sa predišlo nebezpečenstvu.
- Dodržiavajte maximálne náplne 8 kg (pozrite si kapitolu „Tabuľka programov“).
- Spotrebič nepoužívajte, ak boli na čistenie použité priemyselné chemikálie.
- Odstráňte vlákna, ktoré sa nahromadili okolo spotrebiča.
- Spotrebič nepoužívajte bez filtra. Filter na zachytávanie vlákien čistite pred alebo po každom použití.

- V sušičke nesušte odevy, ktoré neboli vyprané.
- Predmety znečistené látkami ako je olej na varenie, acetón, alkohol, benzín, petrolej, čističe škvŕn, terpentín, vosky a odstraňovače vosku sa pred sušením v sušičke musia vyprať v horúcej vode so zvýšenou dávkou pracieho prostriedku.
- Predmety ako molitan (latexová pena), kúpacie čiapky, vode odolné textílie, pogumované predmety a šaty či vankúše plnené molitanom by sa nemali sušiť v tejto sušičke.
- Avivážne prípravky alebo podobné výrobky sa musia používať v súlade s pokynmi na avivážnom prípravku.
- Z vreciek vyberte všetky predmety, ako napríklad zapaľovače a zápalky.
- Nikdy nezastavujte bubnovú sušičku pred skončením sušiaceho cyklu, ak bielizeň okamžite nevyberiete a nerozprestriete, aby sa teplo rozptýlilo.
- Záverečná časť cyklu sušičky prebieha bez ohrevu (ochladzovací cyklus), aby sa zabezpečilo vychladenie bielizne a predišlo sa jej poškodeniu vplyvom tepla.
- Pred vykonávaním údržby spotrebič vypnite a vytiahnite jeho zástrčku zo sieťovej zásuvky.

2. BEZPEČNOSTNÉ POKYNY

2.1 Inštalácia

- Odstráňte všetok obalový materiál.
- Poškodený spotrebič neinštalujte ani nepoužívajte.
- Dodržiavajte pokyny na inštaláciu dodané so spotrebičom.
- Pri premiestňovaní spotrebiča buďte vždy opatrní, pretože je ťažký. Vždy používajte bezpečnostné rukavice.
- Spotrebič neinštalujte ani nepoužívajte na miestach s teplotou nižšou ako 5 °C alebo vyššou ako 35 °C.
- Dbajte na to, aby bol povrch, kde inštalujete spotrebič, rovný, stabilný, teplovzdorný a čistý.
- Zabezpečte prúdenie vzduchu medzi spotrebičom a podlahou.
- Spotrebič vždy premiestňujte v stojacej polohe.
- Zadnú stranu spotrebiča je potrebné umiestniť k stene.
- Po umiestnení spotrebiča do konečnej trvalej polohy pomocou vodováhy skontrolujte, či je vo vodorovnej polohe. Ak spotrebič nie je vo vodorovnej polohe, zvýšte alebo znížte nožičky, aby ste dosiahli vodorovnú polohu.

2.2 Zapojenie do elektrickej siete

VAROVANIE!
Hrozí nebezpečenstvo požiaru a zásahu elektrickým prúdom.

- Spotrebič musí byť uzemnený.
- Uistite sa, že elektrické údaje uvedené na typovom štítku spotrebiča zodpovedajú parametrom elektrickej siete. Ak nie, kontaktujte elektrikára.
- Vždy používajte správne inštalovanú uzemnenú zásuvku.
- Nepoužívajte adaptéry, rozdvojky ani predlžovacie prívodné káble.
- Pri odpájaní spotrebiča od elektrickej siete neťahajte za napájací elektrický kábel. Vždy ťahajte za zástrčku.
- Nedotýkajte sa elektrického napájacieho kábla ani zástrčky mokrými rukami.
- Iba pre V.B. a Írsko. Spotrebič má 13 A sieťovú zástrčku. Ak je potrebné vymeniť poistku sieťovej zástrčky, použite poistku 13 A ASTA (BS 1362).
- Tento spotrebič spĺňa smernice EHS.

2.3 Použite

VAROVANIE!
Hrozí nebezpečenstvo zranenia, úrazu elektrickým prúdom, požiaru, popálenín alebo poškodenia spotrebiča.

- Tento spotrebič používajte iba v domácom prostredí.
- Nesušte poškodené predmety, ktoré obsahujú vypchávky alebo výplň.
- V tejto sušičke je možné sušiť iba bielizeň vhodnú na sušenie v sušičke. Dodržiavajte pokyny na štítku bielizne.
- Ak ste bielizeň prali s odstraňovačom škvŕn, pred začatím sušenia spustite cyklus extra plákania.
- Skondenzovanú/destilovanú vodu nepite ani ju nepoužívajte na prípravu jedla. Ľudom a domácim zvieratám môže spôsobiť zdravotné problémy.
- Na otvorené dvierka si nesadajte ani na ne nestúpajte.
- V sušičke nesušte mokré odevy, z ktorých kvapká voda.

2.4 Vnútorné osvetlenie

VAROVANIE!
Hrozí nebezpečenstvo poranenia.

- Viditeľné žiarenie diódy LED – nepozerajte sa priamo do lúča.
- Žiarovka alebo halogénová žiarovka používaná v tomto spotrebiči je určená len pre domáce spotrebiče. Nepoužívajte ju na osvetlenie domácnosti.
- Ak treba vymeniť vnútorné osvetlenie, obráťte sa na autorizované servisné stredisko.

2.5 Ošetrovanie a čistenie

VAROVANIE!
Hrozí nebezpečenstvo zranenia alebo poškodenia spotrebiča.

- Na čistenie spotrebiča nepoužívajte prúd vody ani paru.
- Spotrebič čistite vlhkou mäkkou handričkou. Používajte iba neutrálne saponáty. Nepoužívajte abrazívne prostriedky, drôtenky, rozpúšťadlá ani kovové predmety.

2.6 Kompresor

VAROVANIE!
Hrozí nebezpečenstvo poškodenia spotrebiča.

- Kompresor a jeho systém v sušičke je naplnený špeciálnym prostriedkom, ktorý neobsahuje uhľovodíky s fluórom ani s chlórom. Tento systém musí byť vždy riadne utesnený. Poškodenie systému môže spôsobiť únik tohto prostriedku.

2.7 Likvidácia

VAROVANIE!
Nebezpečenstvo poranenia alebo udusenia.

- Spotrebič odpojte od elektrickej siete.
- Odrežte elektrický kábel a zlikvidujte ho.
- Odstráňte západku dvierok, aby ste zabránili uviaznutiu detí a domácich zvierat v spotrebiči.

3. POPIS VÝROBKU

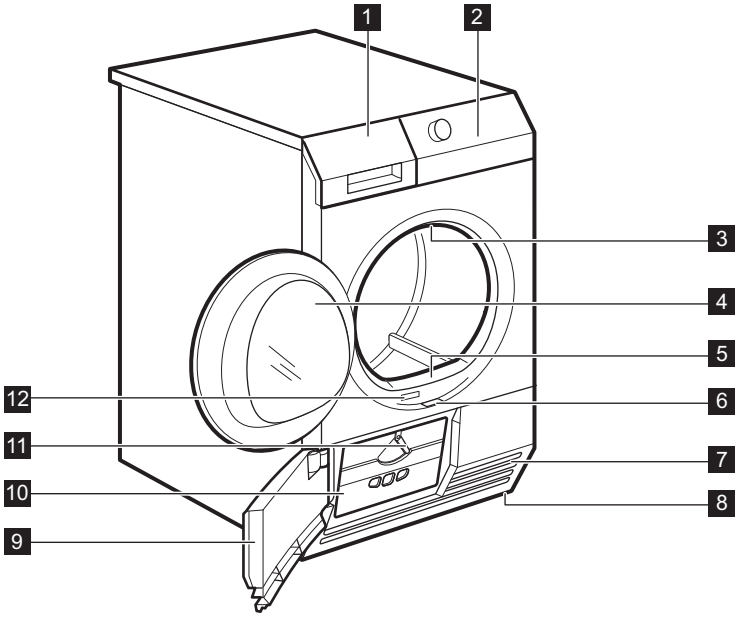

1 Nádoba na vodu
2 Ovládací panel
3 Vnútorné osvetlenie
4 Dvierka spotrebiča
5 Filter
6 Tlačidlo na otvorenie dvierok výmenníka tepla
7 Otvory na prúdenie vzduchu
8 Nastaviteľná nožička
9 Dvierka výmenníka tepla
10 Kryt výmenníka tepla
11 Príchytka krytu výmenníka tepla
12 Typový štítok

Záves plniacich dvierok môže používateľ namontovať aj na opačnú stranu. Môže to uľahčiť vkladanie a vyberanie bielizne alebo nainštalovanie spotrebiča pri obmedzenom priestore (pozri samostatný leták).

4. PRÍSLUŠENSTVO

4.1 Špeciálna súprava

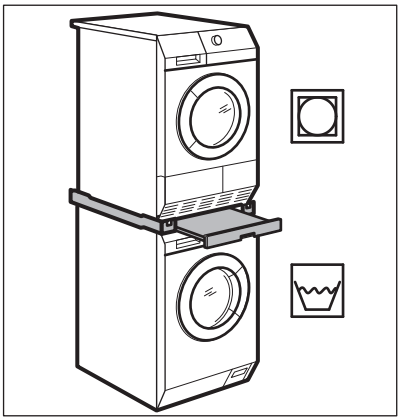

Názov príslušenstva: SKP11, STA8, STA9

K dispozícii od autorizovaného dodávateľa.

Špeciálnu súpravu môžete použiť iba pri práčkach uvedených v brožúre. Pozrite si priloženú brožúru.

Pozorne si prečítajte pokyny dodávané s príslušenstvom.

4.2 Súprava na vypúšťanie vody

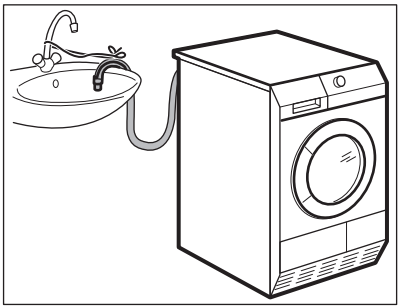

Názov príslušenstva: DK11.

K dispozícii od autorizovaného dodávateľa (možné pripojenie k niektorým typom bubnových sušičiek)

Príslušenstvo na vypustenie skondenzovanej vody do umývadla, sifónu, odtokového žľabu a pod. Po inštalácii sa nádoba na vodu automaticky vypustí. Nádoba na vodu musí ostať v spotrebiči.

Namontovaná hadica musí byť vo výške minimálne 50 cm a maximálne 1 meter nad úrovňou podlahy. Hadica nesmie vytvoriť slučku. V prípade potreby skráťte hadicu.

Pozorne si prečítajte pokyny dodávané s príslušenstvom.

4.3 Podstavec so zásuvkou

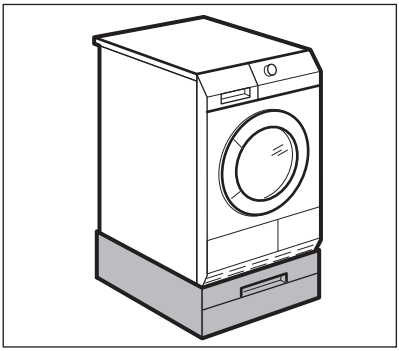

Názov príslušenstva: PDSTP10.

K dispozícii od autorizovaného dodávateľa.

Ak chcete umiestniť spotrebič vo vyššej polohe v záujme pohodlnejšieho vkladania a vyberania bielizne.

Zásuvku môžete použiť na uskladnenie bielizne, napr.: uteráky, čistiace prostriedky a ďalšie.

Pozorne si prečítajte pokyny dodávané s príslušenstvom.

5. OVLÁDACÍ PANEL

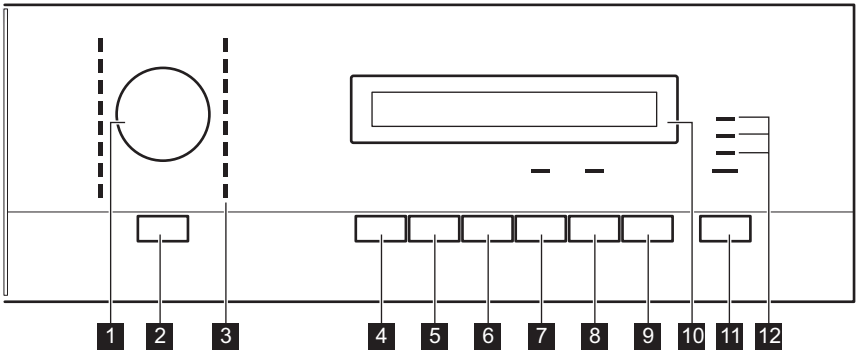

1 Volič programov
2 Tlačidlo Zapnuto/Vypnuto
3 Ukazovatele programov
4 Tlačidlo Sušení plus
5 Tlačidlo Zpětný chod bubnu
6 Tlačidlo Proti pomačkání
7 Tlačidlo Signál
8 Tlačidlo Čas sušení
9 Tlačidlo Odložený start
10 Displej
11 Tlačidlo Start/Pauza
12 Ukazovatele:
Nádržka - vypustite nádobu na vodu
Filtr - vyčistite filter
Kondenzátor - skontrolujte výmenník tepla

5.1 Displej

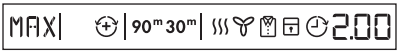

MIN	predvolené vysušenie bielizne
MED	stredné vysušenie bielizne
MAX	maximálne vysušenie bielizne
	aktivovaná funkcia Reverse +
30m / 90m	trvanie fázy proti krčeniu
	ukazovateľ fázy sušenia
	ukazovateľ fázy chladenia
	ukazovateľ fázy proti krčeniu
	detská poistka zap
	funkcia Oneskorený štart zap
2.00	ukazovateľ trvania cyklu
10'-2.00	voľba časového programu (10 min – 2 h)
30'-20h	voľba oneskoreného štartu (30 min – 20 h)

6. TABUĽKA PROGRAMOV

Programy	Náplň 1)	Vlastnosti / Štítok na odeve	
		Bavlna	
Extra suchá	**8 kg**	Úroveň vysušenia: extra suchá.	/
Suchá +	**8 kg**	Úroveň vysušenia: suchá na uloženie +.	/
Suchá (Do skříně) 2)3)	**8 kg**	Úroveň vysušenia: suchá na uloženie.	/
K žehlení 2)	**8 kg**	Úroveň vysušenia: suchá na žehlenie.	/
Jeans	**8 kg**	Sušenie odevov na voľný čas, ako sú džínsy, teplákové bundy a podobne, s rôznou hrúbkou materiálu (napr. pri krku, na manžetách a švoch).	/
Ložní prádlo	**3 kg**	Sušenie posteľnej bielizne, napríklad: jednoduchá a dvojitá plachta, obliečka na vankúš, prikrývka na posteľ.	/
Přikrývka	**3 kg**	Sušenie jednoduchých alebo dvojitých paplónov a vankúšov (s perovou, páperovou alebo syntetickou náplňou).	/
Čas sušení	**5 kg**	Pri tomto programe môžete použiť voliteľnú funkciu Čas sušení a nastaviť trvanie programu. Čas sušenia by mal zodpovedať náplni, napr. 2 hod. pre 5 kg bavlny.	/
		Syntetika	
Extra suchá	**3,5 kg**	Úroveň vysušenia: extra suchá.	/
Suchá (Do skříně)2)	**3,5 kg**	Úroveň vysušenia: suchá na uloženie.	/
K žehlení	**3,5 kg**	Úroveň vysušenia: suchá na žehlenie.	/

Programy	Náplň 1)	Vlastnosti / Štítok na odeve
Snadné žehlení	**1 kg (alebo 5 košieľ)**	Nenáročné textílie, ktorým postačuje minimum žehlenia. Výsledky sušenia sa môžu pri jednotlivých typoch textílií líšiť. Skôr ako bielizeň vložíte do spotrebiča, poriadne ju vytraste. Keď sa program skončí, bielizeň hneď vyberte a zaveste ju na vešiak. /
Outdoorové oblečení	**2 kg**	Sušenie odevov určených na nosenie vonku, odevov z plyšových tkanín, technických, športových, nepremokavých a priedušných odevov, resp. odolných búnd s odnímateľnou flaušovou alebo vnútornou izolačnou vrstvou.
Hedvábí	**1 kg**	Na sušenie hodvábu určeného na ručné pranie použitím teplého vzduchu a jemného pohybu. /
Vlna	**1 kg**	Vlnené textílie. Jemné sušenie vlnených odevov vhodných na ručné pranie. Keď sa program skončí, hneď vyberte bielizeň. WOOLMARK WOOL HAND WASH SAFE Cyklus sušenia vlny tohto spotrebiča bol schválený spoločnosťou The Woolmark Company na sušenie vlnených odevov, ktoré sú označené symbolom ručného prania «hand wash», za predpokladu, že odevy sa sušia v súlade s pokynmi výrobcu tohto spotrebiča. Pri ďalšej starostlivosti o odevy postupujte podľa pokynov na štítku. M1525 V Spojenom kráľovstve, Írsku, Hongkongu a Indii je obchodná značka Woolmark certifikačnou obchodnou značkou.

Programy	Náplň [1]	Vlastnosti / Štítok na odeve
Mix Extra krátký	**2 kg**	Na sušenie bavlnených a syntetických tkanín. /

[1] Maximálna hmotnosť sa vzťahuje na suchú bielizeň.

[2] **Iba pre skúšobne:** Štandardné programy pre testy sú uvedené v norme EN 61121. Ak je potrebné upraviť úroveň zvyškovej vlhkosti bielizne, prispôsobte si program funkciou Sušení plus. Filter po každom cykle vyčistite.

[3] Program Bavlna Suchá (Do skříně) je „štandardný program pre bavlnu“ a je vhodný na sušenie bežnej vlhkej bavlnenej bielizne a ide o energeticky najúčinnejší program ohľadom spotreby energie pre sušenie vlhkej bavlnenej bielizne.

6.1 Voľba programov a voliteľných funkcií

	Voliteľné funkcie			
Programy [1]	**Sušení plus**	**Zpětný chod bubnu**	**Proti pomačkání**	**Čas sušení**
Bavlna; Extra suchá	■		■	
Bavlna; Suchá +	■		■	
Bavlna; Suchá (Do skříně)	■		■	
Bavlna; K žehlení	■		■	
Jeans	■		■	
Ložní prádlo	■		■	
Přikrývka	■			
Čas sušení			■	■
Syntetika; Extra suchá	■	■	■	
Syntetika; Suchá (Do skříně)	■	■	■	
Syntetika; K žehlení	■	■	■	
Snadné žehlení	■		■	
Outdoorové oblečení	■			
Hedvábí	■		■	
Vlna	■			

	Voliteľné funkcie			
Programy [1]	**Sušení plus**	**Zpětný chod bubnu**	**Proti pomačkání**	**Čas sušení**
Mix Extra krátký	■		■	

[1] K programu môžete nastaviť 1 alebo viac funkcií.

6.2 Údaje o spotrebe

Fázy	Odstredené pri / zvyšková vlhkosť	Doba sušenia	Spotreba energie
	Bavlna 8 kg		
Suchá (Do skříně)	1400 ot./min / 50%	130 min.	1,67 kWh
	1000 ot./min / 60%	154 min.	1,99 kWh
K žehlení	1400 ot./min / 50%	97 min.	1,21 kWh
	1000 ot./min / 60%	118 min.	1,51 kWh
	Syntetika 3,5 kg		
Suchá (Do skříně)	1200 ot./min / 40 %	55 min.	0,60 kWh
	800 ot./min / 50%	67 min.	0,75 kWh

7. VOLITEĽNÉ FUNKCIE

7.1 Sušení plus

Táto funkcia pomáha vysušiť bielizeň intenzívnejšie. Je možné vybrať z 3 nastavení:

MIN – predvolené programové nastavenie.

MED – nastavenie na mierne intenzívnejšie vysušenie bielizne.

MAX – nastavenie na intenzívnejšie vysušenie bielizne.

7.2 Zpětný chod bubnu

Jemnejšie sušenie jemných textílií citlivých na teplo (napr. akryl, viskóza). Táto funkcia tiež pomáha redukovať krčenie bielizne. Určené pre tkaniny so symbolom ⊙ na štítku.

7.3 Proti pomačkání

Predĺži fázu proti pokrčeniu (30 minút) na konci cyklu sušenia predĺži až na 90 minút. Po fáze sušenia sa bubon z času na čas otočí, aby zabránil pokrčeniu bielizne. Počas fázy proti pokrčeniu môžete bielizeň vybrať.

7.4 Signál

Ak je funkcia zvukového signálu zapnutá, signál zaznie:

- na konci cyklu,
- na začiatku a konci fázy proti pokrčeniu,
- pri prerušení cyklu.

Funkcia zvukového signálu je štandardne vždy zapnutá. Pomocou tejto funkcie môžete zapnúť alebo vypnúť zvukové signály.

Voliteľnú funkciu Signál môžete zapnúť so všetkými programami.

7.5 Čas sušení

Funguje iba s programom Čas sušení. Umožňuje nastaviť čas sušenia v rozmedzí od 10 minút do 2 hodín (v 10-minútových intervaloch).

7.6 Odložený start

Umožňuje odložiť spustenie programu sušenia o minimálne 30 minút až po maximálne 20 hodín.

1. Nastavte program sušenia a voliteľné funkcie.
2. Opakovane stláčajte tlačidlo Odložený start.

na displeji sa zobrazí potrebný čas oneskorenia (napr. 12h ak sa musí program spustiť po 12 hodinách.)

3. Ak chcete aktivovať funkciu Odložený start, stlačte tlačidlo Start/Pauza. Čas spustenia na displeji sa zníži.

8. PRED PRVÝM POUŽITÍM

Pred prvým použitím spotrebiča vykonajte tieto kroky:

- Vyčistite bubon sušičky vlhkou handričkou.
- Spustite krátky program (napr. 30-minútový) s vlhkou bielizňou.

Na začiatku cyklu sušenia (3 až 5 min.) môže byť úroveň hlučnosti mierne vyššia. Je to z dôvodu spustenia kompresora, čo je bežné pre spotrebiče vybavené kompresorom, ako sú: chladničky a mrazničky.

9. KAŽDODENNÉ POUŽÍVANIE

9.1 Príprava bielizne

- Zatvorte zipsy.
- Zapnite gombíky posteľnej bielizne.
- Šnúrky ani stuhy (napr. stuhy na zástere) nenechávajte voľné. Pred spustením programu ich zaviažte.
- Z vreciek vyberte všetky predmety.
- Ak má niektorá položka vnútornú vrstvu z bavlny, obráťte ju naruby. Bavlnená vrstva musí byť vždy na vonkajšej strane
- Odporúčame nastaviť správny program vhodný pre druh tkanín, ktoré sú vložené v spotrebiči.
- Nemiešajte tkaniny tmavej farby s tkaninami svetlej farby. Tmavé farby môžu púšťať.
- Pre bavlnené úplety a pletené odevy používajte vhodný program, aby sa veci nezrazili.
- Dbajte na to, aby hmotnosť bielizne nepresahovala maximálnu hmotnosť uvedenú v tabuľke programov.
- Sušte iba bielizeň vhodnú na sušenie v sušičke. Riaďte sa pokynmi na štítku bielizne.
- Nesušte spolu veľké a malé kusy bielizne. Malé kusy bielizne sa môžu zachytiť vnútri veľkých kusov a zostať nevysušené.

Štítok	Popis
	Bielizeň vhodná na sušenie v sušičke.
	Bielizeň vhodná na sušenie v sušičke a odolná voči vyššej teplote sušenia.
	Bielizeň vhodná na sušenie v sušičke, ale iba pri nízkej teplote sušenia.
	Bielizeň nevhodná na sušenie v sušičke.

9.2 Vloženie bielizne

POZOR!
Dávajte pozor, aby sa bielizeň nezachytila medzi dvierka spotrebiča a gumené tesnenie.

1. Potiahnite za dvierka spotrebiča.
2. Bielizeň vkladajte voľne.
3. Zatvorte dvierka spotrebiča.

9.3 Zapnutie spotrebiča

Zapnutie spotrebiča:

Stlačte tlačidlo Zapnuto/Vypnuto.
Ak je spotrebič zapnutý, na displeji sa rozsvietia niektoré ukazovatele.

9.4 Funkcia automatického prepnutia do pohotovostného režimu

V záujme zníženia spotreby energie, funkcia automatického prepnutia do pohotovostného režimu vypne spotrebič:

- ak tlačidlo Start/Pauza nebolo stlačené po dobu 5 minút.
- po 5 minútach od dokončenia programu.

Stlačením tlačidla Zapnuto/Vypnuto spotrebič zapnete.
Ak je spotrebič zapnutý, na displeji sa rozsvietia niektoré ukazovatele.

9.5 Nastavenie programu

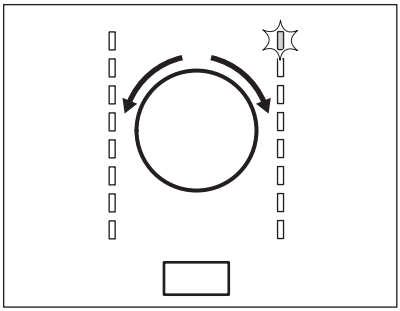

Pomocou voliča programov nastavte program.
Na displeji sa zobrazí predpokladaný čas dokončenia programu.

Zobrazený čas sušenia sa vzťahuje na náplň 5 kg pre programy pre bavlnu a džínsy. Pri iných programoch sa čas sušenia vzťahuje na odporúčané náplne. Čas sušenia pri programoch pre bavlnu a džínsy je pri náplniach nad 5 kg dlhší.

9.6 Možnosti

K programu môžete nastaviť 1 alebo viac špeciálnych voliteľných funkcií.

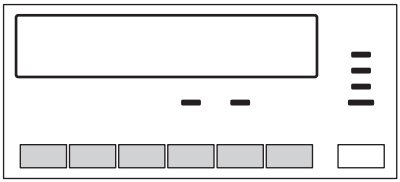

Ak chcete aktivovať alebo deaktivovať funkciu stlačte príslušné tlačidlo .
Ak je funkcia aktivovaná, rozsvieti sa LED kontrolka nad príslušným tlačidlom alebo sa zobrazí symbol na displeji.

9.7 Voliteľná funkcia Detská poistka

Detskú poistku môžete nastaviť, aby ste zabránili deťom hrať sa so spotrebičom. Voliteľná funkcia Detská poistka zablokuje všetky dotykové tlačidlá a volič programov (táto funkcia nezablokuje tlačidlo **Zapnuto/Vypnuto**).

Funkciu Detská poistka môžete zapnúť:

- pred stlačením tlačidla **Start/Pauza** – spotrebič nebude možné spustiť
- po stlačení tlačidla **Start/Pauza** - vypne sa voľba programov a voliteľných funkcií.

Zapnutie voliteľnej funkcie Detská poistka:

1. Zapnite sušičku.
2. Počkajte približne 8 sekúnd.
3. Zvoľte 1 z dostupných programov.
4. Naraz stlačte tlačidlá **Sušení plus** a **Zpětný chod bubnu** a podržte ich.

Na displeji sa zobrazí symbol .

5. Ak chcete vypnúť funkciu Detská poistka, opäť sa dotknite hore uvedených tlačidiel, kým symbol nezhasne.

9.8 Spustenie programu

Na spustenie programu:

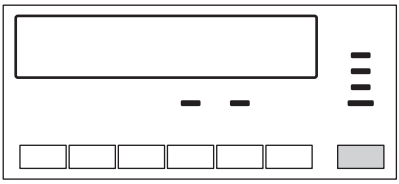

Stlačte tlačidlo **Start/Pauza**.
Spotrebič sa zapne a LED kontrolka nad tlačidlom nebude blikať ale rozsvieti sa natrvalo.

9.9 Zmena programu

Ak chcete zmeniť program:

1. Stlačením tlačidla Zapnuto/Vypnuto spotrebič vypnite.
2. Opätovným stlačením tlačidla Zapnuto/Vypnuto spotrebič zapnite.
3. Nastavte nový program.

9.10 Koniec programu

Po skončení každého cyklu sušenia vyčistite filter a vypustite nádobu na vodu. (Pozrite si kapitolu STAROSTLIVOSŤ A ČISTENIE.)

Po dokončení cyklu sušenia začne na displeji blikať symbol . Ak je aktivovaná voliteľná funkcia Signál, bude po dobu 1 minúty prerušovane znieť zvukový signál.

Ak spotrebič nevypnete, spustí sa fáza proti krčeniu. Počas tejto fázy môžete bielizeň vybrať.

Odstránenie bielizne:

1. Dotykom tlačidla Zapnuto/Vypnuto na 2 sekundy vypnite spotrebič.
2. Otvorte dvierka spotrebiča.
3. Vyberte bielizeň.
4. Zatvorte dvierka spotrebiča.

10. TIPY A RADY

10.1 Ekologické tipy

- Pred sušením bielizeň odstreďte.
- Do spotrebiča vkladajte náplň s hmotnosťou uvedenou v tabuľke programov.
- Po každom cykle sušenia filter vyčistite.
- Ak bielizeň po praní sušíte, nepoužívajte aviváž. Sušička zjemní bielizeň automaticky.
- Skondenzovanú vodu môžete použiť ako destilovanú vodu, napr. pri žehlení s naparovaním. V prípade potreby kondenzovanú vodu najprv prefiltrujte (napr. pomocou kávového filtra), aby ste odstránili prípadné malé kúsky vlákien.
- Otvory na prúdenie vzduchu v spodnej časti zariadenia udržiavajte vždy čisté.
- Uistite sa, že v polohe, v akej je spotrebič namontovaný, je zabezpečená dobrá cirkulácia vzduchu.

10.2 Nastavenie stupňa zostatkovej vlhkosti bielizne

Ak chcete zmeniť predvolený stupeň zostatkovej vlhkosti bielizne:

1. Zapnite spotrebič.
2. Počkajte približne 8 sekúnd.
3. Vyberte 1 z dostupných programov.
4. Súčasne stlačte a podržte tlačidlá **Sušení plus** a **Proti pomačkání**.

Na displeji sa zobrazí jeden zo symbolov:

C0_ - maximálne suchá bielizeň

C0= - suchšia bielizeň

C0≡ - štandardne suchá bielizeň

5. Opakovane stláčajte tlačidlo **Start/ Pauza**, kým nenastavíte požadovaný stupeň.
6. Nastavenie uložíte do pamäte súčasným stlačením tlačidiel **Sušení plus** a **Proti pomačkání** na približne 2 sekundy.

10.3 Vypnutie ukazovateľa Nádržka

Ukazovateľ nádoby na vodu je v predvolenom nastavení zapnutý. Rozsvieti sa na konci cyklu sušenia alebo počas cyklu, ak je nádoba na vodu plná. Ak je nainštalovaná súprava na vypúšťanie vody, nádoba na vodu sa automaticky vypustí a ukazovateľ môže byť trvalo vypnutý.

Vypnutie ukazovateľa:

1. Zapnite spotrebič.
2. Počkajte približne 8 sekúnd.
3. Vyberte 1 z dostupných programov.
4. Súčasne stlačte a podržte tlačidlá **Sušení plus** a **Signál**.

Je možná jedna z 2 konfigurácií:

- ukazovateľ Nádržka: Rozsvieti sa a zobrazí sa symbol __ I - ukazovateľ nádoby na vodu nepretržite **svieti**
- ukazovateľ Nádržka: nesvieti a zobrazí sa symbol __0 - ukazovateľ nádoby na vodu je natrvalo **vypnutý**

11. OŠETROVANIE A ČISTENIE

11.1 Čistenie filtra

Na konci každého cyklu sa rozsvieti ukazovateľ **Filtr** a musíte vyčistiť filter.

Na filtri sa hromadia vlákna. Pri sušení odevov v sušičke sa uvoľňujú jemné vlákna.

1. Otvorte dvierka. Potiahnite filter.

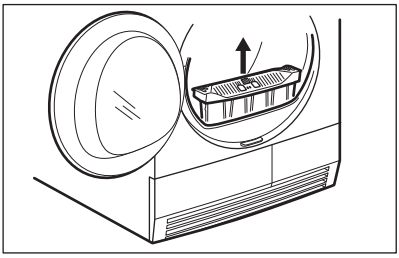

2. Stlačením háčika otvorte filter.

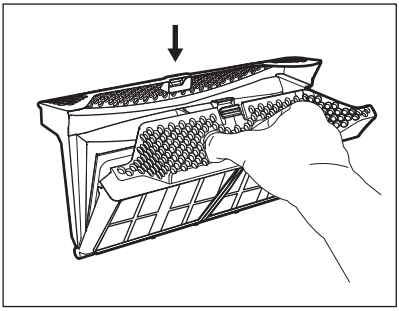

3. Obe časti filtra vyčistite mokrou rukou.

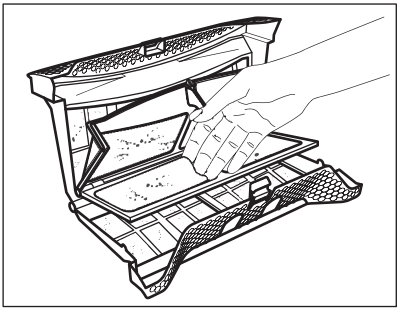

4. V prípade potreby vyčistite filter kefkou pod teplou vodou alebo pomocou vysávača. Zatvorte filter.

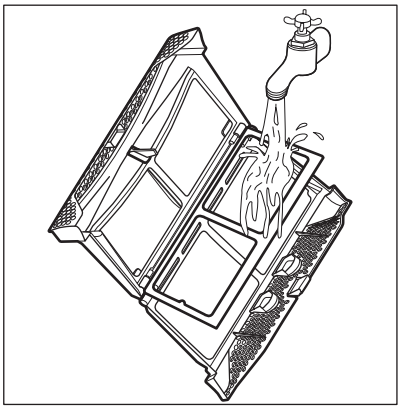

5. V prípade potreby odstráňte vlákna z filtrového lôžka a tesnenia. Môžete použiť vysávač. Filter vložte do vnútra filtrového lôžka.

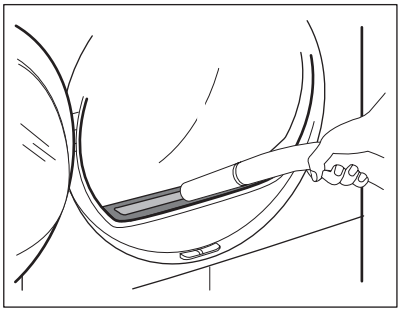

11.2 Vyprázdnenie nádržky na vodu

Nádržku na skondenzovanú vodu vyprázdnite po každom cykle sušenia.

Ak je nádržka na skondenzovanú vodu plná, program sa automaticky preruší. Rozsvieti sa ukazovateľ **Nádržka** a musíte vypustiť nádržku na vodu.

Vypustenie nádržky na vodu:

1. Nádržku na vodu vytiahnite a ponechajte ju vo vodorovnej polohe.

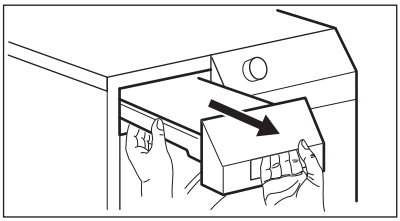

2. Plastovú prípojku vytiahnite a nádržku na vodu vypustite do umývadla alebo inej nádoby.

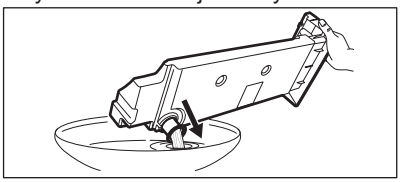

3. Plastovú prípojku zasuňte a nádržku na vodu vráťte na svoje miesto.
4. Ak chcete obnoviť program, stlačte tlačidlo Start/Pauza.

11.3 Čistenie výmenníka tepla

Ak bliká ukazovateľ **Kondenzátor**, skontrolujte výmenník tepla a jeho priehradku. V prípade znečistenia výmenník tepla a priehradku vyčistite.

VAROVANIE!
Kovového povrchu sa nedotýkajte holými rukami. Nebezpečenstvo poranenia. Noste ochranné rukavice. Čistite opatrne, aby ste nepoškodili kovový povrch.

Vykonajte kontrolu:

1. Otvorte dvierka. Potiahnite filter.

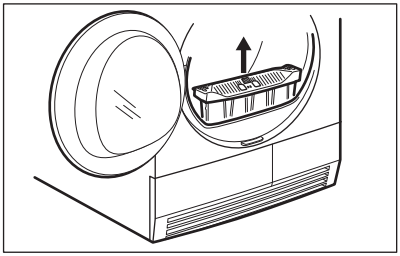

2. Dvierka výmenníka tepla otvoríte posunutím tlačidla uvoľnenia v spodnej časti dvierok.

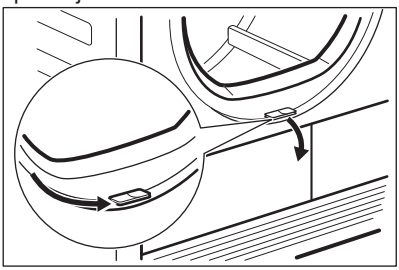

3. Otočením príchytky odistite kryt výmenníka tepla.

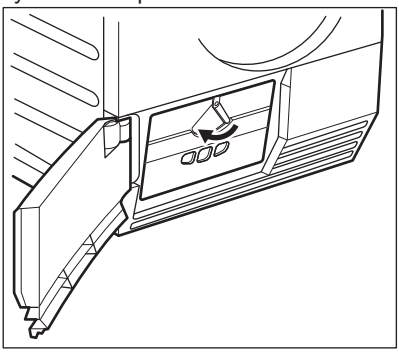

4. Sklopte kryt výmenníka tepla.

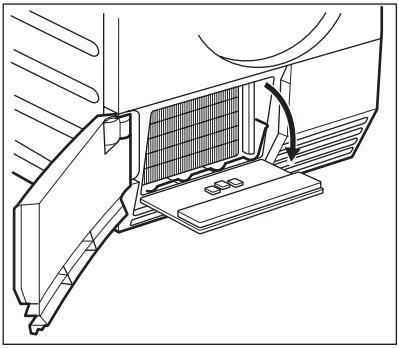

5. V prípade potreby odstráňte z výmenníka tepla a jeho priehradky nahromadené textilné vlákna. Môžete použiť mokrú handričku a/alebo vysávač s kefou.

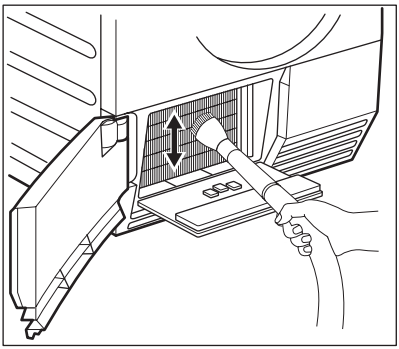

6. Zatvorte kryt výmenníka tepla.
7. Zaistite príchytku, aby zapadla do správnej polohy.
8. Vložte filter späť.

11.4 Čistenie bubna

VAROVANIE!
Pred čistením spotrebič odpojte.

Na čistenie vnútra bubna a rebier použite štandardný neutrálny mydlový saponát. Vyčistený povrch vysušte mäkkou handričkou.

POZOR!
Na čistenie bubna nepoužívajte abrazívne materiály ani oceľové drôtenky.

11.5 Čistenie ovládacieho panela a krytu

Na čistenie ovládacieho panela a krytu používajte štandardný neutrálny mydlový saponát.

Umývajte navlhčenou handričkou. Vyčistený povrch vysušte mäkkou handričkou.

POZOR!
Na čistenie spotrebiča nepoužívajte čistiace prostriedky na nábytok ani prostriedky, ktoré môžu spôsobiť koróziu.

11.6 Čistenie otvorov na prúdenie vzduchu

Pomocou vysávača odstráňte z otvorov na prúdenie vzduchu vlákna.

12. RIEŠENIE PROBLÉMOV

Problém 1)	Možné príčiny	Riešenie
Sušička nefunguje.	Sušička nie je zapojená do elektrickej siete.	Zapojte ju do sieťovej zásuvky. Skontrolujte poistku v skrinke s poistkami (domáca sieť).
	Dvierka na vkladanie bielizne sú otvorené.	Zatvorte dvierka.
	Nestlačili ste tlačidlo Zapnuto/Vypnuto.	Stlačte tlačidlo Zapnuto/Vypnuto.
	Nestlačili ste tlačidlo Start/Pauza.	Stlačte tlačidlo Start/Pauza.
	Spotrebič je v pohotovostnom režime.	Stlačte tlačidlo Zapnuto/Vypnuto.

Problém [1]	Možné príčiny	Riešenie
Výsledky sušenia nie sú uspokojivé.	Nastavili ste nevhodný program.	Nastavte vhodný program. [2]
	Filter je zanesený.	Filter vyčistite. [3]
	Voliteľná funkcia Sušení plus bola na minimálnej úrovni. [4]	Zmeňte voliteľnú funkciu Sušení plus na strednú alebo maximálnu úroveň. [4]
	Príliš veľký objem náplne.	Dodržujte maximálny objem náplne.
	Mriežka, cez ktorú prúdi vzduch, je zanesená.	Mriežku v dolnej časti spotrebiča vyčistite.
	Špina na snímači znečistenia v bubne.	Vyčistite predný povrch bubna.
	Nesprávny stupeň vlhkosti zvyšnej bielizne.	Nastavte stupeň vlhkosti zvyšnej bielizne. [5]
	Výmenník tepla je zanesený.	Vyčistite výmenník tepla. [3]
Nakladacie dvierka sa nedajú zatvoriť	Filter nie je zaistený vo svojej polohe.	Filter zasuňte do správnej polohy.
	Medzi dvierkami a tesnením sa zachytila bielizeň.	Náplň vložte do bubna správne.
Err (Chyba) na displeji.	Snažíte sa zmeniť program alebo voliteľnú funkciu po spustení cyklu.	Sušičku vypnite a znova zapnite. Spotrebič znovu nastavte.
	Voliteľná funkcia, ktorú sa snažíte nastaviť, nie je kombinovateľná s vybraným programom.	Sušičku vypnite a znova zapnite. Spotrebič znovu nastavte.
Osvetlenie bubna nefunguje	Osvetlenie bubna je nefunkčné.	Kontaktujte servisné stredisko, aby osvetlenie bubna vymenili.
Čas na displeji sa odpočítava nenormálne.	Čas do skončenia programu sa vypočítava na základe objemu a vlhkosti bielizne.	Ide o automatický postup – toto nie je porucha spotrebiča.
Program nie je aktívny.	Nádoba na vodu je plná.	Nádobu na vodu vyprázdnite a stlačte tlačidlo Start/Pauza. [3]

Problém [1]	Možné príčiny	Riešenie
Cyklus sušenia je príliš krátky.	Príliš malý objem náplne.	Vyberte časový program. Časová hodnota musí zohľadňovať množstvo bielizne. Na sušenie jedného odevu alebo malého množstva bielizne odporúčame používať krátke časy sušenia.
	Bielizeň je príliš suchá.	Vyberte časový program alebo vyššiu úroveň sušenia (napr. Extra suchá)
Cyklus sušenia je príliš dlhý [6]	Filter je zanesený.	Filter vyčistite.
	Príliš veľký objem náplne.	Dodržujte maximálny objem náplne. [7]
	Bielizeň nie je dostatočne odstredená.	Bielizeň dostatočne odstreďte.
	Veľmi nízka alebo vysoká izbová teplota – toto nie je porucha spotrebiča.	Uistite sa, že izbová teplota je vyššia ako +5 °C a nižšia ako +35 °C. Optimálna izbová teplota pre dosiahnutie najlepších výsledkov sušenia je medzi 19-24 °C.

[1] Ak sa na displeji zobrazí chybové hlásenie (napr. **E51**): Sušičku vypnite a znova zapnite. Nanovo nastavte program. Stlačte tlačidlo Štart/Prestávka. Sušička nefunguje? – obráťte sa na servisné stredisko a uveďte príslušný chybový kód.

[2] Riaďte sa popisom programu – pozrite si kapitolu TABUĽKA PROGRAMOV

[3] Pozrite si kapitolu STAROSTLIVOSŤ A ČISTENIE

[4] Iba sušičky s voliteľnou funkciou Sušení plus

[5] Pozrite si kapitolu TIPY A RADY

[6] Poznámka: Cyklus sušenia sa ukončí automaticky po maximálne 6 hodinách.

[7] Pri sušení veľkých kusov bielizne sa môže stať, že niektorá oblasť zostane vlhká (napr. posteľné plachty).

13. TECHNICKÉ ÚDAJE

Výška x šírka x hĺbka	850 x 600 x 600 mm (maximálne 640 mm)
Max. hĺbka s otvorenými dvierkami spotrebiča	1090 mm
Max. šírka s otvorenými dvierkami spotrebiča	950 mm
Nastaviteľná výška	850 mm (+ 15 mm – nastaviteľné nožičky)
Objem bubna	118 l

Maximálna náplň	**8** kg
Napätie	230 V
Frekvencia	50 Hz
Potrebná poistka	5 A
Celkový príkon	900 W
Energetická trieda	**A++**
Spotreba energie [1]	**1,99** kWh
Ročná spotreba energie [2]	235 kWh
Spotreba energie v pohotovostnom režime	0,13 W
Spotreba energie vo vypnutom režime	0,13 W
Druh použitia	Domácnosť
Povolená teplota okolia	+5 °C až +35 °C
Úroveň ochrany proti vniknutiu pevných častíc a vlhkosti je zabezpečená ochranným krytom, okrem miesta, kde nemá nízkonapäťové zariadenie žiadnu ochranu proti vlhkosti	**IPX4**
Tento výrobok obsahuje hermeticky uzavretý fluórovaný plyn	
Označenie plynu	R134a
Hmotnosť	300 g
Potenciál globálneho otepľovania (GWP)	1430

[1] Podľa normy EN 61121. 8 kg bavlny odstredenej pri 1 000 ot./min.

[2] Spotreba energie za rok v kWh vypočítaná pre 160 cyklov sušenia so štandardným programom na sušenie bavlny pri plnej a čiastočnej náplni a na základe spotreby pri úsporných režimoch. Skutočná spotreba energie na cyklus bude závisieť od spôsobu používania spotrebiča (NARIADENIE (EÚ) č. 392/2012).

14. OCHRANA ŽIVOTNÉHO PROSTREDIA

Materiály označené symbolom odovzdajte na recykláciu. ♲. Obal hoďte do príslušných kontajnerov na recykláciu. Chráňte životné prostredie a zdravie ľudí a recyklujte odpad z elektrických a elektronických spotrebičov. Nelikvidujte spotrebiče označené symbolom spolu s odpadom z domácnosti. Výrobok odovzdajte v miestnom recyklačnom zariadení alebo sa obráťte na obecný alebo mestský úrad.

www.aeg.com/shop

136941760-A-312015

CE

AEG

perfekt in form und funktion