Two Door Refrigerator

USER'S MANUAL

PHILCO

Famous for Quality the World Over

PC 1721 BI

Dear customer,
Thank you for buying a PHILCO brand product. So that your appliance serves you well, please read all the instructions in this user's manual.

CONTENTS

PART 1: BEFORE PUTTING INTO OPERATION 2
- Safety precautions 2
- Safety instructions for gas R600a 4

PART 2: DESCRIPTION OF THE DEVICE 5

PART 3: INSTALLATION 6
- Transport and unpacking 6
- Placement 7
- Installation 8
- Changing the door opening direction 13
- Cleaning before use 13
- Electrical connection 13

PART 4: SETTING THE TEMPERATURE 15
- Setting the temperature control knob 15
- Super Freeze switch and low ambient temperatures (depending on the model) 15
- Turning on the appliance 16

PART 5: INTERNAL LIGHTING 18

PART 6: ARRANGEMENT OF FOOD 19
- Advice about refrigerating food 19
- Chart on storing food in the refrigerator 19
- Storage of frozen food 20
- Chart on storing food in the freezer 21

PART 7: DEFROSTING 22

PART 8: REGULAR MAINTENANCE 23
- Cleaning the appliance 23

PART 9: WHAT SHOULD I DO WHEN 25

PART 10: PERFORMANCE LABEL/TECHNICAL SPECIFICATIONS 27

Copyright © 2014, Fast ČR, a. s.

PART 1: BEFORE PUTTING INTO OPERATION

Safety notice

Symbols:

General advice for the optimal operation of the appliance

General dangers

Hot surfaces

Before you put the appliance into operation

- Carefully study the user's manual and installation instructions before installing and using the appliance! This user's manual includes important information regarding the installation, operation and maintenance of the appliance. Store the user's manual also for future reference, or for other owners of the appliance if the appliance is sold.

If the appliance is transported in a horizontal position the oil from the compressor may leak into the cooling circuit. For this reason, allow the appliance to rest in a vertical position for 12 hours before turning it on, so that the oil flows back into the compressor.

After unpacking the appliance, carefully inspect that it has in not been damaged in any way. Also check that the power cord is not damaged. If you discover any defects, turn off the appliance and contact the vendor or in the case of a damaged power cord contact the service centre. If the appliance and all its parts are in order, install it according to the instructions in the relevant chapter.

- When installing the appliance in its place, or when moving the appliance, the power cord could be penetrated or damaged. Check that the power cord is not interfering anywhere.
- Before connecting the appliance to the electricity power source check that the capacity of the system corresponds to the specifications on the appliance's rating label.
- Any kinds of home electric wiring necessary for the connection of the appliance must only be carried out by a qualified electrician.

If you move the appliance from its usual position, it is necessary to understand, that although you have disconnected the power cord, the components on the rear side of the appliance may remain very hot for some time.

This appliance is not designed to be built-in. Do not cover or block the air inflow or outflow openings. Insufficient ventilation will cause bad operation and damage to the appliance.

Operating the appliance

- Use the appliance only for the purposes for which it has been designed.
- This appliance is designed only for household use, for storing or freezing food and for preparing ice.
- The temperature inside the refrigerator and freezer may rise or fall slightly, and so these appliances are not suitable for storing products (e.g. medicines), which require a stable temperature.

Do not use any other electric appliances (e.g. heating elements, electric ice cream machines, etc.) inside the appliance. There is a danger of explosion!

Copyright © 2014, Fast ČR, a. s.

Do not place food inside the refrigerator containing flammable propulsion gases (e.g. sprays) and no explosives, contaminants or volatile substances. There is a danger of explosion!

Do not store liquids inside bottles and cans (especially beverages containing carbon dioxide) inside the freezer compartment. The bottles and cans could crack!

- Store liquor only with a firmly tightened cap and in a vertical position.
- Do not use the base, drawers, doors of the appliance, etc. as a step or as a support. There is a danger of injury to persons or damage to the appliance.
- Ensure that the plastic parts of the appliance and the door seals are not soiled with oil or grease. The plastic parts and the seals would then become porous.
- Do not consume frozen food immediately after taking it out of the freezer compartment. There is a danger of frost bite!

Avoid prolonged hand contact with frozen food, ice or evaporating pipes. There is a danger of frost bite and freezing to these objects!

We do not recommend placing hot liquids or food inside the refrigerator and filling containers all the way to the rim.

Do not put fragile, heavy or unstable objects on the refrigerator.

Children in the household

- Never leave packaging and its parts with the children. There is a danger of poisoning or suffocation by the cardboard boxes and plastic sheets!
- This appliance is in no way a toy for children!
- For appliances with door locks: do not leave keys within the reach of children!
- If you will no longer be using the refrigerator, remove the doors, seals and store it in a safe place. In this way you will prevent the danger of children becoming trapped inside the refrigerator.

Maintenance and cleaning

Before you begin with regular or exceptional maintenance, disconnect the appliance's power cord or turn off the fuse or circuit breaker. Never pull the electric power cord, only pull on the power plug.

Do not use mechanical or any other devices, except for devices recommended by the manufacturer for the purpose of accelerating the defrosting process.

- Do not defrost or clean the appliance using a steam cleaning device! The steam may come into contact with the electric components inside the appliance, where a short circuit could occur. There is a danger of electric shock!
- Do not remove the frozen ice layer and frozen on food using a knife or a sharp object. This could damage the cooling medium pipes. The escape of the cooling medium may cause eye injuries or it may catch on fire.

General instructions

- This appliance must not be used by persons (including children) with physical, sensory or psychological impairments or by inexperienced persons, unless properly trained or schooled in the safe use of the appliance, or unless they have been properly supervised by a person who will be responsible for their safety. Children should be supervised so as not to play with the appliance.
- This appliance has been tested in accordance with the directives in force in the European Union.
- The tightness of the cooling circuit has been verified.
- This appliance conforms to the relevant safety provisions for electrical appliances in force in the European Union.

Copyright © 2014, Fast ČR, a. s.

Technical safety

The appliance contains a cooling gas, ISOBUTHAN (R600a). Only transport or move the appliance with the utmost care, prevent excessive impacts and shaking to prevent damaging the appliance. If the cooling circuit becomes damaged and the cooling gas may be escaping, there is a risk of an explosion, which may be ignited by a spark or flame. If the appliance shows signs of damage, it must not be put into operation. In such a case contact the service centre, ventilate the room where the appliance is located and prevent the spreading of flames or other interference with the appliance.

Safety instructions for gas R600a

Measures in case of an unexpected release
If ventilation is possible, allow the material to evaporate.

Characteristics of the gas
The gas is highly flammable, it is necessary to completely prevent contact with an open flame and hot surfaces. Because the R600a gas is heavier than air, it may become very concentrated at the level of the ground, where ventilation is weak.

First aid

Inhalation
Take the affected person from the contaminated area to a warm, well ventilated location. Staying in a contaminated location for a long time may cause suffocation, or potentially loss of consciousness. If necessary, provide mouth-to-mouth resuscitation and in exceptionally serious situations, under expert medical supervision, give oxygen.

Contact with the skin
Random contact with the skin will not endanger health, it is better to thoroughly wash the affected area. The liquid spray or dispersed liquid may cause frost bite, wash the affected area with large amounts of water and contact a medical doctor.

Contact with the eyes
If eyes have been affected, wash out with large amounts of water, while trying to keep the eyes open, and call a specialised doctor as soon as possible.
If contact or inhalation of the R600a gas occurs, contact your medical doctor.

Copyright © 2014, Fast ČR, a. s.

PART 2: DESCRIPTION OF DEVICE

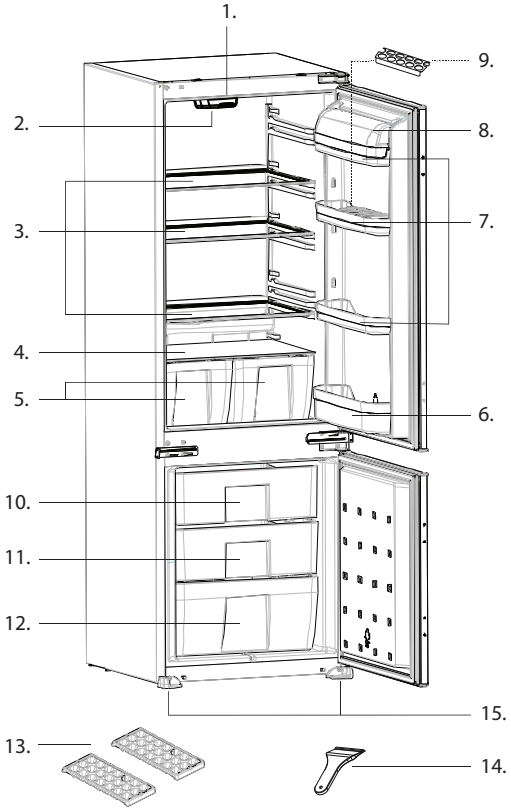

1. Temperature control
2. Light and light cover
3. Shelf
4. Cover of the fruit and vegetable drawer
5. Fruit and vegetable drawers
6. Bottle shelf
7. Middle shelf
8. Top shelf cover*
9. Egg compartment
10. Freezer compartment cover
11. Freezer drawer
12. Bottom freezer drawer
13. Ice maker
14. Plastic scraper for removing ice
15. Levelling feet

* Only on selected models

NOTE:
Image differences may change without prior notice.

Copyright © 2014, Fast ČR, a. s.

PART 3: INSTALLATION

Transport and unpacking

If the appliance is transported in a horizontal position the oil from the compressor may leak into the cooling circuit. For this reason, allow the appliance to rest in a vertical position for 12 hours before turning it on, so that the oil flows back into the compressor.
Remove the external packaging, remove the protective plastic film from the surface of the appliance (if used) and clean the external parts of the appliance with an agent designed for this purpose. Do not use steel wool or any coarse agents, which could irreparably damage the surface of the appliance. Carefully remove all papers and adhesive tape from the appliance, doors and other parts packed in polystyrene. Remove documents and accessories from inside the appliance.
The packaging material is recyclable and is marked with a recycling symbol. For disposal follow the local regulations. Packaging materials (plastic bags, polystyrene parts, etc.) must be kept out of the reach of children, because they present a possible source of danger.
Carefully inspect the appliance. If you discover any defects, stop the installation and contact the vendor.

Operating conditions

The proper operation of the appliance, the cooling and freezing temperature are guaranteed only when the following conditions are met:

- The temperature in the room where the appliance is located conforms to the climate class stated on the appliance's rating label.
- Maximum ambient relative humidity: 90%.
- The appliance must be placed at a sufficient distance from heat sources (e.g. baking ovens, central heating, direct sunlight, etc.).
- The appliance must be located in such a place that it is protected against the effects of weather.
- Regular maintenance is performed according to the instructions in this user's manual.
- The ventilation openings in the cover of the appliance must not be covered by anything.
- Correct installation (e.g. levelling, the capacity of the system correspond to the specifications on the rating label of the appliance).

Table – Climatic class

Climatic class	Ambient temperature
SN	+10°C to +32°C
N	+16°C to +32°C
ST	+16°C to +38°C
T	+16°C to +43°C

Copyright © 2014, Fast ČR, a. s.

Placement

The location for the placement of the appliance must meet the requirements in the paragraph "Operating conditions" and must have a stable floor with a load bearing capacity corresponding to the weight of the appliance.

This appliance is designed to be built-in.

Furthermore you must maintain distances and dimensions of the appliance, so that correct operation is ensured:

1. Top part at least 20 cm;
2. Rear part at least 10 cm;
3. The wall on the side where the door opens at least 30 cm.

Ventilation requirements

The area behind the appliance must provide for sufficient air circulation.

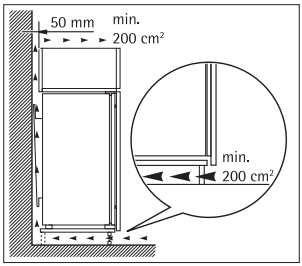

Level the appliance using the adjustable feet, ensure there is a gap between the bottom edge of the appliance and the ground, so that there is sufficient circulation of the cooling air, by which you will ensure the optimal performance of the cooling circuit.

Check whether any cooling circulation pipes have been damaged during the installation.

- Use the appliance only for the purposes for which it has been designed.
- The appliance must be located on a rigid and even surface.

In this way you will ensure free circulation of the coolant and effective operation of your appliance.

- If possible, place the appliance into a cool, well ventilated and dry room.
- Do not locate the appliance in direct sunlight, or in a room with a high temperature, in the vicinity of any sources of direct heat, such as heating, an oven, a stove, etc. – this would mean that the compressor would need to work a lot harder resulting a substantially higher power consumption level.

If it is not possible to prevent the installation in the vicinity of a heat source, we recommend the insertion of an appropriate insulating board (do not use asbestos) between the appliance and the heat source; or at least to maintain the following minimum distances:

- From a gas or electric stove 3 cm;
- From a heater or oven, etc. 30 cm;
- From another cooling appliance 2 cm.

Copyright © 2014, Fast ČR, a. s.

Do not place any appliances on the appliance, which release heat on to the appliance, such as microwave ovens, toasters, etc.

Never cover the ventilation grill. Pull out the power plug by pulling on the plug itself, never pull on the cord when disconnecting the appliance.

Before turning on the appliance allow it to stand in its final location for 12 hours, the coolant circuit will stabilise in this way and no operating problems will occur. Before connecting the appliance to the power grid check that it is perfectly dry inside – especially in the corners.

Danger warning

The coolant may be highly flammable, depending on its composition. The coolant circuit was hermetically closed and sealed and was tested many times for possible leaks. Any unqualified tampering with the product may cause a fire hazard. Check that there is no mechanical interruption or effect on the coolant circulation, namely in the accessible parts around the compressor.
Only professionally qualified persons may work on the cooling system.

Installation

NOTE:
We recommend that the installation be performed by an authorised service technician.
Carefully read all instructions contained in this user's manual prior to installation.
Only install the appliance on an even, dry surface.
Change the door opening direction if necessary.

1. Use figure A to check the supplied accessories.
2. Open the packaging. Take out the spacer insert ⑨ and break it into 3 parts as shown in figure D. The middle part is the rail of the door bracket ⑩. The remaining two parts are distance spacers ⑪.
3. Into the gap shown in figure E, insert the strip ① and secure in place using screws ⑧, do not tighten.
4. Guide the power cord through the ventilation area and locate it in such a way so that it is possible to easily insert the power cord plug into the power socket after installation (fig. B – C).
5. Cut the side gasket seal to the height of the recess and stick its reverse side on to the door hinges of the appliance (fig. E).
6. Lift up the appliance and slide it into the kitchen unit.
7. Lean the appliance against the kitchen unit and level the front feet with the edge of the kitchen unit (fig. F).
8. Open the door of the appliance and using screws ⑦ screw in the front feet (fig. G).
9. Now tighten the strip ① using screws ⑦ (fig. G).
10. Use screws ⑦ fasten the hinges to the doors of the kitchen unit (fig. G).
11. Close the doors of the appliance. Screw out and remove the nuts ⑭, washers ⑬, levelling screws ⑫ from the top door ⑲ of the appliance (fig. H).
12. Remove the spacers from the strips on the door bracket rails ⑩. Seat the the door bracket rails ⑩ on to the top door ⑲ of the appliance by inserting the main screws into the holes in the top door⑲ of the appliances, levelling the front surface of the door bracket rails⑩ and the door of the appliance. Attach the door bracket rails⑩ to the top door of the appliance ⑲ (fig. H).
13. Seat the door bracket ② on the rail ⑩ (fig. J – K).
14. Remove the spacers from the strips on the front side of the door bracket ②.
15. Remove the spacers from the strips on the door spacers ⑪ and fasten them to the top door ⑮ closer to the top corners (fig. K).

Copyright © 2014, Fast ČR, a. s.

16. Lean the door ⑮ against the door bracket ②, levelling the door spacers ⑪ on the left, on the right and on the top corners with the sides of the appliance or the door closer and the top parts of the kitchen unit (fig. K).
17. Check that the top door ⑮ is attached to the door bracket ②. Pull the door ⑮ of the appliance so that the door bracket ② can freely slide along the door bracket rail ⑩. Check that the door bracket ② remains fastened to the top door ⑮ (fig. L).
18. Place the top door ⑮ on the floor and screw in the door bracket ② on to the top door ⑮ using screws ⑦ (fig. L).
19. To prevent possible mistakes from occurring, there are plastic spacers Ⓐ attached to the door bracket ②. Take out the plastic spacers Ⓐ (fig. M).
20. Take out the door bracket rails ⑩ from the top door ⑲. Attach the levelling screws ⑫ into the holes of the top door ⑲ leaving the necessary space for the use of a door spacer ⑪ (fig. N).
21. Open the top door of the appliance ⑲. Seat the top door ⑮ on to the appliance by inserting levelling screws ⑫ into the holes in the door bracket ② (fig. N).
22. Insert the washers ⑬ and screw in the nuts ⑭ on to the levelling screws ⑫ (fig. N).
23. There needs to be a clearance of 1-2mm between the appliance and the door for the proper operation of the appliance. Close the door and adjust the kitchen unit door ⑮ by tightening or loosening the levelling screws ⑫ for the vertical adjustment and using the holes in the door bracket ② for the other direction (fig. P1).
24. Insert the mounting pieces ⑤ for the bottom part of the door into the bottom part of the top door of the appliance ⑲, between the top door of the appliance ⑲ and the top door of the kitchen unit ⑮. Screw in the mounting pieces ⑤ of the bottom part of the door to the appliance using screws ⑥ (fig. O).
25. Screw in the mounting pieces ⑤ of the bottom part of the door to the top door of the kitchen unit ⑮ using screws ⑦ (fig. O).
26. To set the clearance between the top door of the kitchen unit ⑮ and the actual appliance, loosen screws ⑥ and then set the clearance between the top door of the appliance ⑲ and the top door of the kitchen unit ⑮ by using the spring effect of the mounting piece ⑤, of the bottom part of the door while retightening screws ⑥.
27. Seat the bracket cover ③ in place on the door bracket ② (fig. P2).
28. Repeat the entire procedure for the bottom door.

Copyright © 2014, Fast ČR, a. s.

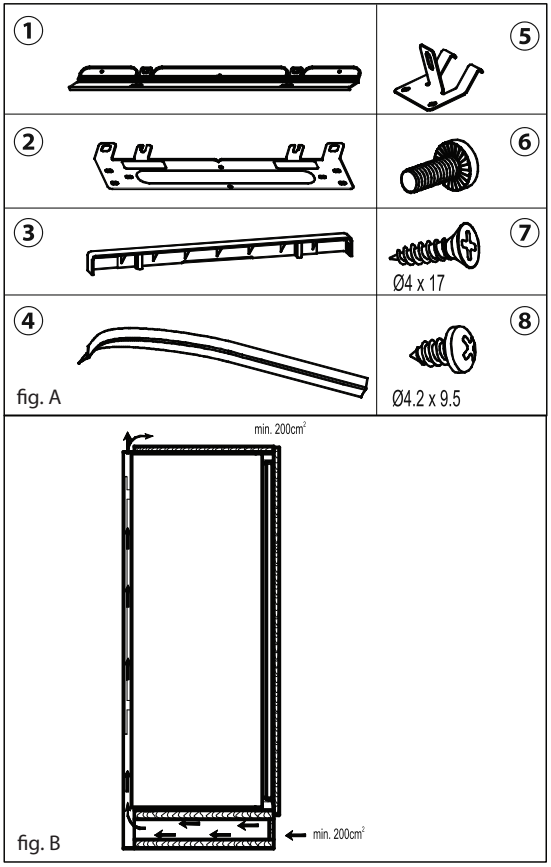

fig. A

fig. B

Copyright © 2014, Fast ČR, a. s.

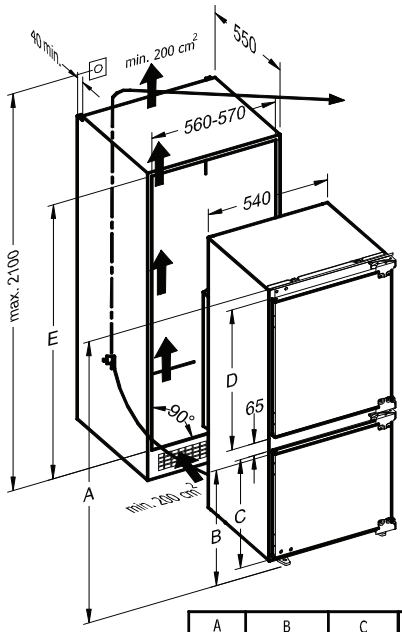

(mm)

A	B	C	D	E
1770	660	622	1011	1770-1790
1445	1025	987	310	1445-1465

fig. C

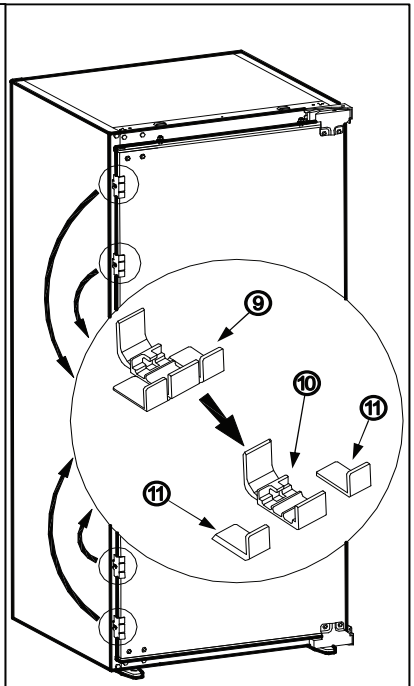

fig. D

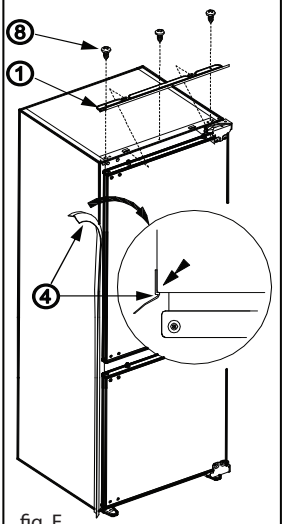

fig. E

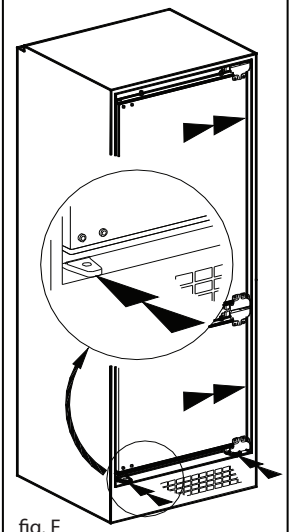

fig. F

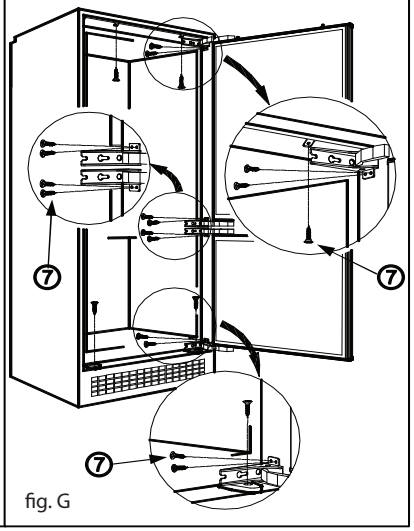

fig. G

Copyright © 2014, Fast ČR, a. s.

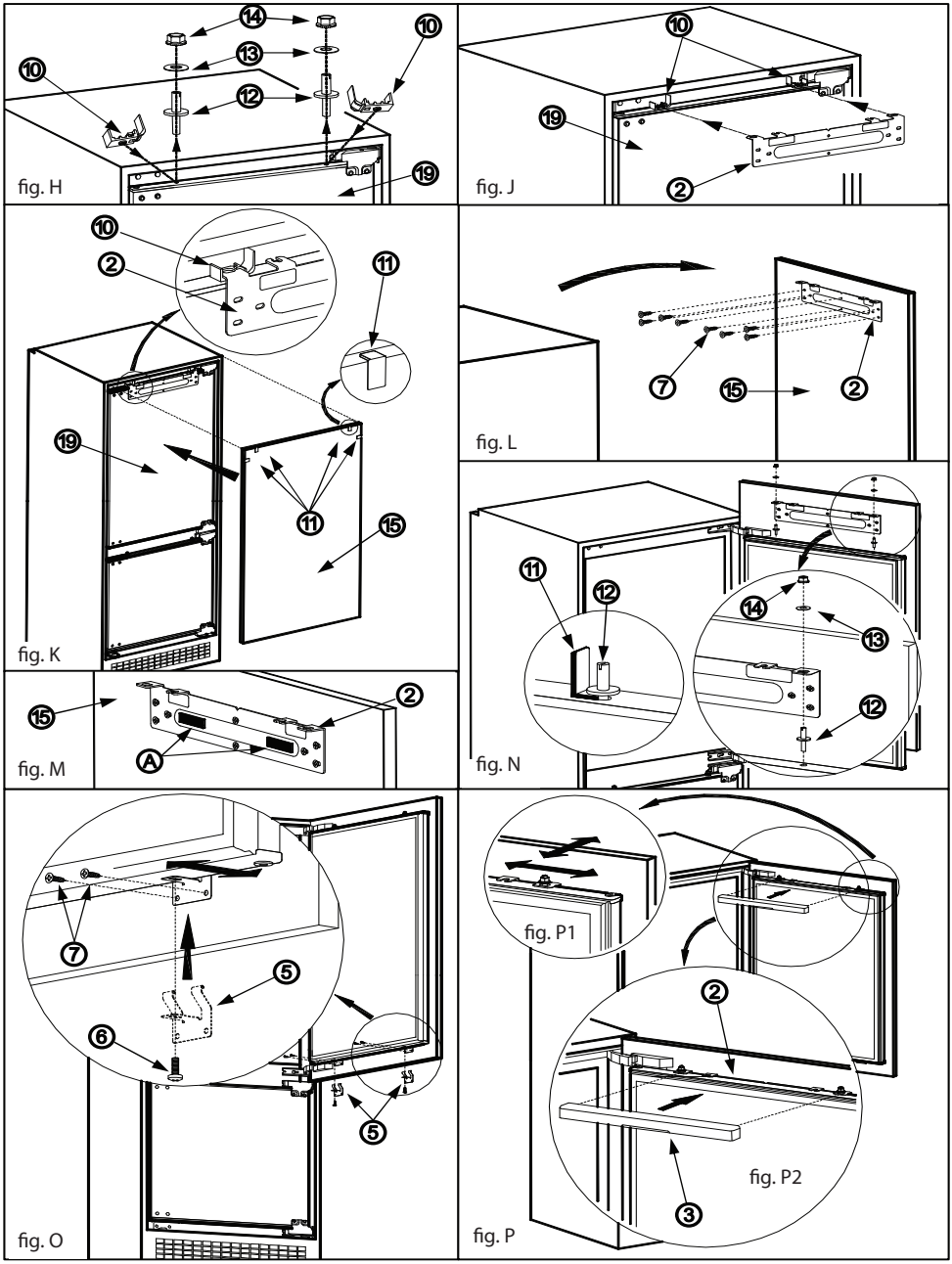

Copyright © 2014, Fast ČR, a. s.

Changing the door opening direction

Be careful not to crimp your fingers in the bracket (top bracket ⑳a and bottom bracket ⑳b).

1. Screw out the screws from the front surface of the top door ⑲. Take off the top door of the appliance ⑲ and place it in a safe location (fig. S).
2. Take the plugs from the front part of the top door ⑲ and insert them into the holes on the opposite side (fig. S).
3. Open the top door hinge ⑳a and the bottom door hinge ⑳b (fig. S) and disassemble them (fig. T).
4. Insert the plugs on the other side (fig. T).
5. Insert the top door hinge ⑳a and the bottom door hinge ⑳b into the opposite corners (fig. T).
6. Seat the top door ⑲ in place (fig. U).
7. Repeat the entire procedure for the bottom door.

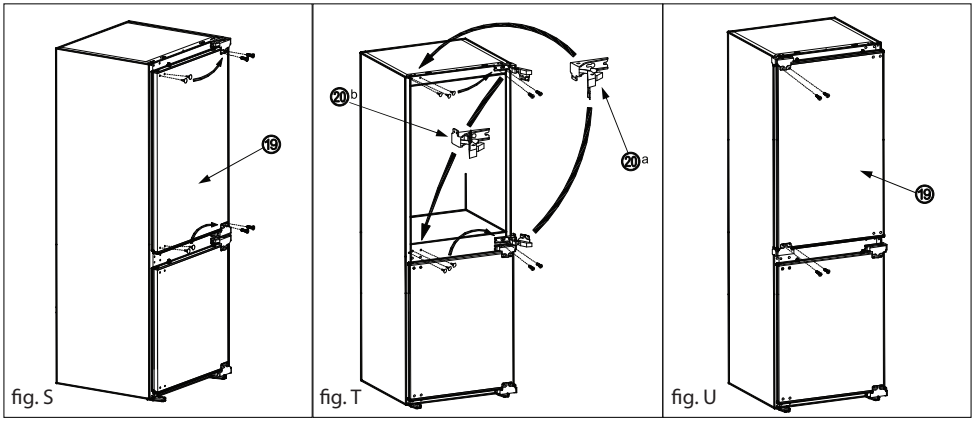

fig. S fig. T fig. U

Cleaning before use

Check that you have removed from the appliance all adhesive tape used to hold accessories . Then clean all the inside parts using lukewarm water with a neutral cleaning agent, vinegar or sodium carbonate – in this way you will remove the characteristic odour of new parts – then dry carefully. Do not use detergents or aggressive agents, which could damage the surfaces.

Electrical connection

Before connecting the power plug to the power socket, check that:

- Your hands are completely dry.
- The voltage and frequency shown on the performance label of the appliance corresponds to that in the home power grid (permitted tolerance from -6% to +6% for nominal voltage, for use with different voltages, use a voltage changer with the corresponding parameters).
- The cord and the plug are not damaged or caught under heavy objects.
- The power cord is not excessively tensioned, it is not permitted to use an extension cord.

Copyright © 2014, Fast ČR, a. s.

Do not connect the appliance to a voltage rectifier (e.g. solar power plant) or use an extension cord.

The appliance must be connected to a working grounding lead.
If the power socket of the home system is not grounded in accordance with the current legal regulations, connect the appliance after consulting a specialised technician to the grounding lead itself.
The manufacturer takes no responsibility for injuries caused as a result of not following these instructions.

If you do not correctly level the refrigerator during the installation, the doors may not close shut and seal properly, which may cause problems with the cooling, ice build up or moisture. Levelling the refrigerator is very important.

Level the refrigerator using the adjustable feet – turn them clockwise to lift the refrigerator and turn them anticlockwise to lower the refrigerator.

Copyright © 2014, Fast ČR, a. s.

PART 4: SETTING THE TEMPERATURE

Setting the temperature control knob

The refrigerator and freezer temperature control knobs automatically regulate the temperatures inside the individual sections. Turn the temperature control knob to 5 for the lowest temperature. Move the temperature control knob to „0“ to turn off the appliance, which will stop and will not refrigerate.

Setting the freezer temperature control knob

0: The appliance is turned off.
1-2 : For short term storage of food in the freezer set the temperature control knob between the minimum and middle values.
3-4 : For long term storage of food in the freezer set the temperature control knob to the middle value.
5: To freeze fresh food. The appliance will be set to the lowest value.

For A+ models

The freezer section marked with the ✲✲✲✲ symbol is used for storing frozen food and frozen fresh or cooked food. At the same time the appliance is suitable for making ice cubes. The top freezer compartment marked with the ✲✲ symbol is especially suitable for storing ice cream or frozen food intended for fast consumption.

Super Freeze switch and low ambient temperatures (depending on the model)

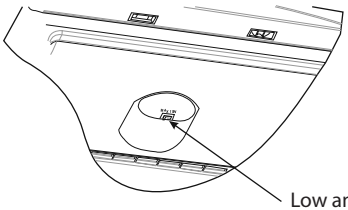

0: Off position.
I: On position.

a) Super freezing: If the ambient temperature rises above 18°C, then this switch will be used as the super freezing switch.
To freeze fresh food or after the red indicator light is turned on, the appliance will run for a longer time. As soon as the ambient temperature falls (or the red indicator light turns off), set the temperature control knob to the initial value.

b) Low ambient temperature: If the ambient temperature falls below 18°C, then this switch will be used as the low ambient temperature switch.
If the ambient temperature rises above 18°C and if you do not want to use the super cooling function, it is necessary to turn this function off.

Copyright © 2014, Fast ČR, a. s.

NOTE:
a) To save energy, do not switch to the „I“ position unless it is necessary.
b) If the red indicator light is on for longer than 48 hours, turn off the appliance and contact an authorised service centre.

Turning on the appliance

When you connect the power cord plug to the power socket, check that the power indicator light is lit green. Then turn the refrigerator and freezer temperature control knob to position 2-4. (To achieve the best temperature inside the refrigerator or freezer, set the temperature control knob to positions between 2 and 4.)

- If you just turned on the appliance for the first time, we recommend that you leave the appliance on without inserting food for at least the first 24 hours, so that the ideal refrigeration or freezing temperature is achieved.
- Do not open the door during this time or place food inside the refrigerator or freezer.
- Before turning it on again or reconnecting the power cord plug to the power socket, allow the appliance to rest at least 5 minutes. This is to avoid damaging the compressor.

Accessories

Ice cube tray

- To make ice cubes, fill the ice cube tray with water and place it inside the freezer.
- After the water has frozen, remove the ice cubes from the tray by twisting the tray in the middle (see picture).

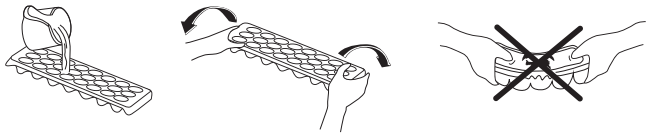

Bottle holder (depending on the model)

To prevent spilling bottle contents or tipping them over when opening the door, use the bottle holder. At the same time this prevents the undesirable bottle clinking noise that is made when opening or closing the refrigerator door.

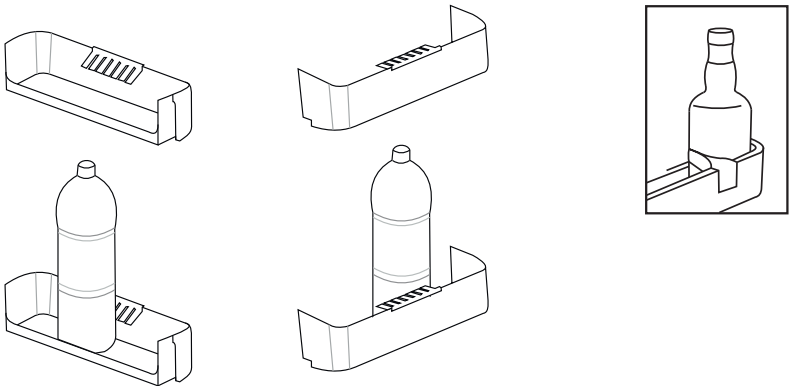

Copyright © 2014, Fast ČR, a. s.

Defrosting the refrigerator

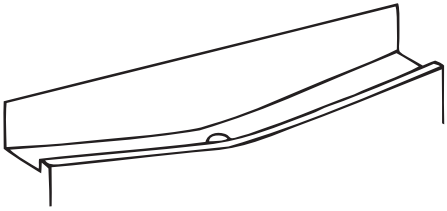

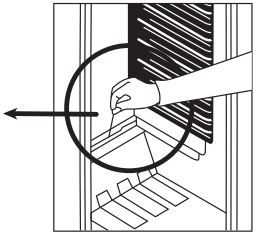

- The refrigerator is defrosted automatically during the refrigeration process. Water is drained through an opening in the rear side of the refrigerator into an evaporation container, where it is automatically evaporated.
- To ensure that the automatic defrosting function of the refrigerator works correctly, keep the opening and the area around it clean and unclogged.
- If it becomes soiled, clean out this part without delay, or pour 1/2 glass into the opening if necessary.

Defrosting the freezer

WARNING!
Do not use sharp objects for the removal of frozen food or ice, the wall of the freezer could be scratched.

Ice deposit layers form in the freezer during the normal course of operation. Ice deposit layers need to be removed regularly (e.g. using a plastic scraper).
After exceeding a certain thickness (as a rule 3-5 mm), the ice layer functions as an insulator and interrupts heat transfer.

- Set the temperature control knob to „5“ a day before you plan to defrost the freezer to ensure that food is completely frozen.
- Take out the frozen food and wrap into several newspaper layers. A sudden increase in temperature could shorten its lifetime. If the food partially defrosts then it is necessary to consume such food as soon as possible.
- Set the temperature control knob to „0“, turn off the appliance and pull out the power cord from the power socket.
- Leave the door open to speed up the defrosting process. Remove the released frost layer from the freezer.

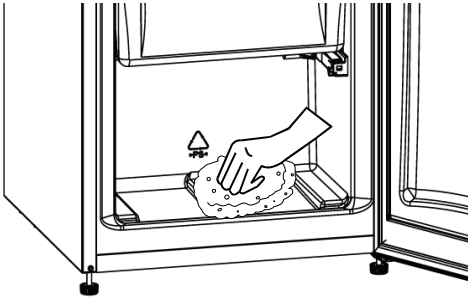

Copyright © 2014, Fast ČR, a. s.

- Wipe the inside surface using lukewarm water with a little kitchen dishwashing detergent. ***Do not use coarse cleaning agents, petrol, thinners or other similar cleaning substances.***
- Wipe the inside surface with a dry and clean wiping cloth, connect the power cord plug to the power socket and turn the temperature control knob to position „5“. After 24 hours, set the temperature control knob to the required value.

Changing a light bulb

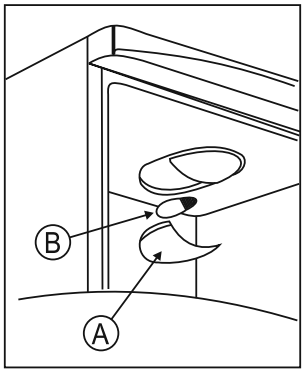

1. Disconnect the appliance from the power source.
2. Press the hooks on the sides of the top part of the cover and take out the light bulb cover (A).
3. Replace the light bulb (B) with a new one (with a power output no greater than 15 W).
4. Reattach the lighting element cover and connect the refrigerator to the power source.

PART 5: INSIDE LIGHTING

All appliances equipped with a light have a switch installed. When the refrigerator is turned on using the temperature control knob, the light will automatically come on when the door is opened and automatically turn off when the door is shut.

Copyright © 2014, Fast ČR, a. s.

PART 6: ARRANGEMENT OF FOOD

- Food products, which are susceptible to the absorption of odours or that release odours must always be stored in closed boxes or in appropriate packaging.
- Fruit, vegetables and salad products can be stored unpacked in the vegetable drawers.
- Appropriate wrapping materials for food is plastic wrap, aluminium foil, glass jars, etc.
- The products should not touch the back wall, otherwise they may freeze on.
- Always allow hot dishes to cool down before placing them into the refrigerator.
- Open the door only for a short time so that the inside area of the fridge is not heated. This saves energy.
- Never store explosive materials or products with flammable compressed gasses (e.g. whipped cream sprayers with pressurised capsules/cartridges, spray cans) – **DANGER OF EXPLOSION**!
- Do not place oils intended for the preparation of meals into the removable drawers in the refrigerator door. This may cause cracks caused by the pressure in the plastic on the door.
- Alcoholic beverages must always be stored in the cold zone, in a vertical position and firmly and safely closed.

Advice about refrigerating food

While the air in the refrigerator circulates, areas with various temperatures arise. These areas are especially useful for storing various types of food. Arrange the food in such a way that air can freely flow around the food. The coldest zones (suitable for example for storing meat) are found immediately above the vegetable drawers. On the other hand the zones that are less cold are at the top towards the outside and inside the door (ideal for storing butter and cheese).

Chart on storing food in the refrigerator

Food	Storage method	Zone	Durability
Meat and fish (various), hard cheeses	Plastic foil, aluminium foil, closed glass containers, plastic containers	Bottom part of the refrigerator	1-2 days
Cooked dishes, cold dishes, confectionery	Closed glass or plastic containers	Any shelf	1-2 days
Fruit and vegetables	Closed packaging or in bulk	Fruit and vegetable drawer	3-4 days
Bananas, potatoes, onion, garlic	Do not store in the refrigerator	-	-
Water, wine, beer, milk, fruit juices, fizzy drinks	Food grade glass or plastic bottles	Tray in the door	Depends on expiry date
Pickled or in oil marinated food, sauces, butter, soft cheese, eggs	Original packaging	Tray in the door	Depends on expiry date
Yoghurt	Original packaging	Any shelf	Depends on expiry date

Copyright © 2014, Fast ČR, a. s.

Storage of frozen food

If you have turned on the refrigerator for the first time or you have just defrosted it, turn the temperature control knob to the value "7" at least for 2 hours before putting food into the refrigerator or the freezer.
All frozen food must be put into the freezer as soon as possible after being bought, so that it does not defrost and cause potential contamination.
Store frozen products according to the manufacturer's instructions on the packaging.
Pay increased attention to handling the drawer, so that you do not damage the cooling circuit.

Placing fresh food into a freezer

Ensure that the freezer is clean as the freezing process itself does not sterilise food. We recommend freezing food in the original packaging, or in various containers suitable for freezing or in special freezer bags. Never place hot or warm dishes into the freezer. Allow dishes to fully cool down before placing them into the freezer, wrap them in a plastic bag, aluminium foil or put them in a jar. Check the label on the freezer, to check how many kilos of fresh food (at a room temperature of 25°C) the freezer is able to freeze in 24 hours. Never insert more food than the permitted amount.

⚠ Never place bottles with fizzy drinks into the freezer nor any other bottles.

For better freezing results give the food sufficient room for air circulation.

We recommend a setting between the medium and maximum value for standard use and for long term food storage in the freezer.

⚠ **ATTENTION!**

- Do not store cans and bottles with beverages containing carbon dioxide in the freezer. The contents expand during the freezing process, which may rip the bottle or can apart. Risk of injury and damage!
- Consume ice cream only several minutes after removing it from the freezer – you will avoid injury to your lips and tongue. Do not touch the inside of the freezer if you have wet hands.

Important information

- Place only properly wrapped food into the freezer.
- When storing deep frozen food intended for immediate consumption, note the expiry date marked by the manufacturer.
- Remember that only quality fresh food is suitable for freezing.
- Freeze fresh food in appropriately sized portions.
- Ensure that you use an appropriate wrapping material (plastic wrap, aluminium foil, freezing bays, etc.).
- Push all air out of the packages.
- To close the packages use rubber bands, plastic clips, tie wire or adhesive tape resistant to cold.
- Plastic bags and tubes can also be closed using a food sealing appliance.
- On the closed package write down the contents, weight and date of freezing.
- Before placing plastic bags into the freezer check that they are dry so as to prevent them from freezing to each other.
- To prevent partial defrosting, place the food that is to be frozen in such a way that it is not touching the already frozen food.

Copyright © 2014, Fast ČR, a. s.

- Do not refreeze fully or partially defrosted food apart from the case where they were heat processed (cooked or fried/baked).
- Do not consume food that has been stored for a period longer than its expiry date. You may cause yourself food poisoning.

Chart on storing food in the freezer

Food	Storage method	Zone	Durability
Storing frozen food, ice cubes and ice creams	Original packaging, well sealed	Top part of the freezer	Depends on expiry date
Frozen food: meat and fish	Original packaging, well sealed. Food containers suitable for low temperatures, hermetically sealed.	Best in the bottom part of the freezer	Beef: 12 months Pork: 12 months Minced pork: 6 months Rabbit: 6 months Veal: 9 months Mutton: 9 months Poultry: 6 months Fish: 6 months
Frozen food: pasta dishes, fruit, vegetables, confectionery	Food containers suitable for low temperatures, hermetically sealed.	Top part of the freezer	6-12 months

Copyright © 2014, Fast ČR, a. s.

PART 7: DEFROSTING

Disconnect the power cord from the power socket. Open the doors and take out all the food and place it in a cool place. Using the plastic scraper remove the ice from the walls of the freezer or allow the ice to naturally melt away. Then wipe out the remaining ice and water, wipe dry and connect the power cord to the power socket.

ATTENTION!

- Do not use sharp objects for the removal of frozen food or ice, the wall of the freezer could be scratched.
- When defrosting a freezer never use electric appliances such as hair fans, hot air fans, steam cleaners, de-icing sprays or open flames (e.g. candles). The plastic interior could melt and the resulting foam gas could be ignited from a spark or an open flame. Never use a steam cleaner to melt a layer of ice in the appliance (high risk of injury by electrical shock).
- Remove the frozen food and wrap into several newspaper layers.
- Place the frozen food in a cold place until it is possible to use the freezer again.
- Leave the freezer door open.
- Ice deposit layers form in the freezer during the normal course of operation. After exceeding a certain thickness, they function as insulation and interrupt heat transfer.
- Do not scratch the ice deposit layer because you could damage the evaporation surface.
- Perform the defrosting process as fast as possible to prevent the removed food from defrosting.
- Constantly remove water using a sponge.
- You can speed up the defrosting process by placing a bowl with hot water (not boiling) into the freezer. In this case close the freezer door.
- As soon as the freezer has been fully defrosted, empty the water accumulated in the bowl into a kitchen sink.
- Wipe the freezer area until dry and return the food.
- Connect the appliance to the power socket.

Copyright © 2014, Fast ČR, a. s.

PART 8: REGULAR MAINTENANCE

Cleaning the appliance

Before commencing to clean the refrigerator disconnect it from the power source.

Use a clean sponge or a soft cloth and a gentle washing detergent dissolved in warm water. Do not use coarse or abrasive cleaning products.

Wash the refrigerator well and wipe dry.

Do not use cleaning waxes, concentrated cleaning agents, bleaches or cleaning products containing kerosene on the plastic or rubber parts.

Never use paper towels or window cleaners on the plastic parts.

Clean the inside of the appliance at regular intervals.

- We recommend that you clean the inside area of the refrigerator at least once per month and the freezer after each defrosting process.
- From both areas take out all the food and place it in a cool place.
- Remove all removable parts from the appliance.
- Various parts inside the refrigerator/freezer are generally not suitable for washing in a dishwasher. These parts should be washed in warm water with dish washing detergent. Never use an undiluted cleaning detergent and under no circumstances use abrasive or acidic, i.e. chemical cleaning agents. We recommend a general purpose detergent with a neutral pH.

The use of steam cleaning appliances is extremely dangerous and so is strictly forbidden.

- Wipe the inside area and the accessories with clean water and dry everything using a dry cloth. Then allow the appliance to ventilate for 3 – 4 minutes.
- Do not damage or remove the rating label on the rear side of the appliance – it is important for connection, repairs and subsequent disposal of the appliance.
- Ensure that water does not come into contact with parts inside the appliance that are under live electric current.
- Ensure that the water from the defrosting process can flow away freely through the drainage channel. From time to time clean out the drainage opening using a cotton bud.
- Cleaning water should not run through the drainage channel for defrosted water. This causes the evaporation bowl to overflow and cleaning water flows on to the floor.

TAKING OUT OF OPERATION FOR AN EXTENDED PERIOD

If you are not going to use the refrigerator for an extended period of time, do the following:

Disconnect the refrigerator from the power source by pulling it out of the power socket. Clean out the inside and dry it out as described in the part Cleaning the refrigerator. Leave the door open to prevent an unpleasant odour forming inside.

Copyright © 2014, Fast ČR, a. s.

Please be aware:

Compressor
The compressor is controlled by the thermostat, which is set by the temperature control knob, and turns itself on automatically when temperatures inside the appliance is exceeded and then turns itself off as soon as it again reaches this temperature. When any compressor – cooling system is turned on – noise can be heard. These sounds are made when the motor in the compressor is working and they are also made by the coolant circulating in the circuit of the cooling system. These noises are normal and do not indicate any malfunction in the operation of the appliance.
In unheated rooms or in cold weather conditions condensate may form on the exterior walls of the appliance. This does not indicate a malfunction and this condensate will disappear as soon as the temperature rises.

Contact the service department only when, after analysing all possible factors of the malfunction you cannot find any cause for the malfunction or you are unable to remedy the malfunction yourself. So, first focus on: " **What should I do when**...."

Copyright © 2014, Fast ČR, a. s.

PART 9: WHAT SHOULD I DO WHEN...

a) The appliance is not working.

Please check the following:

- Is the power plug in good condition and properly plugged into the power socket?
- Is there electricity flowing into the power cord? (Check this possibility by connecting a small appliance like a hand mixer or hair fan, etc.)
- Is the appliance turned on? (Temperature control is in position 0.)
- Is the mains fuse / circuit breaker in the home turned on or screwed in?

b) The appliance does not cool sufficiently. / the compressor turns on too frequently.

Please check the following:

- Did you leave the refrigerator/freezer off for at least 12 hours before turning it on? If not: Pull out the power plug, with the doors closed tilt the appliance to one side and hold it or place it in a tilted position and then back to the even position. After a period of 12 hours has passed, turn it on again, for this period of time do not open the doors.
- When the doors close properly, the seal on the doors sits firmly and evenly on the frame.
  Test: Place a sheet of paper between the seal and the frame, then close the door. It should be difficult to pull out this sheet of paper on all sides.
  Call an after-sales service centre if it is possible to pull out the paper without resistance at one or more points.
- Formation of larger ice layers on the inside walls of the freezer.
- Is the appliance exposed to direct sunlight or is it located too close to a heat source (stove, heater, etc.)? Protect the appliance against direct sunlight / check the distance from the heat source / place a sheet of insulation between the appliance and the heat source. (See "Placement").
- The appliance has been filled with too much fresh food.
- Is the air circulation and ventilation in order? Check that the ventilation grill is not covered or that the heat exchanger (condenser) on the rear side is not covered in dust.

c) The temperature in the refrigerator is too low.

- Set the temperature to a lower value.
- Check that the freezer section is properly closed.
- Was a larger amount of fresh food frozen - more than 1kg? This causes the freezing unit to run longer and due to this the temperature in the refrigerator automatically goes down.

d) Frozen food are defrosting because the temperature in the freezer is too high.

- Has the room temperature fallen below the temperature for which the appliance is designed? If the room temperature is too low, the freezer unit runs less frequently. For this reason the temperature in the freezer section may be higher. Increase the room temperature.

Copyright © 2014, Fast ČR, a. s.

e) A thick layer of ice formed in the freezer.

- Check that the freezer section is properly closed.
- If the frozen food have frozen on to the freezer, pry them away using a dull object, e.g. with a spoon handle.
- Allow the freezer to defrost and then clean it out (see chapter **Defrosting**). An excessively thick layer of ice reduces cooling capacity, which increases power consumption.

f) The appliance is too loud.

Please check the following:

- Is the appliance standing firmly on the floor, is the operation of the appliance causing vibrations of nearby furniture or other objects? Check that all the parts mounted on the rear wall can vibrate freely.
- Carefully move the contact part away or increase the distance between the appliance and the obstacle.
- Are the removable parts securely inserted in the appliance?
- Are containers or compartments touching?

NOTE:
The noise of the coolant flowing in the circuit cannot be removed.
Under no circumstances is it possible to make technical type changes or attempts at repairs yourself.

Copyright © 2014, Fast ČR, a. s.

PART 10: RATING LABEL/TECHNICAL SPECIFICATIONS

The rating label with all the technical specifications is located on the side of the inside wall or on the rear side of the appliance.

Technical specifications

Model	PC 1721 BI
Climatic class	ST/N
Net volume	264 l
Operating voltage	220 – 240 V~ 50 Hz
Maximum power	190 W
Power consumption	275 kWh/year 0.754 kWh/day
Freezing capacity	4.0 kg/24 hours
Noise level	41 dB (A)
Dimensions h x w x d	177 x 54 x 54 cm
Weight	61 kg

NOTE:
All the here mentioned data is subject to change.

Copyright © 2014, Fast ČR, a. s.

INSTRUCTIONS AND INFORMATION REGARDING THE DISPOSAL OF USED PACKAGING MATERIALS

Dispose of packaging material at a public waste disposal site.

DISPOSAL OF USED ELECTRICAL AND ELECTRONIC APPLIANCES

The meaning of the symbol on the product, its accessory or packaging indicates that this product shall not be treated as household waste. Please, dispose of this product at your applicable collection point for the recycling of electrical & electronic equipment waste. Alternatively in some states of the European Union or other European states you may return your products to your local retailer when buying an equivalent new product. The correct disposal of this product will help save valuable natural resources and help in preventing the potential negative impact on the environment and human health, which could be caused as a result of improper liquidation of waste. Please ask your local authorities or the nearest waste collection centre for further details. The improper disposal of this type of waste may fall subject to national regulations for fines.

For business entities in the European Union
If you wish to dispose of an electrical or electronic device, request the necessary information from your seller or supplier.

Disposal in other countries outside the European Union
If you wish to dispose of this product, request the necessary information about the correct disposal method from local government departments or from your seller.

This product meets all the basic EU regulation requirements that relate to it.

Changes to the text, design and technical specifications may occur without prior notice and we reserve the right to make these changes.

Copyright © 2014, Fast ČR, a. s.

Dvoudveřová kombinovaná chladnička

NÁVOD K OBSLUZE

PHILCO

Famous for Quality the World Over

PC 1721 BI

Vážený zákazníku
Děkujeme, že jste zakoupil výrobek značky PHILCO. Aby váš spotřebič sloužil co nejlépe, přečtěte si všechny pokyny v tomto návodu.

OBSAH

ČÁST 1: PŘED UVEDENÍ DO PROVOZU 2
- Bezpečnostní opatření 2
- Bezpečnostní pokyny pro plyn R600a 4

ČÁST 2: POPIS PŘÍSTROJE 5

ČÁST 3: INSTALACE 6
- Přeprava a rozbalení 6
- Umístění 7
- Instalace 8
- Otočení směru otevírání dvířek 13
- Čištění před použitím 13
- Elektrické zapojení 13

ČÁST 4: NASTAVENÍ TEPLOTY 15
- Nastavení termostatu 15
- Přepínač Super Freeze a nízké venkovní teploty (v závislosti na modelu) 15
- Zapnutí spotřebiče 16

ČÁST 5: VNITŘNÍ OSVĚTLENÍ 18

ČÁST 6: USPOŘÁDÁNÍ POTRAVIN 19
- Rady pro chlazení potravin 19
- Tabulka uchovávání potravin v chladničce 19
- Ukládání mražených potravin 20
- Tabulka uchovávání potravin v mrazničce 21

ČÁST 7: ODMRAZOVÁNÍ 22

ČÁST 8: PRAVIDELNÁ UDRŽBA 23
- Čištění spotřebiče 23

ČÁST 9: CO MÁM DĚLAT, JESTLIŽE… 25

ČÁST 10: VÝKONNOSTNÍ ŠTÍTEK/ TECHNICKÉ ÚDAJE 27

Copyright © 2014, Fast ČR, a. s.

ČÁST 1: PŘED UVEDENÍM DO PROVOZU

Bezpečnostní upozornění

Symboly:

Obecné rady pro optimální provoz spotřebiče

Obecné nebezpečí

Horké povrchy

Než uvedete spotřebič do provozu

- Pročtete si pozorně návod k použití a k montáži před instalací, zapnutím a používáním přístroje! Tento návod obsahuje důležité informace týkající se instalace, použití a údržby spotřebiče. Návod si uschovejte i pro pozdější nahlédnutí, případně pro další majitele spotřebiče v případě dalšího prodeje výrobku.

Pokud je spotřebič přepravován v horizontální poloze, olej z kompresoru může zatéct do chladicího okruhu. Proto ponechte spotřebič po dobu 12 hodin před zapnutím ve vertikální poloze, aby olej natekl zpět do kompresoru.

Po vybalení spotřebič pečlivě prohlédněte, zda není nikterak poškozen. Přesvědčte se také, že kabel není poškozen. Zjistíte-li nějaké závady, vypněte spotřebič a kontaktujte prodejce nebo v případě poškozeného přívodního kabelu servisní centrum. Pokud je přístroj a všechny jeho součásti v pořádku, nainstalujte podle pokynů v příslušné kapitole.

- Při instalaci spotřebiče na místo, popř. při posouvání spotřebiče, by mohlo dojít k jeho promáčknutí nebo poškození přívodního kabelu. Zkontrolujte, zda přívodní kabel nikde nepřekáží.
- Před připojením spotřebiče ke zdroji elektrické energie se ujistěte, že kapacita systému odpovídá údajům uvedených na výkonnostním štítku spotřebiče.
- Jakékoliv úpravy domácí elektroinstalace nezbytné pro připojení spotřebiče mohou být provedeny pouze odborným pracovníkem.

Přesouváte-li spotřebič z jeho obvyklé pozice, je nutné si uvědomit, že i když jste odpojili přívodní kabel, součásti na zadní straně spotřebiče mohou být ještě po určitou dobu velmi horké.

Tento spotřebič není určen pro vestavby. Nezakrývejte nebo nezastavujte otvory přívodu a odvodu vzduchu. Nedostatečné odvětrání způsobí špatnou funkci a poškození spotřebiče.

Provoz přístroje

- Používejte spotřebič pouze k účelům, ke kterým je určen.
- Tento spotřebič je určen výhradně pro domácí použití, pro uchovávání nebo zmrazování potravin a k přípravě ledu.
- Teplota uvnitř chladničky i mrazničky může mírně stoupat nebo klesat, tato zařízení nejsou proto vhodná k uchovávání výrobků (např. léků), které vyžadují stabilní teplotu.

Nepoužívejte uvnitř spotřebiče žádné další elektrospotřebiče (např. topná tělesa, elektrické zmrzlinové strojky atd.) Hrozí nebezpečí výbuchu!

Copyright © 2014, Fast ČR, a. s.

Neukládejte do chladničky potraviny s hořlavými hnacími plyny (např. spreje) a žádné výbušném, kontaminující nebo těkavé látky. Hrozí nebezpečí výbuchu!

Neskladujte v mrazicím prostoru tekutiny v lahvích a plechovkách (zejména nápoje s obsahem oxidu uhličitého). Láhve a plechovky mohou prasknout!

- Vysokoprocentní alkohol ukládejte jen s pevným uzávěrem a ve svislé poloze.
- Nepoužívejte podstavec, zásuvky, dvířka spotřebiče atd. jako stupátko nebo jako opěrku. Hrozí nebezpečí zranění osob nebo poškození spotřebiče.
- Dbejte na to, aby se plastové součásti spotřebiče a těsnění dveří neznečistilo olejem nebo tukem. Plastové součásti a těsnění se pak stávají porézní.
- Nekonzumujte zmrazené potraviny ihned po vyjmutí z mrazicího prostoru. Hrozí nebezpečí omrzlin!

Vyhněte se delšímu kontaktu rukou se zmrazenými potravinami, ledem nebo odpařovacími trubkami. Hrozí nebezpečí omrzlin a přimrznutí!

Nedoporučujeme vkládat horké tekutiny nebo jídla dovnitř chladničky a plnit nádoby až po okraj.

Nepokládejte na chladničku křehké, těžké nebo nestabilní předměty.

Děti v domácnosti

- Nikdy nenechávejte obaly a jejich součásti dětem. Hrozí nebezpečí otravy nebo udušení skládacími kartony a fóliemi!
- Tento spotřebič není žádnou hračkou pro děti!
- U spotřebičů se zámkem na dveřích: nenechávejte klíče v dosahu dětí!
- Pokud již chladničku nebudete používat, demontujte dvířka, těsnění, police a uložte je na bezpečné místo. Předejdete tak nebezpečí uvíznutí dítěte uvnitř chladničky.

Údržba a čištění

Dříve než začnete s pravidelnou nebo mimořádnou údržbou, odpojte přívodní kabel spotřebiče nebo vypínejte jištění. Netahejte nikdy za síťový přívodní kabel, ale vždy přímo za vidlici.

Nepoužívejte mechanická ani jiná zařízení, mimo zařízení doporučených výrobcem, k tomu, abyste urychlili proces rozmrazování.

- Neodmrazujte nebo nečistěte spotřebič pomocí parního čisticího přístroje! Pára může vniknout do elektrických součástí spotřebiče, kde by mohlo dojít ke zkratu. Hrozí nebezpečí zásahu elektrickým proudem!
- Zmrzlou vrstvu ledu a přimrzlé potraviny neodstraňujte nožem nebo ostrým předmětem. Můžete tím poškodit trubky na chladicí médium. Při úniku chladicího média může dojít k poranění očí, nebo se může vznítit.

Všeobecné pokyny

- Zařízení není určeno pro použití osobami (včetně dětí) se sníženými fyzickými, smyslovými nebo psychickými schopnostmi, nedostatkem zkušeností a znalostí, pokud nejsou pod dozorem nebo nebyly poučeny o použití zařízení osobou odpovědnou za jejich bezpečnost. Děti by měly být pod dozorem, aby si se zařízením nehrály.
- Tento spotřebič je otestován v souladu se směrnicemi platnými v Evropské Unii.
- Těsnost chladicího okruhu je přezkoušena.
- Tento výrobek odpovídá příslušným bezpečnostním ustanovením pro elektrické spotřebiče platným v Evropské Unii.

Copyright © 2014, Fast ČR, a. s.

Technická bezpečnost

Spotřebič obsahuje chladicí plyn, ISOBUTHAN (R600a). Spotřebič přepravujte či přesouvejte jen s maximální opatrností, vyhněte se nadměrným nárazům a otřesům, aby nedošlo k poškození spotřebiče. Pokud dojde k poškození chladicího okruhu a možnému úniku chladicího plynu, vzniká riziko výbuchu, který může být vyvolán jiskrou nebo plameny. Pokud spotřebič vykazuje známky poškození, nesmí být uveden do provozu. V takovém případě kontaktujte servisní centrum, vyvětrejte místnost, kde je zařízení umístěno a zamezte šíření plamenů nebo jiným zásahům do zařízení.

Bezpečnostní pokyny pro plyn R600a

Opatření v případě nenadálého úniku
Pokud lze větrat, nechte materiál odpařit.

Vlastnosti plynu
Plyn je vysoce hořlavý, je nutno zcela vyloučit kontakt s otevřeným ohněm a horkými povrchy. Protože je plyn R600a těžší než vzduch, může docházet k jeho vysoké koncentraci u země, kde je větrání slabé.

První pomoc

Vdechnutí
Odveďte zasaženou osobu ze zamořeného prostoru na teplé, dobře větrané místo. Dlouhodobý pobyt v zamořeném území může způsobit dušení, případně ztrátu vědomí. Pokud je to nutné, zaveďte umělé dýchání a v mimořádně vážné situaci, pod odborným lékařským dohledem, podejte kyslík.

Kontakt s pokožkou
Při nahodilém kontaktu s pokožkou nedojde k ohrožení zdraví, raději důkladně omyjte postižené místo. Tekutý postřik nebo rozprášená tekutina mohou způsobit omrzliny, omyjte postižené místo velkým množstvím vody a přivolejte ošetřujícího lékaře.

Kontakt s očima
Pokud jsou zasaženy oči, vymyjte je velkým množstvím vody, snažte se přitom mít oči otevřené, a co nejdříve zavolejte specializovaného lékaře.
Pokud dojde ke styku s plynem nebo vdechnutí plynu R600a, kontaktujte svého lékaře.

Copyright © 2014, Fast ČR, a. s.

ČÁST 2: POPIS PŘÍSTROJE

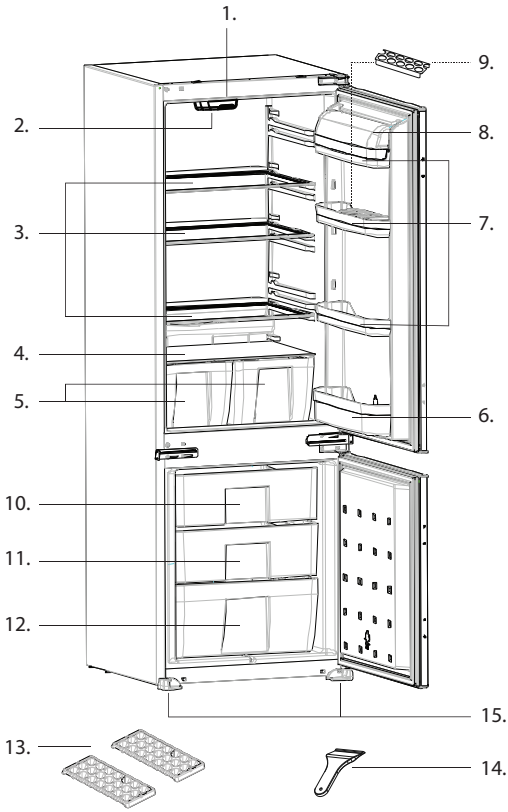

1. Termostat
2. Osvětlení a kryt osvětlení
3. Police
4. Kryt zásuvky na ovoce a zeleninu
5. Zásuvky na ovoce a zeleninu
6. Police na lahve
7. Prostřední police
8. Kryt horní police*
9. Přihrádka na vejce
10. Kryt schránky mrazáku
11. Zásuvka mrazáku
12. Spodní zásuvka mrazáku
13. Tvořítko na led
14. Plastová škrabka na odstranění ledu
15. Nastavitelné nohy

* Pouze u vybraných modelů

POZNÁMKA:
Rozdíly v obrázku se mohou měnit bez předchozího upozornění.

Copyright © 2014, Fast ČR, a. s.

ČÁST 3: INSTALACE

Přeprava a rozbalení

Pokud je spotřebič přepravován v horizontální poloze, olej z kompresoru může natéct do chladicího okruhu. Proto ponechte spotřebič po dobu 12 hodin před zapnutím ve vertikální poloze, aby olej natekl zpět do kompresoru.
Odstraňte vnější obal, sejměte ochranný film z povrchu spotřebiče (je-li použit) a očistěte vnější část spotřebiče k tomu určeným přípravkem. Nepoužívejte škrabky ani hrubé látky, které by mohly nevratně poškodit povrchy spotřebiče. Opatrně odstraňte veškeré papíry a lepící pásky ze spotřebiče, dveří a dalších části zabalených v polystyrénu. Vyjměte dokumenty a příslušenství zevnitř spotřebiče.
Obalový materiál je recyklovatelný a je označen symbolem recyklace. Při likvidaci se řiďte místními předpisy. Obalové materiály (plastové sáčky, polystyrenové části, atd.) musí být uchovány mimo dosah dětí, protože představují možný zdroj nebezpečí.
Spotřebič pečlivě prohlédněte. Zjistíte-li nějaké vady, ukončete instalaci a kontaktujte prodejce.

Provozní podmínky

Správný provoz spotřebiče, teploty chlazení a mražení jsou garantovány pouze při zachování následujících podmínek:

- Teplota místnosti, ve které je spotřebič umístěn, odpovídá klimatické třídě uvedené na výkonnostním štítku spotřebiče.
- Maximální relativní vlhkost okolí: 90%.
- Spotřebič musí být umístěn v dostatečné vzdálenosti od zdrojů tepla (např. pečící trouby, centrálního vytápění, přímých slunečních paprsků atd.).
- Zařízení musí být umístěno tak, aby bylo chráněno před povětrnostními vlivy.
- Pravidelná údržba je prováděna dle pokynů v tomto návodu.
- Větrací otvory v krytu spotřebiče nesmí být zakryty žádnými zábranami.
- Správná instalace (např. vyvážení, kapacita systému odpovídá údajům na výkonnostním štítku spotřebiče).

Tabulka – Klimatická třída

Klimatická třída	Teplota okolí
SN	+10°C až +32°C
N	+16°C až +32°C
ST	+16°C až +38°C
T	+16°C až +43°C

Copyright © 2014, Fast ČR, a. s.

Umístění

Prostor pro umístění spotřebiče musí splňovat požadavky uvedené v odstavci „Provozní podmínky“ a musí mít stabilní podlahu s nosností odpovídající nosnosti spotřebiče.

Spotřebič je určen pro vestavbu.

Dále musíte zachovat vzdálenosti a rozměry spotřebiče, aby byla zajištěna jeho správná funkce:
1. Horní část nejméně 20 cm;
2. Zadní část nejméně 10 cm;
3. Stěna na straně, kde se otevírají dveře nejméně 30 cm.

Požadavky na větrání
Prostor za spotřebičem musí umožňovat dostatečné proudění vzduchu.

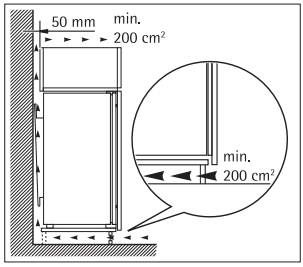

Vyrovnejte spotřebič pomocí nastavitelných noh, zajistěte mezeru mezi spodním okrajem spotřebiče a zemí, aby byla zajištěna cirkulace chladicího vzduchu, čímž zajistíte optimální výkon chladicího okruhu.

Zkontrolujte, zda žádné potrubí pro oběh chladiva není během instalace žádným způsobem poškozeno.

- Používejte spotřebič pouze k účelům, ke kterým je určen.
- Spotřebič musí být umístěn na pevném a rovném povrchu.

Tímto způsobem bude zajištěn volný oběh chladiva a účinný provoz vašeho spotřebiče.

- Pokud je to možné, umístěte spotřebič do chladné, dobře větrané a suché místnosti.
- Neumisťujte spotřebič na přímé sluneční světlo ani do místnosti s vysokou teplotou, do blízkosti jakýchkoliv zdrojů přímého tepla, jako je topení, trouba, sporák atd. – to by znamenalo, že kompresor by musel pracovat mnohem více, a výsledkem by byla i znatelně vyšší spotřeba energie.

Pokud nelze předejít instalaci v blízkosti přímého zdroje tepla, doporučujeme mezi spotřebič a tepelný zdroj umístit vhodnou izolační desku (nepoužívejte azbest), nebo alespoň dodržet následující minimální vzdálenosti:

- Od plynového nebo elektrického sporáku 3 cm;
- Od radiátoru nebo trouby, apod. 30 cm;
- Od jiného chladícího spotřebiče 2 cm.

Na spotřebič neumisťujte žádné spotřebiče, které na spotřebič uvolňují teplo, jako jsou mikrovlnné trouby, opékače topinek, apod.

Copyright © 2014, Fast ČR, a. s.

Nikdy nezakrývejte ventilační mřížku. Zástrčku vytahujte zatažením za samotnou vidlici, při odpojování spotřebiče od sítě nikdy netahejte za kabel.

⚠ Před zapnutím, spotřebič nechte v konečném umístění stát 12 hodin, oběh chladiva se tak stabilizuje a nevyskytnou se žádné provozní problémy. Před připojením spotřebiče k síti se přesvědčte, že je uvnitř zcela suchý – zejména v rozích.

Varování před nebezpečím

Chladivo může být vysoce hořlavé, v závislosti na složení. Okruh chladiva byl hermeticky uzavřen a utěsněn a byl mnohokrát testován na možné úniky. Jakýkoliv neodborný zásah může způsobit nebezpečí požáru. Ujistěte se, že nedochází k žádnému mechanickému narušení či vlivu na oběh paliva, zejména v přístupných částech okolo kompresoru.
Do chladicího systému může zasahovat pouze odborně kvalifikovaný personál.

Instalace

POZNÁMKA:
Doporučujeme, aby instalaci provedl autorizovaný servisní technik.
Před instalací si pečlivě přečtěte všechny instrukce uvedené v tomto návodu.
Instalujte spotřebič pouze na rovný a suchý povrch.
Změňte směr otevírání dvířek, pokud je to nutné.

1. Podle obrázku A zkontrolujte dodávané příslušenství.
2. Otevřete balení. Vyjměte distanční vložku ⑨ a rozlomte ji na 3 části, jak je znázorněno na obrázku D. Střední část je kolejnice závěsu dvířek ⑩. Ostatní dvě části jsou distanční vložky ⑪.
3. Do mezery na obrázku E vložte lištu ① a zajistěte šrouby ⑧, nedotahujte.
4. Protáhněte přívodní kabel skrz ventilační prostor a umístěte jej tak, aby bylo možné zástrčku přívodního kabelu snadno zapojit do síťové zásuvky po instalaci (obr. B – C).
5. Uřízněte okrajové těsnění na výšku výklenku a nalepte ji rubovou stranou na závěsy dvířek spotřebiče (obr. E).
6. Nadzdvihněte spotřebič a posuňte jej do kuchyňské linky.
7. Opřete spotřebič o kuchyňskou linku a zarovnejte přední nohy s předním okrajem kuchyňské linky (obr. F).
8. Otevřete dvířka spotřebiče a pomocí šroubů ⑦ zašroubujte přední nohy (obr. G).
9. Nyní dotáhněte lištu ① pomocí šroubů ⑦ (obr. G).
10. Pomocí šroubů ⑦ připevněte závěsy ke dvířkům kuchyňské linky (obr. G).
11. Zavřete dvířka spotřebiče. Vyšroubujte a vyjměte matice ⑭, podložky ⑬, seřizovací šrouby ⑫ z horní dvířek ⑲ spotřebiče (obr. H).
12. Vyjměte vložky z pásků na kolejnicích závěsu dvířek ⑩. Umístěte kolejnice závěsu dvířek ⑩ na horní dvířka ⑲ spotřebiče vložením hlavních šroubů do otvorů v horních dvířkách ⑲ spotřebiče, zarovnáním předního povrchu kolejnic závěsu dvířek ⑩ a dvířek spotřebiče. Nechte kolejnice závěsu dvířek ⑩ připevnit na horní dvířka spotřebiče ⑲ (obr. H).
13. Nasaďte závěs dvířek ② na kolejnici ⑩ (obr. J – K).
14. Vyjměte vložky z pásků na přední straně závěsu dvířek ②.
15. Vyjměte vložky z pásků na vložkách dvířek ⑪ a připevněte je na horní dvířka ⑮ blíže k horním rohům (obr. K).
16. Opřete dvířka ⑮ o závěs dvířek ②, zarovnáním vložek dvířek ⑪ nalevo, napravo a na horních rozích se stranami spotřebiče nebo s dvířky bližší a horní části kuchyňské linky (obr. K).

Copyright © 2014, Fast ČR, a. s.

17. Ujistěte se, že horní dvířka ⑮ jsou připevněna na závěsu dvířek ②. Táhněte dvířka ⑮ spotřebiče tak, aby závěs dvířek ② se po kolejnici závěsu dvířek ⑩ volně posouvala. Zkontrolujte, zda závěs dvířek ② zůstává upevněn na horních dvířkách ⑮ (obr. L).
18. Položte horní dvířka ⑮ na podlahu a přišroubujte závěs dvířek ② na horní dvířka ⑮ pomocí šroubů ⑦ (obr. L).
19. Abyste zabránili možným chybám, jsou plastové rozpěrky Ⓐ připevněny na závěsu dvířek ②. Vyjměte plastové rozpěrky Ⓐ (obr. M).
20. Vyjměte kolejnice závěsů dvířek ⑩ z horních dvířek ⑲. Připevněte seřizovací šrouby ⑫ do otvorů horních dvířek ⑲ ponecháním nezbytného prostorů pro použití dveřní rozpěry ⑪ (obr. N).
21. Otevřete horní dvířka spotřebiče ⑲. Umístěte horní dvířka ⑮ ke spotřebiči vložením seřizovacích šroubů ⑫ do otvorů v závěsu dvířek ② (obr. N).
22. Vložte podložky ⑬ a zašroubujte matice ⑭ na seřizovací šrouby ⑫ (obr. N).
23. 1-2mm mezera mezi samotným spotřebičem a dvířky je nutná pro správný chod spotřebiče. Zavřete dvířka a proveďte nastavení dvířek kuchyňské linky ⑮ pomocí připevněním nebo uvolněním seřizovacích šroubů ⑫ pro vertikální nastavení a pomocí otvorů v závěsu dvířek ② v dalším směru (obr. P1).
24. Vložte upevnění spodní části dvířek ⑤ do spodní části horních dvířek spotřebiče ⑲, mezi horní dvířka spotřebiče ⑲ a horní dvířka kuchyňské linky ⑮. Přišroubujte upevnění spodní části dvířek ⑤ ke spotřebiči pomocí šroubů ⑥ (obr. O).
25. Přišroubujte upevnění spodní části dvířek ⑤ k horním dvířkům kuchyňské linky ⑮ pomocí šroubů ⑦ (obr. O).
26. Pro nastavení prostoru mezi horními dvířky kuchyňské linky ⑮ a spotřebičem samotným uvolněte šrouby ⑥ a poté nastavte prostor mezi horními dvířky spotřebiče ⑲ a horními dvířky kuchyňské linky ⑮ pomocí pružinového efektu upevnění spodní části dvířek ⑤, zatímco znovu připevňuje šrouby ⑥.
27. Nasaďte kryt závěsu ③ na závěs dvířek ② (obr. P2).
28. Celý postup opakujte pro dolní dvířka.

Copyright © 2014, Fast ČR, a. s.

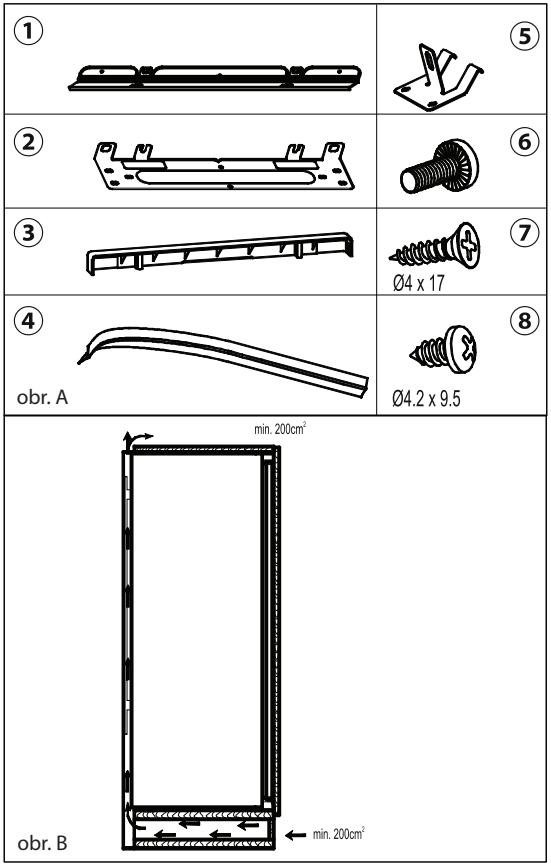

obr. A

obr. B

Copyright © 2014, Fast ČR, a. s.

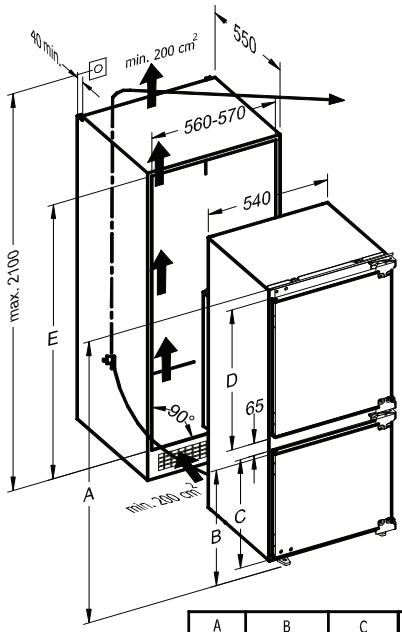

(mm)

A	B	C	D	E
1770	660	622	1011	1770-1790
1445	1025	987	310	1445-1465

obr. C

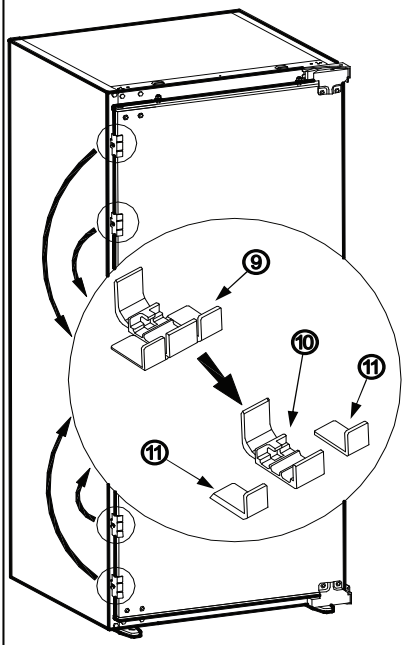

obr. D

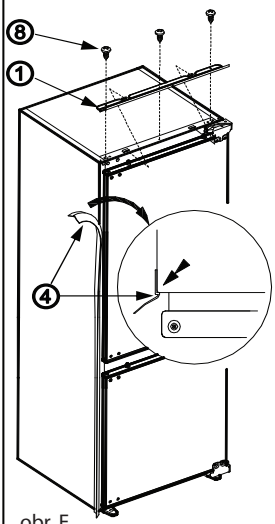

obr. E

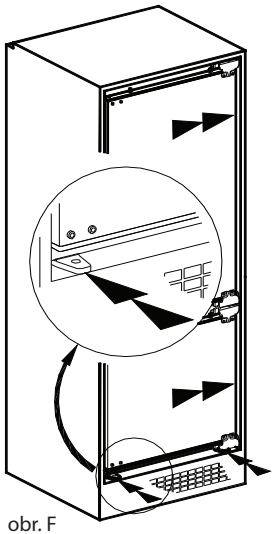

obr. F

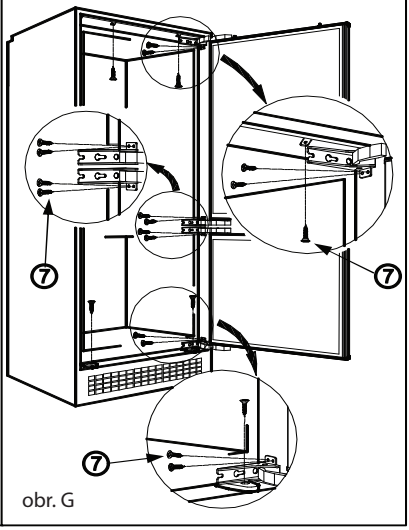

obr. G

Copyright © 2014, Fast ČR, a. s.

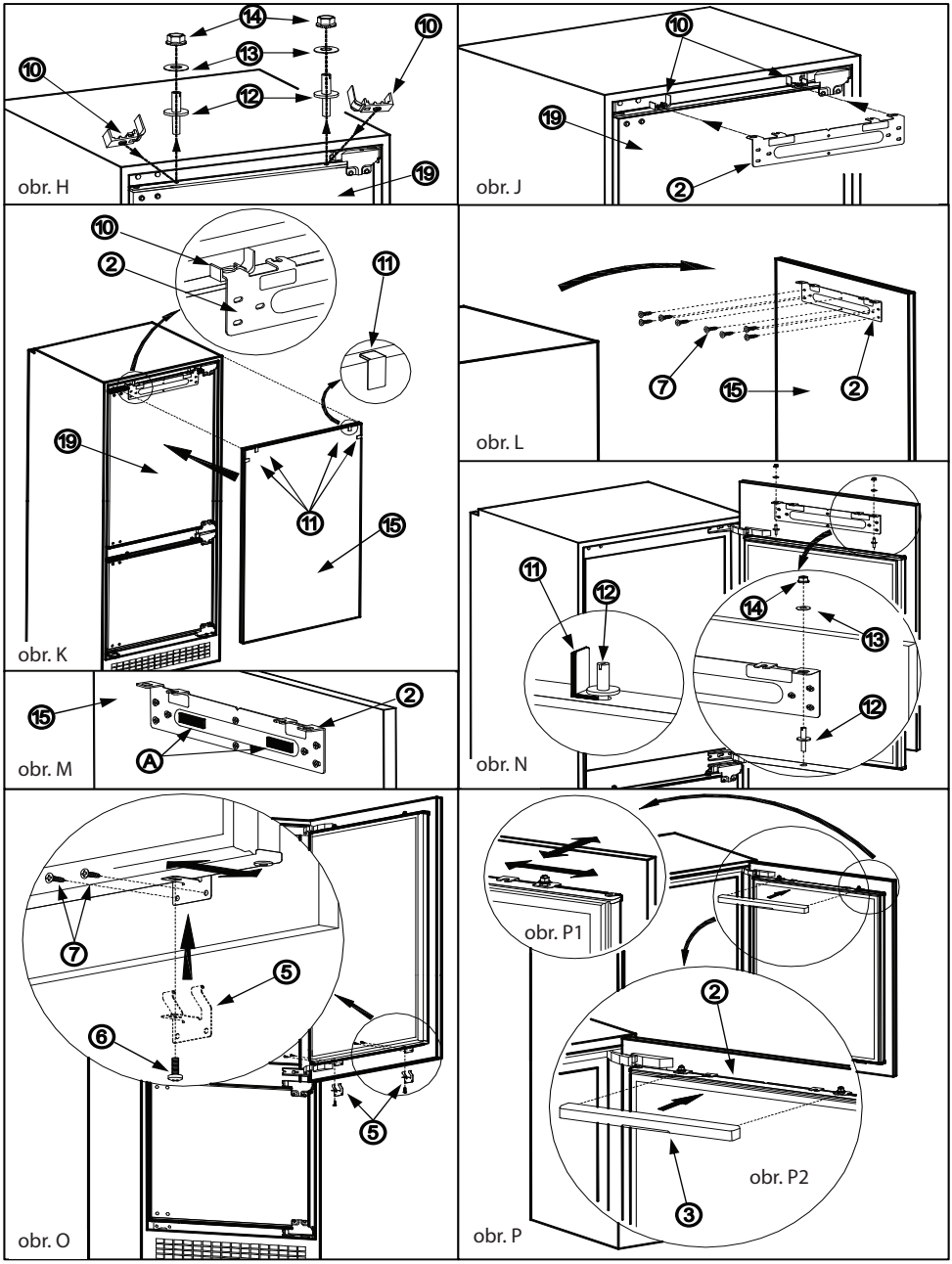

Copyright © 2014, Fast ČR, a. s.

Otočení směru otevírání dvířek

Buďte opatrní, abyste si nepřiskřípli prsty do závěsů (horní závěs ⑳a dolní závěs ⑳b).

1. Vyšroubujte šrouby z předního povrchu horních dvířek ⑲. Vyjměte horní dvířka spotřebiče ⑲ a uložte na bezpečném místě (obr. S).
2. Vezměte záslepky z přední části horních dvířek ⑲ a vložte je do otvorů na opačné straně (obr. S).
3. Otevřete závěs horních dvířek ⑳a a závěs dolních dvířek ⑳b (obr. S) a rozmontujte se (obr. T).
4. Vložte záslepky na druhou stranu (obr. T).
5. Vložte závěs horních dvířek ⑳a a závěs dolních dvířek ⑳b do protějšího rohu (obr. T).
6. Nasaďte horní dvírka ⑲ (obr. U).
7. Opakujte celý proces pro dolní dvířka.

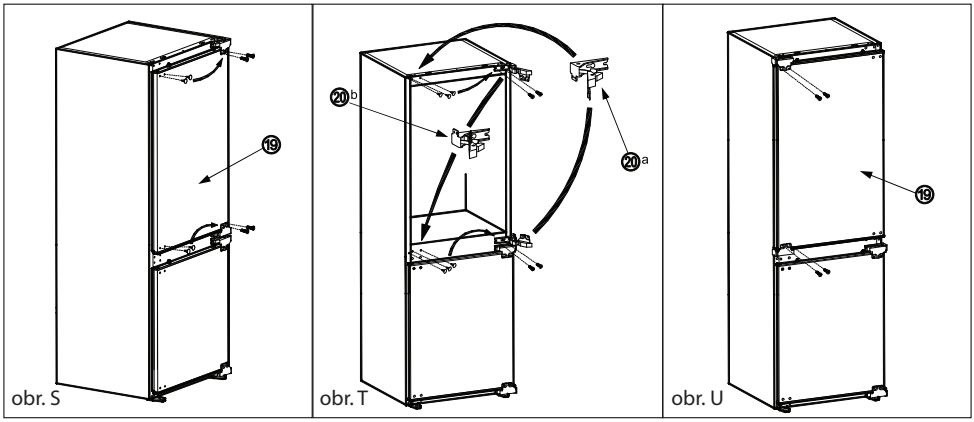

obr. S obr. T obr. U

Čištění před použitím

Přesvědčte se, že jste odstranili ze spotřebiče veškeré lepící pásky sloužící k uchycení příslušenství. Pak očistěte veškeré vnitřní části vlažnou vodou s neutrálním čistícím prostředkem, octem nebo uhličitanem sodným – tím odstraníte charakteristický zápach nových součástí – následně pečlivě vysušte. Nepoužívejte saponáty nebo agresivní přípravky, které by mohly poškodit povrchy.

Elektrické zapojení

Předtím, než zapojíte zástrčku do síťové zásuvky, zajistěte, zda:

- Máte zcela suché ruce.
- Napětí a frekvence uvedené na výkonnostním štítku spotřebiče odpovídají údajům, které jsou v domácí napájecí síti (povolena tolerance od -6% do +6% pro jmenovité napětí, pro použití při jiných napětích, použijte měnič napětí odpovídajících parametrů).
- Kabel a zástrčka nejsou poškozeny nebo skřípnutý těžkými předměty.
- Přívodní kabel není příliš napnutý, není povoleno používat prodlužovací kabel.

Copyright © 2014, Fast ČR, a. s.

Nepřipojujte spotřebič k usměrňovači proudu (např. sluneční elektrárna) nebo pomocí prodlužovacího kabelu.

Spotřebič musí být připojen k fungujícímu uzemnění.
V případě, že síťová zásuvka domácího systému není uzemněna v souladu se současnými právními předpisy, připojte spotřebič po konzultaci se specializovaným technikem k samostatnému uzemnění.
Výrobce není zodpovědný za úrazy vzniklé následkem nerespektování těchto pokynů.

Pokud chladničku během instalace nevyrovnáte, nemusí se dvířka správně dovírat a těsnění nemusí řádně těsnit, což bude mít za následek problémy s chlazením, námrazou nebo vlhkostí. Je velmi důležité vyrovnání chladničky.

Chladničku vyrovnáte pomocí nastavitelných noh – jejich otáčením ve směru hodinových ručiček chladničku zdviháte a jejich otáčením proti směru hodinových ručiček chladničku spouštíte.

Copyright © 2014, Fast ČR, a. s.

ČÁST 4: NASTAVENÍ TEPLOTY

Nastavení termostatu

Termostaty chladničky a mrazničky automaticky regulují teploty uvnitř jednotlivých oddělení. Otočením termostatu na hodnotu 5 dosáhnete nižší teploty. Posunutím termostatu do polohy „0“ vypnete spotřebič, který přestane a nebude chladit.

Nastavení termostatu mrazáku

0: Spotřebič je vypnutý.
1-2 : Pro krátkodobé skladování potravin v mrazáku nastavte termostat mezi minimální a střední hodnotu.
3-4 : Pro dlouhodobé skladování potravin v mrazáku nastavte termostat na střední hodnotu.
5: Pro zmrazení čerstvých potravin. Spotřebič bude nastaven na nejnižší teplotu.

Pro modely A+

Oddělení mrazáku označené symbolem ***** se používá pro skladování mražených potravin a zamrazení čerstvých nebo uvařených potravin. Současně je spotřebič vhodný pro přípravu kostek ledu. Horní přihrádka mrazáku označená symbolem **** je zvláště vhodná pro skladování zmrzliny nebo zmražených potravin určených k rychlé konzumaci nebo spotřebě.

Přepínač Super Freeze a nízké venkovní teploty (v závislosti na modelu)

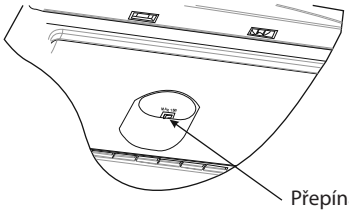

0: Poloha vypnuto.
I: Poloha zapnuto.

a) Super mrazení: Pokud okolní teplota vzroste nad 18°C, bude tento přepínač použitý jako přepínač super mrazení.
Pro zmrazení čerstvých potravin nebo rozsvícení červené světelné kontrolky zůstane spotřebič v provozu delší dobu. Jakmile dojde ke snížení venkovní teploty (nebo zhasne červená kontrolka), nastavte termostat na původní hodnotu.

b) Nízká okolní teplota: Pokud okolní teplota klesne pod 18°C, bude tento přepínač použitý jako přepínač nízké okolní teploty.
Pokud okolní teplota vzroste nad 18°C a pokud nechcete použít funkci super chlazení, je třeba tuto funkci vypnout.

Copyright © 2014, Fast ČR, a. s.

POZNÁMKA:
a) Pro úsporu energie nepřepínejte do polohy „I“, pokud není třeba.
b) Pokud červená světelná kontrolka svítí déle než 48 hodin, vypněte spotřebič a kontaktujte autorizovaný servis.

Zapnutí spotřebiče

Jakmile zapojíte zástrčku přívodního kabelu do síťové zásuvky, ujistěte se, že se rozsvítila světelná kontrolka napájení zeleně. Poté otočte termostaty chladničky a mrazáku do polohy mezi 2-4. (Pro dosažení nejlepší vnitřní teploty v chladničce nebo mrazáku nastavte termostat do polohy mezi 2 a 4.)

- Pokud jste zapnuli spotřebič poprvé, doporučujeme nechat spotřebič zapnutý bez vložených potravin po dobu alespoň 24 hodin, aby byla dosažena optimální teplota pro chlazení nebo mražení.
- Během této doby neotevírejte dvířka ani nevkládejte potraviny dovnitř chladničky ani mrazáku.
- Před opětovným zapnutím nebo zapojením zástrčky přívodního kabelu do síťové zásuvky nechte spotřebič alespoň 5 minut odpočinout, abyste zabránili poškození kompresoru.

Příslušenství

Miska pro přípravu kostek ledu

- Pro přípravu kostek ledu naplňte misku pro přípravu kostek ledu vodou a vložte ji do mrazáku.
- Po zamrznutí vody vyjměte zkroucením misky podle obrázku uprostřed kostky ledu.

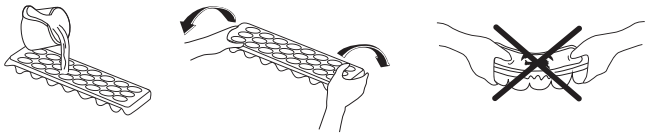

Držák na lahve (v závislosti na modelu)

Abyste zabránili rozlití obsahu lahví nebo jejich převržení při otevírání dvířek, použijte držák na lahve. Současně také zabráníte tvorbě nežádoucího zvuku cinkání lahví při otevírání nebo zavírání dvířek chladničky.

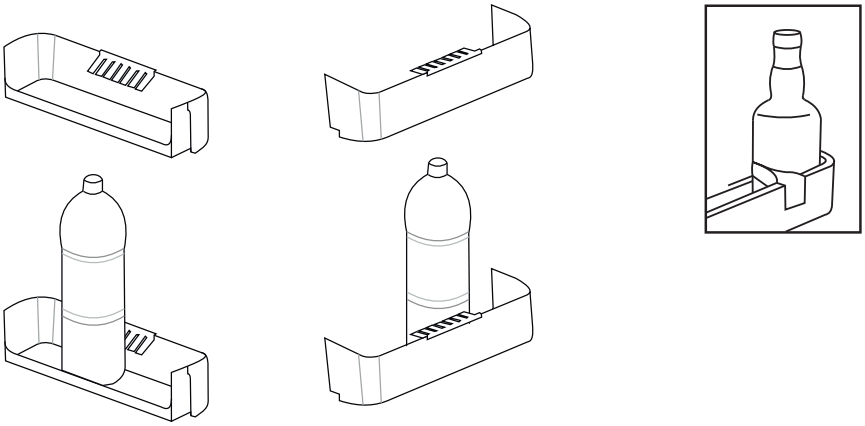

Copyright © 2014, Fast ČR, a. s.

Odmrazování chladničky

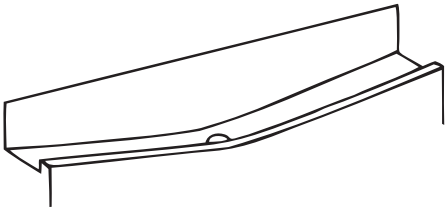

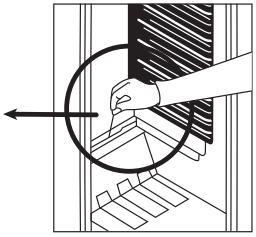

- Odmrazování chladničky probíhá automaticky během procesu chlazení. Voda je odváděna otvorem v zadní části chladničky do odpařovací nádoby, kde je automaticky odpařena.
- Abyste zajistili správné fungování automatického odmrazování chladničky, udržujte otvor a místo okolo něj čistý a volně průchozí.
- Pokud dojde ke znečištění, neprodleně tuto část vyčistěte, popř. nalijte 1/2 sklenice čisté vody do otvoru.

Odmrazování mrazáku

VAROVÁNÍ!
Nepoužívejte ostré předměty k odstranění zmrazených potravin nebo ledu, může dojít k poškrábání stěny mrazáku.

V mrazáku se tvoří vrstvy námrazy a ledu při normálním provozu. Námrazu je třeba pravidelně odstraňovat (např. pomocí plastové škrabky).
Po překročení určité tloušťky (zpravidla 3-5 mm), funguje námraza jako izolace a narušují přenos tepla.

- Den před očekávaným čištěním mrazáku nastavte termostat na „5“, aby potraviny zcela zmrzly.
- Vyjměte zmrazené potraviny a zabalte je do několika vrstev novin. Náhlé zvýšení teploty by mohlo zkrátit jejich trvanlivost. Pokud by došlo k částečnému rozmrazení potravin, je třeba takové potraviny zkonzumovat co nejdříve.
- Nastavte termostat na „0“, vypněte spotřebič a vytáhněte přívodní kabel ze síťové zásuvky.
- Nechte dvířka otevřená pro urychlení procesu odmrazování. Odstraňte uvolněnou námrazu z mrazáku.

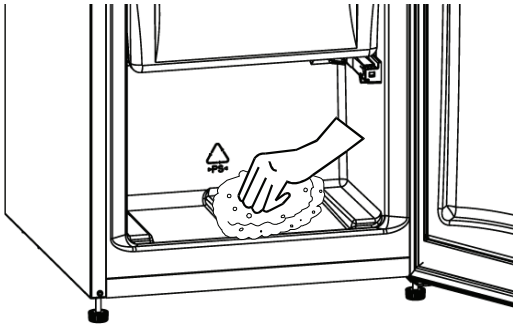

Copyright © 2014, Fast ČR, a. s.

- Otřete vnitřní povrch vlažnou vodou s trochou kuchyňského přípravku na mytí nádobí. ***Nepoužívejte hrubé čistící prostředky, benzín, ředidlo ani jiné podobné látky na čistění.***
- Otřete vnitřní povrchu suchou a čistou utěrkou, zástrčku přívodního kabelu zapojte do síťové zásuvky a termostat otočte do polohy „5“. Po 24 hodinách nastavte termostat na požadovanou hodnotu.

Výměna žárovky

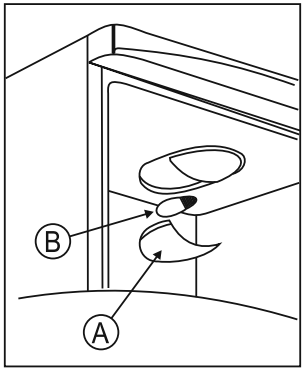

1. Spotřebič odpojte od zdroje energie.
2. Stiskněte háčky na stranách horní části krytu a vyjměte kryt žárovky (A).
3. Vyměňte žárovku (B) za novou (o výkonu nepřesahujícím 15 W).
4. Vraťte zpět kryt osvětlovacího tělesa a chladničku připojte k elektrické síti.

ČÁST 5: VNITŘNÍ OSVĚTLENÍ

Na všech spotřebičích vybavených osvětlením je namontován spínač. Při zapnutí lednice pomocí ovladače termostatu se osvětlení automaticky zapne při otevření dveří a automaticky vypne při zavření dveří.

Copyright © 2014, Fast ČR, a. s.

ČÁST 6: USPOŘÁDÁNÍ POTRAVIN

- Potravinové výrobky, které jsou náchylné na absorbci pachů nebo uvolňují aroma, je vždy třeba ukládat do uzavřených schránek nebo do vhodného balení.
- Ovoce, zelenina a salátové výrobky lze skladovat nebalené v zásuvkách na zeleninu.
- Vhodnými balícími materiály na potraviny jsou: potravinová folie, alobal, skleněné schránky apod.
- Výrobky by se neměly dotýkat zadní stěny, jinak mohou přimrzat.
- Horká jídla a nápoje vždy před vložením do lednice nechte dostatečně vychladnout.
- Dveře otevírejte pouze na krátkou dobu, aby nedošlo k oteplení vnitřního prostoru lednice. Šetří to energii.
- Nikdy neskladujte výbušné materiály nebo výrobky s hořlavými stlačenými plyny (např. dávkovače šlehačky s tlakovými kapslemi/bombičkami, sprejové plechovky) – **RIZIKO VÝBUCHU**!
- Oleje, určené k přípravě pokrmu, neumisťujte do vyjímatelných schránek ve dveřích lednice. Může způsobit trhliny vzniklé napětím v plastu na dveřích.
- Alkoholické nápoje je nutné vždy skladovat v chladné zóně, ve svislé poloze a zcela bezpečně uzavřené.

Rady pro chlazení potravin

Při cirkulaci vzduchu v chladničce vznikají oblasti s různou teplotou. Tyto oblasti jsou zvlášť vhodné pro uchování různých druhů potravin. Umisťujte potraviny tak, aby vzduch mohl kolem potravin volně proudit. Nejchladnější zóny (vhodné např. pro uchovávání masa) se nachází hned nad zásuvkami na zeleninu. Naproti tomu méně chladné zóny jsou nahoře směrem ven a ve dveřích (ideální pro uchovávání másla či sýrů).

Tabulka uchovávání potravin v chladničce

Potravina	Způsob uchovávání	Zóna	Trvanlivost
Maso a ryby (různé), tvrdé sýry	Ochranná folie, alobal, uzavřené skleněné kontejnery, plastové nádoby	Dolní část chladničky	1-2 dny
Vařená jídla, studená jídla, cukrovinky	Uzavřené skleněné, plastové kontejnery	Jakákoliv police	1-2 dny
Ovoce a zelenina	Uzavřené balení nebo hromadně	Zásuvka na ovoce/ zeleninu	3-4 dny
Banány, brambory, cibule, česnek	Neuchovávejte v chladničce	-	-
Voda, víno, pivo, mléko, ovocné džusy, perlivé nápoje	Potravinové láhve ze skla či plastu	Přihrádka na dveřích	Dle data spotřeby
Nakládané nebo v oleji uložené potraviny, omáčky, máslo, měkké sýry, vejce	Původní balení	Přihrádka na dveřích	Dle data spotřeby
Jogurt	Původní balení	Jakákoliv police	Dle data spotřeby

Copyright © 2014, Fast ČR, a. s.

Ukládání mražených potravin

Pokud jste zapnuli chladničku poprvé nebo jste ji právě rozmrazili, otočte ovladačem teploty na hodnotu „7“ alespoň 2 hodiny před vložením potravin do chladničky nebo mrazáku.
Všechny mražené potraviny musí být uloženy do mrazáku co nejrychleji od nákupu, aby se zabránilo jejich rozmražení a případné kontaminaci.
Skladujte mražené výrobky dle instrukcí uvedených na obale od výrobce.
Dbejte zvýšené opatrnosti při manipulaci se zásuvkou, aby se nepoškodil chladící obvod.

Ukládání čerstvých potravin do mrazáku

Ujistěte se, že je mrazák čistý, jelikož samotné mražení nesterilizuje potraviny. Doporučujeme mrazit potraviny v originálním obalu, popř. v dózách určených k mražení nebo v speciálních mrazících sáčcích. Nikdy nevkládejte do mrazáku horké nebo teplé potraviny. Před vložením do mrazáku nechte potraviny zcela vychladnout, zabalte do plastového sáčku, alobalu nebo dózy. Zkontrolujte štítek mrazáku, abyste se ujistili, kolik kilo čerstvých potravin (pokojová teplota 25°C) je mrazák schopen ve 24 hodin zmrazit. Nikdy nevkládejte více, než je povolené množství.

⚠ Nikdy nevkládejte do mrazáku láhve se sycenými nápoji ani jiné láhve.

Pro lepší výsledek mražení ponechte kolem potravin dostatečný prostor pro cirkulaci vzduchu.

Doporučujeme nastavení mezi střední a maximální hodnotou pro běžné užívání a pro dlouhodobé skladování potravin v prostoru mrazničky.

⚠ **UPOZORNĚNÍ!**

- V prostoru mrazničky neskladujte plechovky a láhve s nápoji obsahujícími oxid uhličitý. Obsah se při zmrazování roztahuje a může láhev nebo plechovku roztrhnout. Riziko úrazu a poškození!
- Zmrzlinu konzumujte až několik minut po vyjmutí z mrazničky – vyhnete se tak poranění rtů a jazyka. Nedotýkejte se vnitřku mrazničky, pokud máte mokré ruce.

Důležité informace

- Do prostoru mrazničky ukládejte pouze řádně zabalené potraviny.
- Při ukládání hluboce zmrazených potravin určených k okamžité konzumaci si povšimněte data spotřeby označeného výrobcem.
- Pamatujte si, že ke zmrazování jsou vhodné pouze kvalitní čerstvé potraviny.
- Čerstvé potraviny zmrazujete ve vhodných velikostech porcí.
- Ujistěte se, že používáte vhodný balící materiál (potravinovou folii, alobal, mrazící schránky apod.).
- Z balíčků vytlačte všechen vzduch.
- Balíčky uzavřete pomocí elastické pásky, plastových kolíčků, struny nebo lepící pásky odolné proti chladu.
- Plastové sáčky a tuby lze také uzavřít pomocí zařízení na svařování.
- Uzavřený balíček označte obsahem, váhou a datem zmrazení.
- Před vložením sáčků do mrazničky se ujistěte, že jsou suché, tím zabráníte, aby k sobě přimrzaly.
- Abyste zabránili částečnému rozmrazení, umístěte potraviny, které se mají zmrazit tak, aby se nedotýkaly již zmrazených potravin.

Copyright © 2014, Fast ČR, a. s.

- Zcela nebo zčásti rozmrazené potraviny znovu nezmrazujte mimo případy, kdy byly tepelně zpracovány (vařené nebo smažené/pečené).
- Nekonzumujte potraviny, které byly skladovány po dobu delší, nežli je jejich datum spotřeby. Můžete si přivodit otravu jídlem.

Tabulka – uchovávání potravin v mrazničce

Potravina	Způsob uchovávání	Zóna	Trvanlivost
Uchovávání zmražených potravin, ledových kostek a zmrzlin	Původní balení, dobře uzavřené	Horní část mrazničky	Dle data spotřeby
Zmražené potraviny: maso a ryby	Původní balení, dobře uzavřené. Kontejnery na potraviny vhodné pro nízké teploty, hermeticky uzavřené.	Nejlépe ve spodní části mrazničky	Hovězí: 12 měsíců Vepřové: 12 měsíců Mleté vepřové: 6 měsíců Králičí: 6 měsíců Telecí: 9 měsíců Skopové: 9 měsíců Drůbež: 6 měsíců Ryby: 6 měsíců
Zmražené potraviny: těstovinová jídla, ovoce, zelenina, cukrovinky	Potravinové kontejnery vhodné pro nízké teploty, hermeticky uzavřené.	Horní část mrazničky	6-12 měsíců

Copyright © 2014, Fast ČR, a. s.

ČÁST 7: ODMRAZOVÁNÍ

Odpojte přívodní kabel od síťové zásuvky. Otevřete dvířka a vyjměte veškeré potraviny a uložte je na chladném místě. Pomocí umělohmotné škrabky odstraňte led na stěnách mrazáku, popř. nechte led přirozeně odtát. Poté vytřete zbylý led a vodu, otřete do sucha a zapojte přívodní kabel do síťové zásuvky.

UPOZORNĚNÍ!

- Nepoužívejte ostré předměty k odstranění zmrazených potravin nebo ledu, může dojít k poškrábání stěny mrazáku.
- Při rozmrazování mrazničky nikdy nepoužívejte elektrické spotřebiče, jako jsou fény na vlasy, horkovzdušné ventilátory, parní čističe, rozmrazovací spreje nebo otevřené plameny (např. svíčky). Plastový vnitřek by se mohl roztéci a vznikající pěnový plyn by se mohl vznítit z jiskry nebo otevřeného plamene. K rozpuštění vrstvy ledu ve spotřebiči nikdy nepoužívejte parní čistič (vysoké riziko úrazu elektrickým proudem).
- Vyjměte zmrazené potraviny a zabalte je do několika vrstev novin.
- Zmrazené potraviny vložte na chladné místo do doby, než-li je možné mrazničku znovu používat.
- Dveře mrazničky nechte otevřené.
- V mrazničce se tvoří vrstvy námrazy a ledu při normálním provozu. Po překročení určité tloušťky, fungují jako izolace a narušují přenos tepla.
- Námrazu či ledovou pokrývku neškrábejte, neboť se může poškodit odpařovací povrch.
- Odmrazení proveďte co nejrychleji, abyste zabránili rozmrazení vyjmutých potravin.
- Vodu neustále odstraňujte pomocí houbičky.
- Odmrazování můžete urychlit umístěním misky s horkou (ne vařící) vodou do mrazničky. V tomto případě zavřete dveře mrazničky.
- Jakmile je mraznička zcela odmražená, vyprázdněte vodu nahromaděnou v misce do kuchyňské výlevky.
- Vytřete prostor mrazničky do sucha a potraviny vložte zpět.
- Spotřebič připojte k síti.

Copyright © 2014, Fast ČR, a. s.

ČÁST 8: PRAVIDELNÁ ÚDRŽBA

Čištění spotřebiče

Před zahájením čištění chladničky odpojte od zdroje energie.

Použijte čistou houbičku nebo měkkou utěrku a jemný mycí prostředek v teplé vodě. Nepoužívejte hrubé nebo brusné čističe.

Chladničku dobře omyjte a vytřete do sucha.

Na plastové nebo pryžové části nepoužívejte čistící vosky, koncentrované čistící prostředky, bělidla ani čističe obsahující petrolej.

Na plastové části nikdy nepoužívejte papírové utěrky, čističe oken.

Vnitřek spotřebiče čistěte v pravidelných intervalech.

- Doporučujeme čistit prostor lednice alespoň 1x za měsíc a prostor mrazáku po každém rozmrazení.
- Z obou prostorů vyjměte potraviny a uložte je na chladné místo.
- Ze spotřebiče vyjměte veškeré vyjímatelné části.
- Různé části uvnitř lednice/mrazáku nejsou obecně vhodné pro myčky. Tyto části by měly být čištěny pomocí teplé vody a prostředku na nádobí. Nikdy nepoužívejte čistící neředěný prostředek a v žádném případě brusné či kyselé,tj. chemické čisticí prostředky. Doporučujeme čisticí prostředek pro obecné použití s neutrálním Ph.

Používání parních čisticích spotřebičů je extremně nebezpečné a je tedy i přísně zakázané.

- Vytřete vnitřní prostory a příslušenství čistou vodou a všechno osušte pomocí suché utěrky. Spotřebič poté nechte větrat 3 – 4 min.
- Nepoškoďte či neodstraňte výkonnostní štítek ze zadní strany spotřebiče – je důležitý pro poprodejní servis a pro následující likvidaci spotřebiče.
- Dbejte, aby voda nepřišla do styku uvnitř s částmi spotřebiče, které vedou proud.
- Ujistěte se, že voda z rozmrazování může volně odtékat skrz odtokový kanálek. Občas otvor odtoku vyčistěte pomocí vatové tyčinky.
- Přes odtokový kanálek pro odmrazovací vodu nemá protékat voda na čištění. To způsobí přetečení odpařovací misky a vytečení vody na čištění na podlahu.

DLOUHODOBÉ VYŘAZENÍ Z PROVOZU

Pokud chladničku nebudete delší dobu používat, proveďte následující:

Odpojte chladničku od zdroje energie jejím vytažením ze zásuvky. Vnitřek vyčistěte a vysušte, jak je uvedeno v části o čištění chladničky. Nechte dvířka otevřená, aby se uvnitř netvořil nepříjemný zápach.

Copyright © 2014, Fast ČR, a. s.

Prosím, pozor:

Kompresor
Kompresor je ovládán termostatem, který nastavujete na otočném ovladači teploty, a spíná se automaticky v okamžiku, kdy dojde k překročení teploty ve spotřebiči, a vypne se, jakmile se této teploty opět dosáhne. Při spuštění každého kompresoru – chladicího systému – je slyšet hluk. Tyto zvuky jsou vytvářeny tehdy, když motor v kompresoru pracuje, a vytváří je i chladivo, obíhající v okruhu chladicího systému. Tyto zvuky jsou normální, neznamenají žádnou poruchu ve funkci spotřebiče.
V nevyhřívaných místnostech nebo v chladných povětrnostních podmínkách se na vnějších stěnách spotřebiče může vytvářet kondenzát.
To neznamená poruchu a tento kondenzát zmizí, jakmile se zvýší teplota.

Servisní oddělení kontaktujte pouze tehdy, jestliže po analýze všech možných faktorů poruchy nemůžete nalézt žádnou příčinu nebo nejste schopni poruchu sami eliminovat. Nejdříve se tedy zaměřte na: „ **Co mám dělat, jestliže**….“

Copyright © 2014, Fast ČR, a. s.

ČÁST 9: CO MÁM DĚLAT, JESTLIŽE…

a) Spotřebič nefunguje.

Zkontrolujte prosím:

- Je zástrčka v dobrém stavu a je do zásuvky řádně zapojena?
- Proudí do kabelu elektrická energie? (Tuto možnost zkontrolujte zapojením malého spotřebiče, jako je ruční mixér nebo fén na vlasy, apod.)
- Je spotřebič zapnutý? (Termostat je v pozici 0.)
- Je síťový jistič/pojistka v domácnosti zapnutý či zašroubována?

b) Spotřebič nedostatečně chladí. / Kompresor spíná příliš často.

Zkontrolujte prosím:

- Nechali jste lednici/mrazák stát alespoň 12 hodin před zapnutím? Pokud ne: Vytáhněte síťovou zástrčku, spotřebič se zavřenými dveřmi nahněte na jednu stranu a podržte nebo umístěte do nahnuté polohy a poté zpět do polohy rovné. Po uplynutí 12 hodin znovu zapněte, po tuto dobu neotevírejte dveře.
- Když se dveře správně zavírají, těsnění na dveřích pevně a rovnoměrně lpí na rámu.
  Test: Mezi těsnění a rám umístěte list papíru a dveře zavřete. Na všech stranách by mělo být těžké tento list papíru vytáhnout.
  Poprodejní servis volejte v případě, kdy je možné papír vytáhnout bez odporu v jednom nebo více bodech.
- Vytvoření velkých vrstev ledu na vnitřních stěnách mrazničky.
- Je spotřebič vystaven přímému slunečnímu záření nebo je umístěn příliš blízko tepelného zdroje (sporák, radiátor, atd.)? Chraňte spotřebič před přímým slunečním zářením/ zkontrolujte vzdálenost od tepelného zdroje/umístěte izolační desku mezi spotřebič a tepelný zdroj. (Viz „Umístění“).
- Spotřebič je naplněn příliš velkým objemem čerstvých potravin.
- Je proudění vzduchu a ventilace v pořádku? Zkontrolujte, zda-li není zakrytá ventilační mřížka nebo není-li tepelný výměník (kondenzátor) na zadní straně stěny pokryt prachem.

c) Teplota v chladničce je příliš nízká.

- Nastavte teplotu na nižší hodnotu.
- Zkontrolujte, zda je oddělení mrazničky správně zavřeno.
- Bylo zmraženo větší množství - více než 1kg čerstvé potraviny? To způsobí běh mrazící jednotky po delší dobu a teplota v lednici tímto automaticky klesne.

d) Zmražené potraviny se rozmrazují, neboť v mrazničce je příliš vysoká teplota.

- Klesla pokojová teplota, na kterou je spotřebič konstruován, pod tuto hodnotu? Pokud je pokojová teplota příliš nízká, mrazící jednotka běží s menší frekvencí. Z tohoto důvodu může být teplota v oddělení mrazničky vyšší. Zvyšte pokojovou teplotu.

Copyright © 2014, Fast ČR, a. s.

e) V mrazničce se vytvořila silná vrstva ledu.

- Zkontrolujte, zda je oddělení mrazničky správně zavřeno.
- Pokud jsou zmrazené potraviny přimražené, uvolněte je pomocí tupého předmětu, např. násady lžíce.
- Nechte mrazničku odmrazit a poté ji vyčistěte (viz. kapitola **Odmrazování**). Příliš silná vrstva ledu redukuje chladící kapacitu a spotřeba se tím zvyšuje.

f) Spotřebič je příliš hlučný.

Zkontrolujte prosím:

- Stojí spotřebič pevně na podlaze, způsobuje provoz spotřebiče vibrace přilehlého nábytku nebo objektů? Ujistěte se, že všechny části upevněné na zadní stěně mohou volně vibrovat.
- Pečlivě odkloňte kontaktní části nebo zvyšte vzdálenost mezi spotřebičem a překážkou.
- Jsou vyjímatelné části řádně usazeny ve spotřebiči?
- Dotýkají se nádoby či schránky?

POZNÁMKA:
Zvuky tečení v chladícím obvodu nelze odstranit.
V žádném případě nelze do spotřebiče provádět žádné zásahy technického charakteru či pokusy o opravu vlastními silami.

Copyright © 2014, Fast ČR, a. s.

ČÁST 10: VÝKONNOSTNÍ ŠTÍTEK/TECHNICKÉ ÚDAJE

Výkonnostní štítek se všemi technickými údaji je na spotřebiči připevněn na boku vnitřní stěny nebo na zadní straně spotřebiče.

Technické údaje

Model	PC 1721 BI
Klimatická třída	ST/N
Čistý objem	264 l
Provozní napětí	220 – 240 V~ 50 Hz
Maximální výkon	190 W
Spotřeba energie	275 kWh/rok 0,754 kWh/den
Zmrazovací výkon	4,0 kg/24 hod
Hlučnost	41 dB(A)
Rozměry vxšxh	177 x 54 x 54 cm
Hmotnost	61 kg

POZNÁMKA:
Výše uvedená data podléhají změnám.

Copyright © 2014, Fast ČR, a. s.

POKYNY A INFORMACE O NAKLÁDÁNÍ S POUŽITÝM OBALEM

Použitý obalový materiál odložte na místo určené obcí k ukládání odpadu.

LIKVIDACE POUŽITÝCH ELEKTRICKÝCH A ELEKTRONICKÝCH ZAŘÍZENÍ

Tento symbol na produktech anebo v průvodních dokumentech znamená, že použité elektrické a elektronické výrobky nesmí být přidány do běžného komunálního odpadu. Ke správné likvidaci, obnově a recyklaci předejte tyto výrobky na určená sběrná místa. Alternativně v některých zemích Evropské unie nebo jiných evropských zemích můžete vrátit své výrobky místnímu prodejci při koupi ekvivalentního nového produktu. Správnou likvidací tohoto produktu pomůžete zachovat cenné přírodní zdroje a napomáháte prevenci potenciálních negativních dopadů na životní prostředí a lidské zdraví, což by mohly být důsledky nesprávné likvidace odpadů. Další podrobnosti si vyžádejte od místního úřadu nebo nejbližšího sběrného místa. Při nesprávné likvidaci tohoto druhu odpadu mohou být v souladu s národními předpisy uděleny pokuty.

Pro podnikové subjekty v zemích Evropské unie
Chcete-li likvidovat elektrická a elektronická zařízení, vyžádejte si potřebné informace od svého prodejce nebo dodavatele.

Likvidace v ostatních zemích mimo Evropskou unii
Tento symbol je platný v Evropské unii. Chcete-li tento výrobek zlikvidovat, vyžádejte si potřebné informace o správném způsobu likvidace od místních úřadů nebo od svého prodejce.

Tento výrobek je v souladu s požadavky směrnic EU o elektromagnetické kompatibilitě a elektrické bezpečnosti.

Změny v textu, designu a technických specifikací se mohou měnit bez předchozího upozornění a vyhrazujeme si právo na jejich změnu.

Copyright © 2014, Fast ČR, a. s.

Dvojdverová kombinovaná chladnička

NÁVOD NA OBSLUHU

PHILCO

Famous for Quality the World Over

PC 1721 BI

Vážený zákazník
Ďakujeme, že ste si kúpili výrobok značky PHILCO. Aby váš spotrebič slúžil čo najlepšie, prečítajte si všetky pokyny v tomto návode.

OBSAH

ČASŤ 1: PRED UVEDENÍM DO PREVÁDZKY 2
- Bezpečnostné opatrenia 2
- Bezpečnostné pokyny pre plyn R600a 4

ČASŤ 2: POPIS PRÍSTROJA 5

ČASŤ 3: INŠTALÁCIA 6
- Preprava a rozbalenie 6
- Umiestnenie 7
- Inštalácia 8
- Otočenie smeru otvárania dvierok 13
- Čistenie pred použitím 13
- Elektrické zapojenie 13

ČASŤ 4: NASTAVENIE TEPLOTY 15
- Nastavenie termostatu 15
- Prepínač Super Freeze a nízke vonkajšie teploty (v závislosti od modelu) 15
- Zapnutie spotrebiča 16

ČASŤ 5: VNÚTORNÉ OSVETLENIE 18

ČASŤ 6: USPORIADANIE POTRAVÍN 19
- Rady pre chladenie potravín 19
- Tabuľka uchovávania potravín v chladničke 19
- Ukladanie mrazených potravín 20
- Tabuľka uchovávania potravín v mrazničke 21

ČASŤ 7: ODMRAZOVANIE 22

ČASŤ 8: PRAVIDELNÁ ÚDRŽBA 23
- Čistenie spotrebiča 23

ČASŤ 9: ČO MÁM ROBIŤ, AK… 25

ČASŤ 10: VÝKONNOSTNÝ ŠTÍTOK/TECHNICKÉ ÚDAJE 27

Copyright © 2014, Fast ČR, a. s.

ČASŤ 1: PRED UVEDENÍM DO PREVÁDZKY

Bezpečnostné upozornenia

Symboly:

Všeobecné rady pre optimálnu prevádzku spotrebiča

Všeobecné nebezpečenstvo

Horúce povrchy

Skôr ako uvediete spotrebič do prevádzky

- Prečítajte si pozorne návod na použitie a na montáž pred inštaláciou, zapnutím a používaním prístroja! Tento návod obsahuje dôležité informácie týkajúce sa inštalácie, použitia a údržby spotrebiča. Návod si uschovajte aj na neskoršie nahliadnutie, prípadne pre ďalších majiteľov spotrebiča v prípade ďalšieho predaja výrobku.

Ak je spotrebič prepravovaný v horizontálnej polohe, olej z kompresora môže zatiecť do chladiaceho okruhu. Preto ponechajte spotrebič počas 12 hodín pred zapnutím vo vertikálnej polohe, aby olej natiekol späť do kompresora.

Po vybalení spotrebič starostlivo prezrite, či nie je nejako poškodený. Presvedčte sa taktiež, že kábel nie je poškodený. Ak zistíte nejaké poruchy, vypnite spotrebič a kontaktujte predajcu alebo v prípade poškodeného prívodného kábla servisné centrum. Ak je prístroj a všetky jeho súčasti v poriadku, nainštalujte ho podľa pokynov v príslušnej kapitole.

- Pri inštalácii spotrebiča na miesto, príp. pri posúvaní spotrebiča, by mohlo dôjsť k jeho zatlačeniu alebo poškodeniu prívodného kábla. Skontrolujte, či prívodný kábel nikde neprekáža.
- Pred pripojením spotrebiča k zdroju elektrickej energie sa uistite, že kapacita systému zodpovedá údajom uvedeným na výkonnostnom štítku spotrebiča.
- Akékoľvek úpravy domovej elektroinštalácie nutné na pripojenie spotrebiča môže vykonať iba odborný pracovník.

Ak presúvate spotrebič z jeho obvyklej pozície, je nutné si uvedomiť, že aj keď ste odpojili prívodný kábel, súčasti na zadnej strane spotrebiča môžu byť ešte určitý čas veľmi horúce.

Tento spotrebič nie je určený na zabudovanie. Nezakrývajte alebo nezaložte otvory prívodu a odvodu vzduchu. Nedostatočné vetranie spôsobí zlú funkciu a poškodenie spotrebiča.

Prevádzka prístroja

- Používajte spotrebič iba na účely, na ktoré je určený.
- Tento spotrebič je určený výhradne na domáce použitie, na uchovávanie alebo zmrazovanie potravín a na prípravu ľadu.
- Teplota vnútri chladničky i mrazničky môže mierne stúpať alebo klesať, tieto zariadenia nie sú preto vhodné na uchovávanie výrobkov (napr. liekov), ktoré vyžadujú stabilnú teplotu.

Nepoužívajte vnútri spotrebiča žiadne ďalšie elektrospotrebiče (napr. vyhrievacie telesá, elektrické zmrzlinové strojčeky atď.). Hrozí nebezpečenstvo výbuchu!

Copyright © 2014, Fast ČR, a. s.

Neukladajte do chladničky potraviny s horľavými hnacími plynmi (napr. spreje) a žiadne výbušné, kontaminujúce alebo prchavé látky. Hrozí nebezpečenstvo výbuchu!

Neskladujte v mraziacom priestore tekutiny vo fľašiach a plechovkách (najmä nápoje s obsahom oxidu uhličitého). Fľaše a plechovky môžu prasknúť!

- Vysoko percentný alkohol ukladajte len s pevným uzáverom a vo zvislej polohe.
- Nepoužívajte podstavec, zásuvky, dvierka spotrebiča atď. ako stúpadlo alebo ako opierku. Hrozí nebezpečenstvo zranenia osôb alebo poškodenie spotrebiča.
- Dbajte na to, aby sa plastové súčasti spotrebiča a tesnenie dverí neznečistili olejom alebo tukom. Plastové súčasti a tesnenie sa potom stávajú poréznymi.
- Nekonzumujte zmrazené potraviny ihneď po vybratí z mraziaceho priestoru. Hrozí nebezpečenstvo omrzlín!

Vyhnite sa dlhšiemu kontaktu rúk so zmrazenými potravinami, ľadom alebo odparovacími rúrkami. Hrozí nebezpečenstvo omrzlín a primrznutia!

Neodporúčame vkladať horúce tekutiny alebo jedlá dovnútra chladničky a plniť nádoby až po okraj.

Neukladajte na chladničku krehké, ťažké alebo nestabilné predmety.

Deti v domácnosti

- Nikdy nenechávajte obaly a ich súčasti deťom. Hrozí nebezpečenstvo otravy alebo udusenia skladacími kartónmi a fóliami!
- Tento spotrebič nie je žiadna hračka pre deti!
- Pri spotrebičoch so zámkou na dverách: nenechávajte kľúče v dosahu detí!
- Ak už chladničku nebudete používať, demontujte dvierka, tesnenie, police a uložte ich na bezpečné miesto. Predídete tak nebezpečenstvu uviaznutia dieťaťa vnútri chladničky.

Údržba a čistenie

Skôr než začnete s pravidelnou alebo mimoriadnou údržbou, odpojte prívodný kábel spotrebiča alebo vypínajte istenie. Neťahajte nikdy za sieťový prívodný kábel, ale vždy priamo za vidlicu.

Nepoužívajte mechanické ani iné zariadenia, okrem zariadení odporúčaných výrobcom, na to, aby ste urýchlili proces rozmrazovania.

- Neodmrazujte alebo nečistite spotrebič pomocou parného čistiaceho prístroja! Para môže vniknúť do elektrických súčastí spotrebiča, kde by mohlo dôjsť ku skratu. Hrozí nebezpečenstvo zásahu elektrickým prúdom!
- Zmrznutú vrstvu ľadu a primrznuté potraviny neodstraňujte nožom alebo ostrým predmetom. Môžete tým poškodiť rúrky na chladiace médium. Pri úniku chladiaceho média môže dôjsť k poraneniu očí alebo sa môže vznietiť.

Všeobecné pokyny

- Zariadenie nie je určené na použitie osobami (vrátane detí) so zníženými fyzickými, zmyslovými alebo psychickými schopnosťami, nedostatkom skúseností a znalostí, pokiaľ nie sú pod dozorom alebo neboli poučené o použití zariadenia osobou zodpovednou za ich bezpečnosť. Deti by mali byť pod dozorom, aby sa so zariadením nehrali.
- Tento spotrebič je otestovaný v súlade so smernicami platnými v Európskej únii.
- Tesnosť chladiaceho okruhu je preskúšaná.
- Tento výrobok zodpovedá príslušným bezpečnostným ustanoveniam pre elektrické spotrebiče platným v Európskej únii.

Copyright © 2014, Fast ČR, a. s.

Technická bezpečnosť

Spotrebič obsahuje chladiaci plyn ISOBUTÁN (R600a). Spotrebič prepravujte resp. presúvajte len s maximálnou opatrnosťou, vyhnite sa nadmerným nárazom a otrasom, aby nedošlo k poškodeniu spotrebiča. Ak dôjde k poškodeniu chladiaceho okruhu a možnému úniku chladiaceho plynu, vzniká riziko výbuchu, ktorý môže byť vyvolaný iskrou alebo plameňmi. Ak spotrebič vykazuje známky poškodenia, nesmie byť uvedený do prevádzky. V takom prípade kontaktujte servisné centrum, vyvetrajte miestnosť, kde je zariadenie umiestnené a zamedzte šíreniu plameňov alebo iným zásahom do zariadenia.

Bezpečnostné pokyny pre plyn R600a

Opatrenia v prípade náhleho úniku
Ak je možné vetrať, nechajte materiál odpariť.

Vlastnosti plynu
Plyn je vysoko horľavý, je nutné celkom vylúčiť kontakt s otvoreným ohňom a horúcimi povrchmi. Pretože je plyn R600a ťažší než vzduch, môže dochádzať k jeho vysokej koncentrácii pri zemi, kde je vetranie slabé.

Prvá pomoc

Vdýchnutie
Odveďte zasiahnutú osobu zo zamoreného priestoru na teplé, dobre vetrané miesto. Dlhodobý pobyt v zamorenom území môže spôsobiť dusenie, prípadne stratu vedomia. Ak je to nutné, zaveďte umelé dýchanie a v mimoriadne vážnej situácii, pod odborným lekárskym dohľadom, podajte kyslík.

Kontakt s pokožkou
Pri náhodnom kontakte s pokožkou nedôjde k ohrozeniu zdravia, radšej dôkladne umyte postihnuté miesto. Tekutý postrek alebo rozprášená tekutina môžu spôsobiť omrzliny, umyte postihnuté miesto veľkým množstvom vody a privolajte ošetrujúceho lekára.

Kontakt s očami
Ak sú zasiahnuté oči, vymyte ich veľkým množstvom vody, snažte sa pri tom mať oči otvorené, a čo najskôr zavolajte špecializovaného lekára.
Ak dôjde k styku s plynom alebo vdýchnutiu plynu R600a, kontaktujte svojho lekára.

Copyright © 2014, Fast ČR, a. s.

ČASŤ 2: POPIS PRÍSTROJA

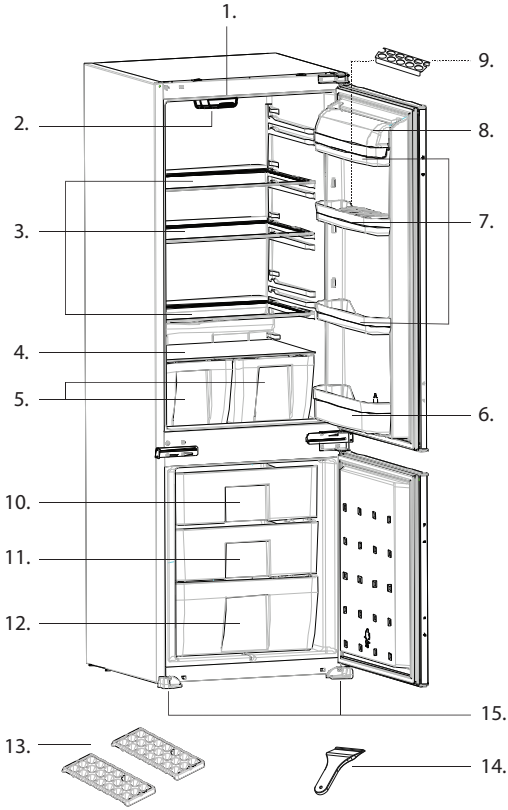

1. Termostat
2. Osvetlenie a kryt osvetlenia
3. Polica
4. Kryt zásuvky na ovocie a zeleninu
5. Zásuvky na ovocie a zeleninu
6. Polica na fľaše
7. Prostredná polica
8. Kryt hornej police*
9. Priehradka na vajcia
10. Kryt schránky mrazničky
11. Zásuvka mrazničky
12. Spodná zásuvka mrazničky
13. Formička na ľad
14. Plastová škrabka na odstránenie ľadu
15. Nastaviteľné nohy

* Iba na vybraných modeloch

POZNÁMKA:
Rozdiely v obrázku sa môžu meniť bez predchádzajúceho upozornenia.

Copyright © 2014, Fast ČR, a. s.

ČASŤ 3: INŠTALÁCIA

Preprava a rozbalenie

Ak je spotrebič prepravovaný v horizontálnej polohe, olej z kompresora môže natiecť do chladiaceho okruhu. Preto ponechajte spotrebič počas 12 hodín pred zapnutím vo vertikálnej polohe, aby olej natiekol späť do kompresora.
Odstráňte vonkajší obal, odstráňte ochranný film z povrchu spotrebiča (ak je použitý) a očistite vonkajšiu časť spotrebiča na to určeným prípravkom. Nepoužívajte škrabky ani hrubé látky, ktoré by mohli nenávratne poškodiť povrchy spotrebiča. Opatrne odstráňte všetky papiere a lepiace pásky zo spotrebiča, dverí a ďalších častí zabalených v polystyréne. Vyberte dokumenty a príslušenstvo znútra spotrebiča.
Obalový materiál je recyklovateľný a je označený symbolom recyklácie. Pri likvidácii sa riaďte miestnymi predpismi. Obalové materiály (plastové vrecká, polystyrénové časti atď.) sa musia uchovávať mimo dosahu detí, pretože predstavujú možný zdroj nebezpečenstva.
Spotrebič dôkladne prezrite. Ak zistíte nejaké chyby, ukončite inštaláciu a kontaktujte predajcu.

Prevádzkové podmienky

Správna prevádzka spotrebiča, teploty chladenia a mrazenia sú garantované iba pri zachovaní nasledujúcich podmienok:

- Teplota miestnosti, v ktorej je spotrebič umiestnený, zodpovedá klimatickej triede uvedenej na výkonnostnom štítku spotrebiča.
- Maximálna relatívna vlhkosť okolia: 90 %.
- Spotrebič musí byť umiestnený v dostatočnej vzdialenosti od zdrojov tepla (napr. rúry na pečenie, centrálneho vykurovania, priamych slnečných lúčov atď.).
- Zariadenie musí byť umiestnené tak, aby bolo chránené pred poveternostnými vplyvmi.
- Pravidelná údržba je vykonávaná podľa pokynov v tomto návode.
- Vetracie otvory v kryte spotrebiča nesmú byť zakryté žiadnymi zábranami.
- Správna inštalácia (napr. vyváženie, kapacita systému zodpovedá údajom na výkonnostnom štítku spotrebiča).

Tabuľka – Klimatická trieda

Klimatická trieda	Teplota okolia
SN	+10°C až +32°C
N	+16°C až +32°C
ST	+16°C až +38°C
T	+16°C až +43°C

Copyright © 2014, Fast ČR, a. s.

Umiestnenie

Priestor na umiestnenie spotrebiča musí spĺňať požiadavky uvedené v odseku „Prevádzkové podmienky“ a musí mať stabilnú podlahu s nosnosťou zodpovedajúcou nosnosti spotrebiča.

Spotrebič je určený na vstavanie.

Musíte zachovať vzdialenosti a rozmery spotrebiča, aby bola zaistená jeho správna funkcia:
1. Horná časť najmenej 20 cm;
2. Zadná časť najmenej 10 cm;
3. Stena na strane, kde sa otvárajú dvere najmenej 30 cm.

Požiadavky na vetranie
Priestor za spotrebičom musí umožňovať dostatočné prúdenie vzduchu.

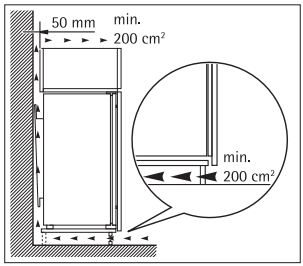

Vyrovnajte spotrebič pomocou nastaviteľných nôh, zaistite medzeru medzi spodným okrajom spotrebiča a zemou, aby bola zaistená cirkulácia chladiaceho vzduchu, čím zaistíte optimálny výkon chladiaceho okruhu.

Skontrolujte, či žiadne potrubie na obeh chladiaceho média nie je počas inštalácie žiadnym spôsobom poškodené.

- Používajte spotrebič iba na účely, na ktoré je určený.
- Spotrebič musí byť umiestnený na pevnom a rovnom povrchu.

Týmto spôsobom bude zaistený voľný obeh chladiaceho média a účinná prevádzka vášho spotrebiča.

- Ak je to možné, umiestnite spotrebič do chladnej, dobre vetranej a suchej miestnosti.
- Neumiestňujte spotrebič na priame slnečné svetlo, ani do miestnosti s vysokou teplotou, do blízkosti akýchkoľvek zdrojov priameho tepla, ako je kúrenie, rúra, sporák atď. – to by znamenalo, že kompresor by musel pracovať omnoho viac a výsledkom by bola i znateľne vyššia spotreba energie.

Ak nie je možné predísť inštalácii v blízkosti priameho zdroja tepla, odporúčame medzi spotrebič a tepelný zdroj umiestniť vhodnú izolačnú dosku (nepoužívajte azbest) alebo aspoň dodržať nasledujúce minimálne vzdialenosti:

- Od plynového alebo elektrického sporáka 3 cm;
- Od radiátora alebo rúry a pod. 30 cm;
- Od iného chladiaceho spotrebiča 2 cm.

Na spotrebič neumiestňujte žiadne spotrebiče, ktoré na spotrebič uvoľňujú teplo, ako sú mikrovlnné rúry, hriankovače a pod.

Copyright © 2014, Fast ČR, a. s.

Nikdy nezakrývajte ventilačnú mriežku. Zástrčku vyťahujte zatiahnutím za samotnú vidlicu, pri odpájaní spotrebiča od siete nikdy neťahajte za kábel.

Pred zapnutím nechajte spotrebič v konečnom umiestnení stáť 12 hodín, obeh chladiaceho média sa tak stabilizuje a nevyskytnú sa žiadne prevádzkové problémy. Pred pripojením spotrebiča k sieti sa presvedčte, že je vnútri celkom suchý – najmä v rohoch.

Varovanie pred nebezpečenstvom

Chladiace médium môže byť vysoko horľavé, v závislosti od zloženia. Okruh chladiaceho média bol hermeticky uzatvorený a utesnený a bol mnohokrát testovaný na možné úniky. Akýkoľvek neodborný zásah môže spôsobiť nebezpečenstvo požiaru. Ubezpečte sa, že nedochádza k žiadnemu mechanickému narušeniu či vplyvu na obeh paliva, najmä v prístupných častiach okolo kompresora.
Do chladiaceho systému môže zasahovať iba odborne kvalifikovaný personál.

Inštalácia

POZNÁMKA:
Odporúčame, aby inštaláciu vykonal autorizovaný servisný technik.
Pred inštaláciou si pozorne prečítajte všetky inštrukcie uvedené v tomto návode.
Inštalujte spotrebič iba na rovný a suchý povrch.
Zmeňte smer otvárania dvierok, ak je to nutné.

1. Podľa obrázka A skontrolujte dodávané príslušenstvo.
2. Otvorte balenie. Vyberte dištančnú vložku ⑨ a rozlomte ju na 3 časti, ako je znázornené na obrázku D. Stredná časť je koľajnica závesu dvierok ⑩. Ostatné dve časti sú dištančné vložky ⑪.
3. Do medzery zobrazenej na obrázku E vložte lištu ① a zaistite skrutkami ⑧, nedoťahujte.
4. Pretiahnite prívodný kábel cez ventilačný priestor a umiestnite ho tak, aby bolo možné po inštalácii zástrčku prívodného kábla ľahko zapojiť do sieťovej zásuvky (obr. B – C).
5. Odrežte okrajové tesnenie na výšku výklenku a nalepte ju rubovou stranou na závesy dvierok spotrebiča (obr. E).
6. Naddvihnite spotrebič a posuňte ho do kuchynskej linky.
7. Oprite spotrebič o kuchynskú linku a zarovnajte predné nohy s predným okrajom kuchynskej linky (obr. F).
8. Otvorte dvierka spotrebiča a pomocou skrutiek ⑦ zaskrutkujte predné nohy (obr. G).
9. Teraz dotiahnite lištu ① pomocou skrutiek ⑦ (obr. G).
10. Pomocou skrutiek ⑦ pripevnite závesy k dvierkam kuchynskej linky (obr. G).
11. Zavrite dvierka spotrebiča. Vyskrutkujte a vyberte matice ⑭, podložky ⑬, nastavovacie skrutky ⑫ z horných dvierok ⑲ spotrebiča (obr. H).
12. Vyberte vložky z pásov na koľajniciach závesu dvierok ⑩. Umiestnite koľajnice závesu dvierok ⑩ na horné dvierka ⑲ spotrebiča vložením hlavných skrutiek do otvorov v horných dvierkach ⑲ spotrebiča, zarovnaním predného povrchu koľajníc závesu dvierok ⑩ a dvierok spotrebiča. Nechajte koľajnice závesu dvierok ⑩ pripevniť na horné dvierka spotrebiča ⑲ (obr. H).
13. Nasaďte záves dvierok ② na koľajnicu ⑩ (obr. J – K).
14. Vyberte vložky z pásov na prednej strane závesu dvierok ②.
15. Vyberte vložky z pásov na vložkách dvierok ⑪ a pripevnite ich na horné dvierka ⑮ bližšie k horným rohom (obr. K).
16. Oprite dvierka ⑮ o záves dvierok ②, zarovnaním vložiek dvierok ⑪ naľavo, napravo a na horných rohoch so stranami spotrebiča alebo s dvierkami bližšej a hornej časti kuchynskej linky (obr. K).

Copyright © 2014, Fast ČR, a. s.

17. Uistite sa, že horné dvierka ⑮ sú pripevnené na závese dvierok ②. Ťahajte dvierka ⑮ spotrebiča tak, aby sa záves dvierok ② po koľajnici závesu dvierok ⑩ voľne posúval. Skontrolujte, či záves dvierok ② zostáva upevnený na horných dvierkach ⑮ (obr. L).
18. Položte horné dvierka ⑮ na podlahu a priskrutkujte záves dvierok ② na horné dvierka ⑮ pomocou skrutiek ⑦ (obr. L).
19. Aby ste zabránili možným chybám, sú plastové rozperky Ⓐ pripevnené na závese dvierok ②. Vyberte plastové rozperky Ⓐ (obr. M).
20. Vyberte koľajnice závesov dvierok ⑩ z horných dvierok ⑲. Pripevnite nastavovacie skrutky ⑫ do otvorov horných dvierok ⑲ ponechaním nutného priestoru na použitie dvernej rozpery ⑪ (obr. N).
21. Otvorte horné dvierka spotrebiča ⑲. Umiestnite horné dvierka ⑮ k spotrebiču vložením nastavovacích skrutiek ⑫ do otvorov v závese dvierok ② (obr. N).
22. Vložte podložky ⑬ a zaskrutkujte matice ⑭ na nastavovacie skrutky ⑫ (obr. N).
23. Medzera 1 – 2 mm medzi samotným spotrebičom a dvierkami je nutná na správny chod spotrebiča. Zatvorte dvierka a nastavte dvierka kuchynskej linky ⑮ dotiahnutím alebo uvoľnením nastavovacích skrutiek ⑫ na vertikálne nastavenie a pomocou otvorov v závese dvierok ② v ďalšom smere (obr. P1).
24. Vložte upevnenie spodnej časti dvierok ⑤ do spodnej časti horných dvierok spotrebiča ⑲, medzi horné dvierka spotrebiča ⑲ a horné dvierka kuchynskej linky ⑮. Priskrutkujte upevnenie spodnej časti dvierok ⑤ k spotrebiču pomocou skrutiek ⑥ (obr. O).
25. Priskrutkujte upevnenie spodnej časti dvierok ⑤ k horným dvierkam kuchynskej linky ⑮ pomocou skrutiek ⑦ (obr. O).
26. Na nastavenie priestoru medzi hornými dvierkami kuchynskej linky ⑮ a spotrebičom samotným uvoľnite skrutky ⑥ a potom nastavte priestor medzi hornými dvierkami spotrebiča ⑲ a hornými dvierkami kuchynskej linky ⑮ pomocou pružinového efektu upevnenia spodnej časti dvierok ⑤, zatiaľ čo znovu pripevňujete skrutky ⑥.
27. Nasaďte kryt závesu ③ na záves dvierok ② (obr. P2).
28. Celý postup opakujte pre dolné dvierka.

Copyright © 2014, Fast ČR, a. s.

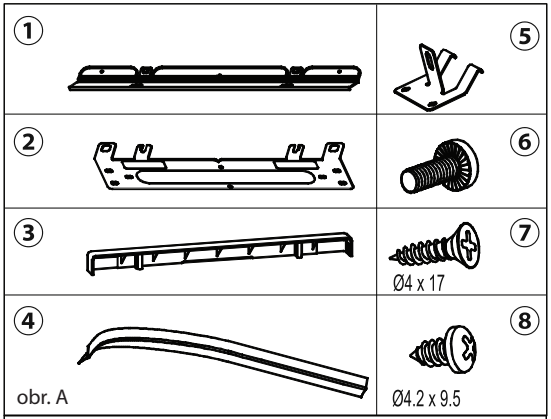

obr. A

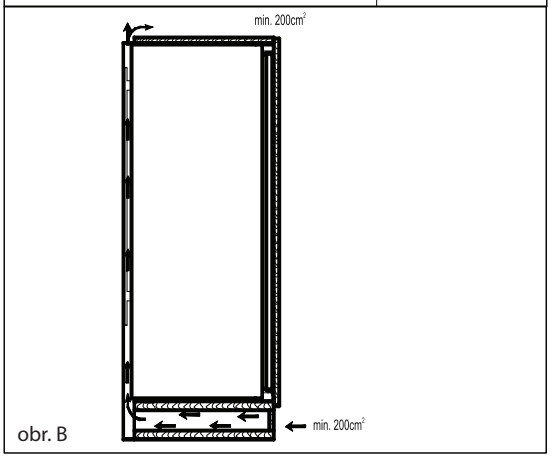

obr. B

Copyright © 2014, Fast ČR, a. s.

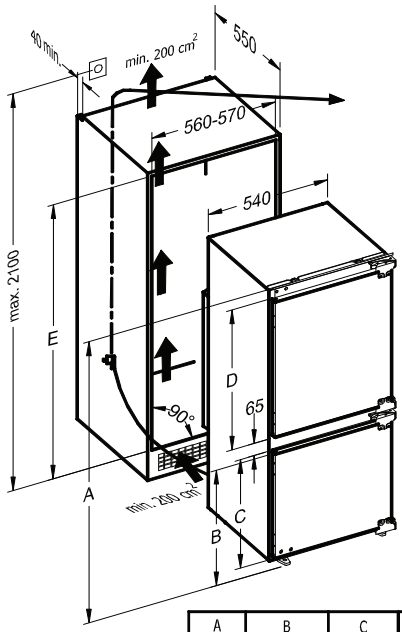

(mm)

A	B	C	D	E
1770	660	622	1011	1770-1790
1445	1025	987	310	1445-1465

obr. C

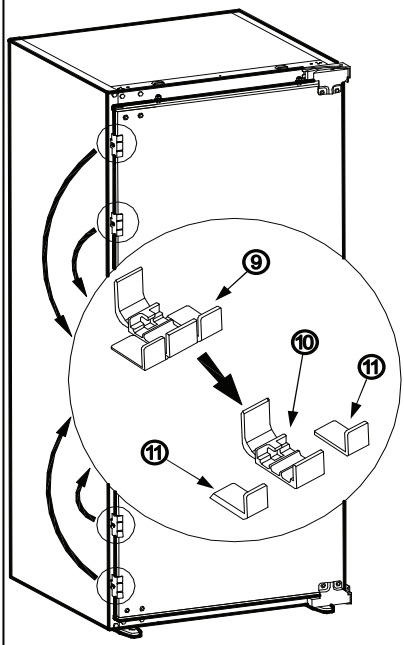

obr. D

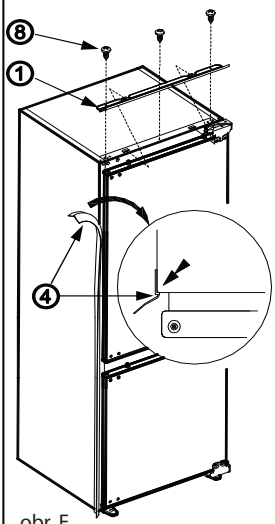

obr. E

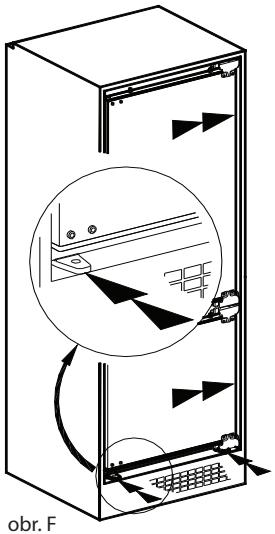

obr. F

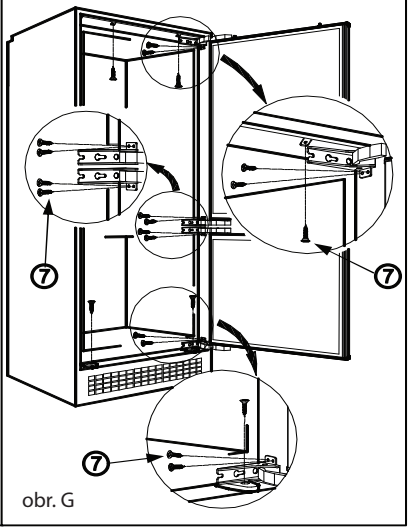

obr. G

Copyright © 2014, Fast ČR, a. s.

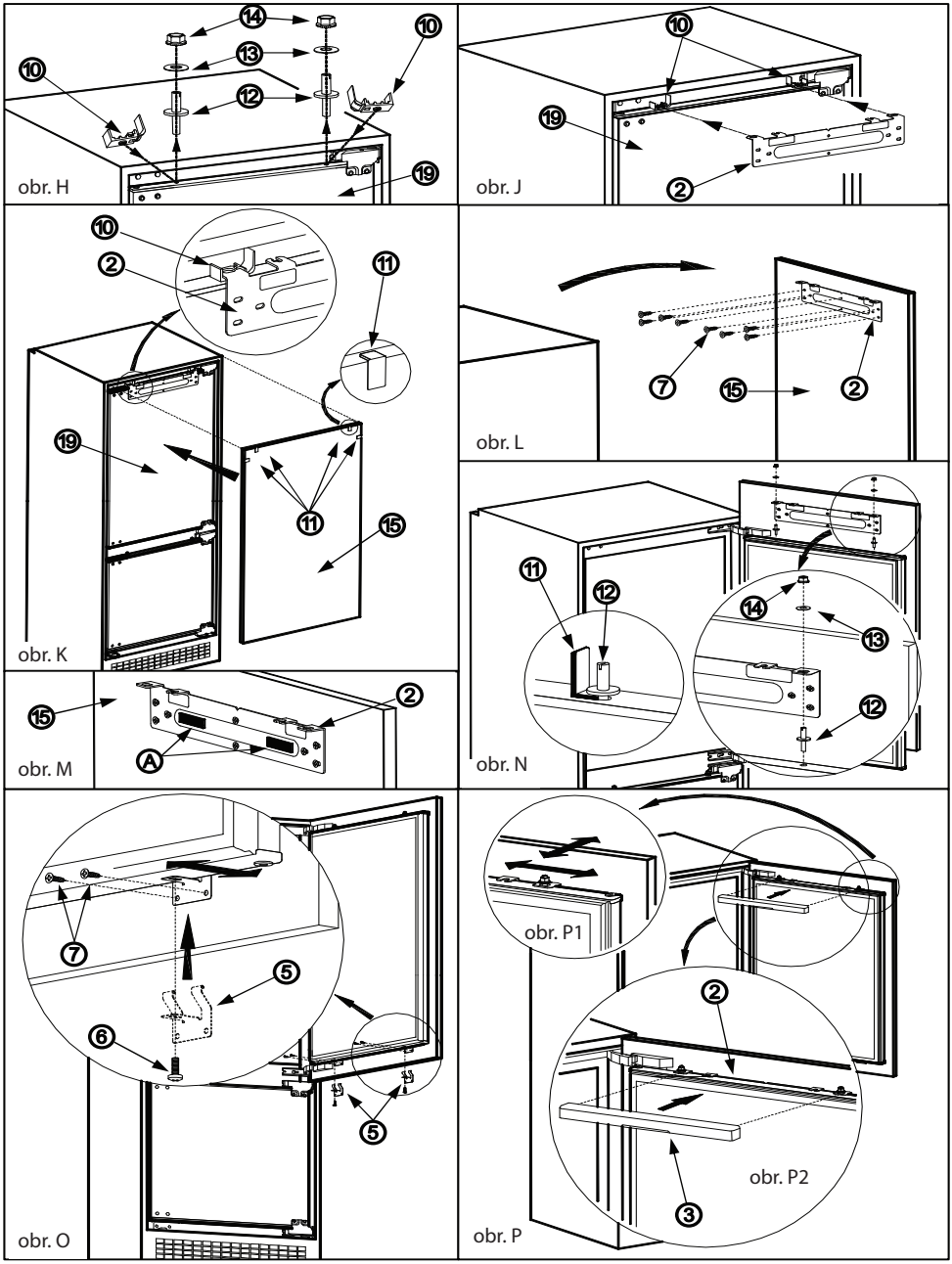

Copyright © 2014, Fast ČR, a. s.

Otočenie smeru otvárania dvierok

Buďte opatrní, aby ste si nepricvikli prsty do závesov (horný záves ⑳a dolný záves ⑳b).

1. Vyskrutkujte skrutky z predného povrchu horných dvierok ⑲. Vyberte horné dvierka spotrebiča ⑲ a uložte na bezpečnom mieste (obr. S).
2. Vezmite záslepky z prednej časti horných dvierok ⑲ a vložte ich do otvorov na opačnej strane (obr. S).
3. Otvorte záves horných dvierok ⑳a a záves dolných dvierok ⑳b (obr. S) a rozmontujte ich (obr. T).
4. Vložte záslepky na druhú stranu (obr. T).
5. Vložte záves horných dvierok ⑳a a záves dolných dvierok ⑳b do náprotivného rohu (obr. T).
6. Nasaďte horné dvierka ⑲ (obr. U).
7. Opakujte celý proces pre dolné dvierka.

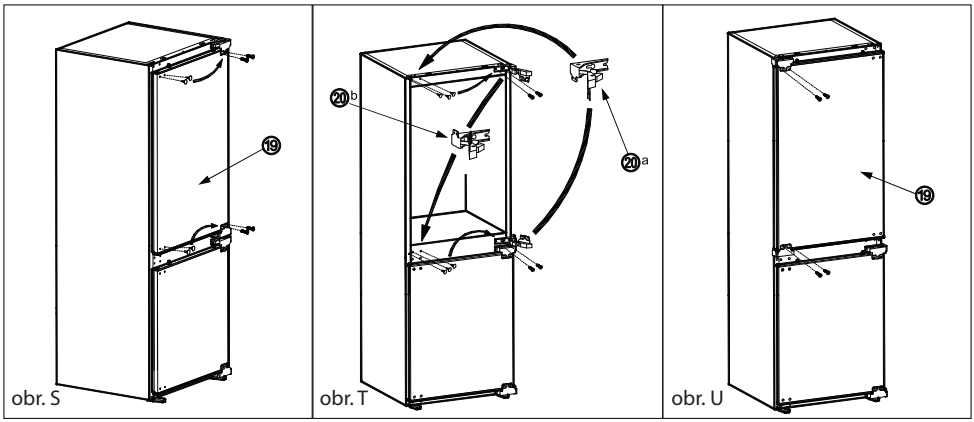

obr. S obr. T obr. U

Čistenie pred použitím

Presvedčte sa, že ste odstránili zo spotrebiča všetky lepiace pásky slúžiace na uchytenie príslušenstva. Potom očistite všetky vnútorné časti vlažnou vodou s neutrálnym čistiacim prostriedkom, octom alebo uhličitanom sodným – tým odstránite charakteristický zápach nových súčastí – následne dôkladne vysušte. Nepoužívajte saponáty alebo agresívne prípravky, ktoré by mohli poškodiť povrchy.

Elektrické zapojenie

Pred tým, než zapojíte zástrčku do sieťovej zásuvky, zaistite, že:

- Máte úplne suché ruky.
- Napätie a frekvencia uvedené na výkonnostnom štítku spotrebiča zodpovedajú údajom, ktoré sú v domovej napájacej sieti (povolená tolerancia od -6 % do +6 % pre menovité napätie, v prípade použitia pri iných napätiach použite menič napätia zodpovedajúcich parametrov).
- Kábel a zástrčka nie sú poškodené alebo prištiknuté ťažkými predmetmi.
- Prívodný kábel nie je príliš napnutý, nie je povolené používať predlžovací kábel.

Copyright © 2014, Fast ČR, a. s.

Nepripájajte spotrebič k usmerňovaču prúdu (napr. slnečná elektráreň) alebo pomocou predlžovacieho kábla.

Spotrebič musí byť pripojený k fungujúcemu uzemneniu.
V prípade, že sieťová zásuvka domáceho systému nie je uzemnená v súlade so súčasnými právnymi predpismi, pripojte spotrebič po konzultácii so špecializovaným technikom k samostatnému uzemneniu.
Výrobca nie je zodpovedný za úrazy vzniknuté následkom nerešpektovania týchto pokynov.

Ak chladničku počas inštalácie nevyrovnáte, nemusia sa dvierka správne dovierať a tesnenie nemusí riadne tesniť, čo bude mať za následok problémy s chladením, námrazou alebo vlhkosťou. Vyrovnanie chladničky je veľmi dôležité.

Chladničku vyrovnáte pomocou nastaviteľných nôh – ich otáčaním v smere hodinových ručičiek chladničku zdvíhate a ich otáčaním proti smeru hodinových ručičiek chladničku spúšťate.

Copyright © 2014, Fast ČR, a. s.

ČASŤ 4: NASTAVENIE TEPLOTY

Nastavenie termostatu

Termostaty chladničky a mrazničky automaticky regulujú teploty vnútri jednotlivých oddelení. Otočením termostatu na hodnotu 5 dosiahnete nižšie teploty. Posunutím termostatu do polohy „0“ vypnete spotrebič, ktorý prestane a nebude chladiť.

Nastavenie termostatu mrazničky

0: Spotrebič je vypnutý.
1–2 : Na krátkodobé skladovanie potravín v mrazničke nastavte termostat medzi minimálnu a strednú hodnotu.
3–4 : Na dlhodobé skladovanie potravín v mrazničke nastavte termostat na strednú hodnotu.
5: Na zmrazenie čerstvých potravín. Spotrebič bude nastavený na najnižšiu teplotu.

Pre modely A+
Oddelenie mrazničky označené symbolom ✱✱✱✱ sa používa na skladovanie mrazených potravín a zamrazenie čerstvých alebo uvarených potravín. Súčasne je spotrebič vhodný na prípravu kociek ľadu. Horná priehradka mrazničky označená symbolom ✱✱ je obzvlášť vhodná na skladovanie zmrzliny alebo zmrazených potravín určených na rýchlu konzumáciu alebo spotrebu.

Prepínač Super Freeze a nízke vonkajšie teploty (v závislosti od modelu)

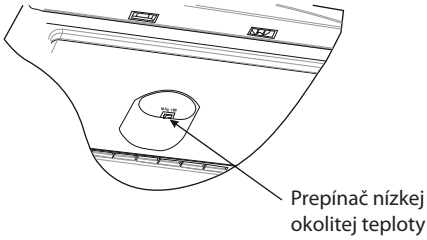

0: Poloha vypnuté.
I: Poloha zapnuté.

a) Super mrazenie: Ak okolitá teplota stúpne nad 18 °C, tento prepínač sa použije ako prepínač super mrazenia.
Na zmrazenie čerstvých potravín alebo po rozsvietení červenej svetelnej kontrolky zostane spotrebič v prevádzke dlhší čas. Hneď ako dôjde k zníženiu vonkajšej teploty (alebo zhasne červená kontrolka), nastavte termostat na pôvodnú hodnotu.
b) Nízka okolitá teplota: Ak okolitá teplota klesne pod 18 °C, tento prepínač sa použije ako prepínač nízkej okolitej teploty.
Ak okolitá teplota stúpne nad 18 °C a ak nechcete použiť funkciu super chladenia, je potrebné túto funkciu vypnúť.

Copyright © 2014, Fast ČR, a. s.

POZNÁMKA:
a) Na úsporu energie neprepínajte do polohy „I“, ak to nie je potrebné.
b) Ak červená svetelná kontrolka svieti dlhšie než 48 hodín, vypnite spotrebič a kontaktujte autorizovaný servis.

Zapnutie spotrebiča

Hneď ako zapojíte zástrčku prívodného kábla do sieťovej zásuvky, uistite sa, že sa rozsvietila svetelná kontrolka napájania zeleno. Potom otočte termostaty chladničky a mrazničky do polohy medzi 2 – 4. (Na dosiahnutie najlepšej vnútornej teploty v chladničke alebo mrazničke nastavte termostat do polohy medzi 2 a 4.)

- Ak ste zapli spotrebič prvýkrát, odporúčame nechať spotrebič zapnutý bez vložených potravín aspoň 24 hodín, aby sa dosiahla optimálna teplota na chladenie alebo mrazenie.
- Za tento čas neotvárajte dvierka ani nevkladajte potraviny dovnútra chladničky ani mrazničky.
- Pred opätovným zapnutím alebo zapojením zástrčky prívodného kábla do sieťovej zásuvky nechajte spotrebič aspoň 5 minút odpočinúť, aby ste zabránili poškodeniu kompresora.

Príslušenstvo

Miska na prípravu kociek ľadu

- Na prípravu kociek ľadu naplňte misku na prípravu kociek ľadu vodou a vložte ju do mrazničky.
- Po zamrznutí vody vyberte kocky ľadu skrútením misky podľa obrázka uprostred.

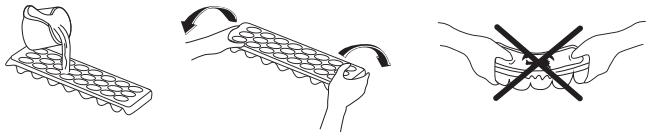

Držiak na fľaše (v závislosti od modelu)

Aby ste zabránili rozliatiu obsahu fliaš alebo ich prevrhnutiu pri otváraní dvierok, použite držiak na fľaše. Súčasne tiež zabránite tvorbe nežiaduceho zvuku cinkania fliaš pri otváraní alebo zatváraní dvierok chladničky.

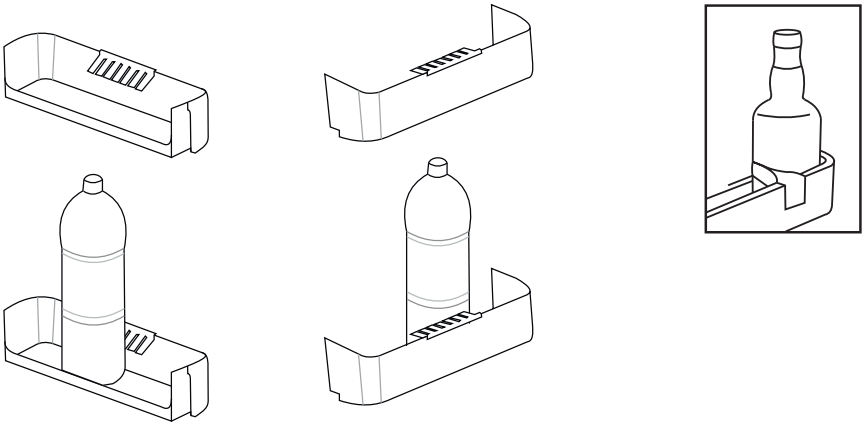

Copyright © 2014, Fast ČR, a. s.

Odmrazovanie chladničky

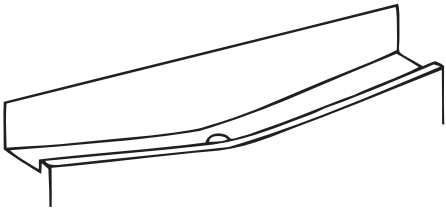

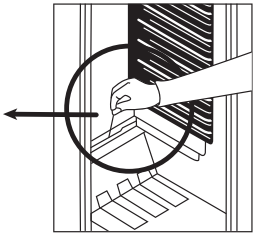

- Odmrazovanie chladničky prebieha automaticky počas procesu chladenia. Voda sa odvádza otvorom v zadnej časti chladničky do odparovacej nádoby, kde sa automaticky odparí.
- Aby ste zaistili správne fungovanie automatického odmrazovania chladničky, udržujte otvor a miesto okolo neho čisté a voľne priechodné.
- Ak dôjde k znečisteniu, bezodkladne túto časť vyčistite, príp. nalejte 1/2 pohára čistej vody do otvoru.

Odmrazovanie mrazničky

VAROVANIE!
Nepoužívajte ostré predmety na odstránenie zmrazených potravín alebo ľadu, môže dôjsť k poškriabaniu steny mrazničky.

V mrazničke sa tvoria vrstvy námrazy a ľadu pri normálnej prevádzke. Námrazu je potrebné pravidelne odstraňovať (napr. pomocou plastovej škrabky).
Po prekročení určitej hrúbky (spravidla 3 – 5 mm), funguje námraza ako izolácia a narušuje prenos tepla.

- Deň pred očakávaným čistením mrazničky nastavte termostat na „5“, aby potraviny celkom zmrzli.
- Vyberte zmrazené potraviny a zabaľte ich do niekoľkých vrstiev novín. Náhle zvýšenie teploty by mohlo skrátiť ich trvanlivosť. Ak by došlo k čiastočnému rozmrazeniu potravín, je potrebné takéto potraviny skonzumovať čo najskôr.
- Nastavte termostat na „0“, vypnite spotrebič a vytiahnite prívodný kábel zo sieťovej zásuvky.
- Nechajte dvierka otvorené na urýchlenie procesu odmrazovania. Odstráňte uvoľnenú námrazu z mrazničky.

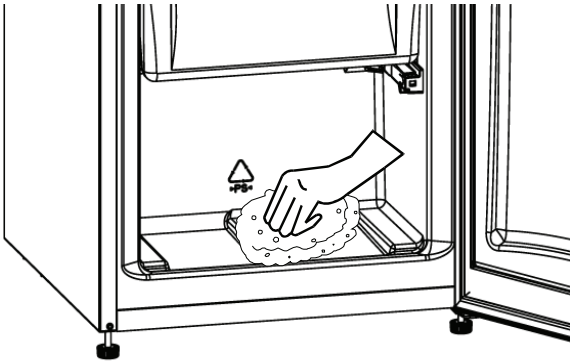

Copyright © 2014, Fast ČR, a. s.

- Utrite vnútorný povrch vlažnou vodou s trochou kuchynského prípravku na umývanie riadu. ***Nepoužívajte hrubé čistiace prostriedky, benzín, riedidlo ani iné podobné látky na čistenie.***
- Utrite vnútorný povrch suchou a čistou utierkou, zástrčku prívodného kábla zapojte do sieťovej zásuvky a termostat otočte do polohy „5“. Po 24 hodinách nastavte termostat na požadovanú hodnotu.

Výmena žiarovky

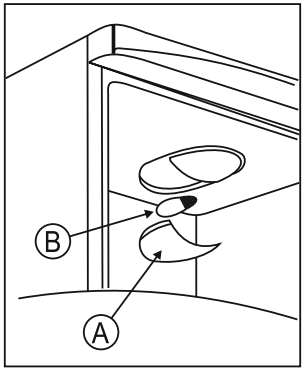

1. Spotrebič odpojte od zdroja energie.
2. Stlačte háčiky na stranách hornej časti krytu a vyberte kryt žiarovky (A).
3. Vymeňte žiarovku (B) za novú (s výkonom nepresahujúcim 15 W).
4. Vráťte späť kryt osvetľovacieho telesa a chladničku pripojte k elektrickej sieti.

ČASŤ 5: VNÚTORNÉ OSVETLENIE

Na všetkých spotrebičoch vybavených osvetlením je namontovaný spínač. Pri zapnutí chladničky pomocou ovládača termostatu sa osvetlenie automaticky zapne pri otvorení dverí a automaticky vypne pri zatvorení dverí.

Copyright © 2014, Fast ČR, a. s.

ČASŤ 6: USPORIADANIE POTRAVÍN

- Potravinové výrobky, ktoré sú náchylné na absorpciu pachov alebo uvoľňujú arómu, je vždy potrebné ukladať do uzatvorených schránok alebo do vhodného balenia.
- Ovocie, zeleninu a šalátové výrobky je možné skladovať nebalené v zásuvkách na zeleninu.
- Vhodnými baliacimi materiálmi na potraviny sú: potravinová fólia, alobal, sklenené schránky a pod.
- Výrobky by sa nemali dotýkať zadnej steny, inak môžu primŕzať.
- Horúce jedlá a nápoje vždy pred vložením do chladničky nechajte dostatočne vychladnúť.
- Dvere otvárajte iba na krátky čas, aby nedošlo k otepleniu vnútorného priestoru chladničky. Šetrí to energiu.
- Nikdy neskladujte výbušné materiály alebo výrobky s horľavými stlačenými plynmi (napr. dávkovače šľahačky s tlakovými kapsulami/bombičkami, sprejové plechovky) – **RIZIKO VÝBUCHU**!
- Oleje, určené na prípravu pokrmu, neumiestňujte do vyberateľných schránok vo dverách chladničky. Môžu spôsobiť trhliny vzniknuté napätím v plaste na dverách.
- Alkoholické nápoje je nutné vždy skladovať v chladnej zóne, vo zvislej polohe a celkom bezpečne uzavreté.

Rady pre chladenie potravín

Pri cirkulácii vzduchu v chladničke vznikajú oblasti s rôznou teplotou. Tieto oblasti sú zvlášť vhodné na uchovanie rôznych druhov potravín. Umiestňujte potraviny tak, aby vzduch mohol okolo potravín voľne prúdiť. Najchladnejšie zóny (vhodné napr. na uchovávanie mäsa) sa nachádzajú hneď nad zásuvkami na zeleninu. Naproti tomu, menej chladné zóny sú hore smerom von a vo dverách (ideálne na uchovávanie masla či syrov).

Tabuľka uchovávania potravín v chladničke

Potravina	Spôsob uchovávania	Zóna	Trvanlivosť
Mäso a ryby (rôzne), tvrdé syry	Ochranná fólia, alobal, uzatvorené sklenené kontajnery, plastové nádoby	Dolná časť chladničky	1 – 2 dni
Varené jedlá, studené jedlá, cukrovinky	Uzatvorené sklenené, plastové kontajnery	Akákoľvek polica	1 – 2 dni
Ovocie a zelenina	Uzatvorené balenie alebo hromadne	Zásuvka na ovocie/ zeleninu	3 – 4 dni
Banány, zemiaky, cibuľa, cesnak	Neuchovávajte v chladničke	-	-
Voda, víno, pivo, mlieko, ovocné džúsy, perlivé nápoje	Potravinové fľaše zo skla či plastu	Priehradka na dverách	Podľa dátumu spotreby
Nakladané alebo v oleji uložené potraviny, omáčky, maslo, mäkké syry, vajcia	Pôvodné balenie	Priehradka na dverách	Podľa dátumu spotreby
Jogurt	Pôvodné balenie	Akákoľvek polica	Podľa dátumu spotreby

Copyright © 2014, Fast ČR, a. s.

Ukladanie mrazených potravín

Ak ste zapli chladničku prvýkrát alebo ste ju práve rozmrazili, otočte ovládačom teploty na hodnotu „7“ aspoň 2 hodiny pred vložením potravín do chladničky alebo mrazničky.
Všetky mrazené potraviny musia byť uložené do mrazničky čo najrýchlejšie od nákupu, aby sa zabránilo ich rozmrazeniu a prípadnej kontaminácii.
Skladujte mrazené výrobky podľa inštrukcií uvedených na obale od výrobcu.
Dbajte na zvýšenú opatrnosť pri manipulácii so zásuvkou, aby sa nepoškodil chladiaci obvod.

Ukladanie čerstvých potravín do mrazničky

Uistite sa, že je mraznička čistá, keďže samotné mrazenie nesterilizuje potraviny. Odporúčame mraziť potraviny v originálnom obale, príp. v dózach určených na mrazenie alebo v špeciálnych mraziacich vrecúškach. Nikdy nevkladajte do mrazničky horúce alebo teplé potraviny. Pred vložením do mrazničky nechajte potraviny celkom vychladnúť, zabaľte do plastového vrecúška, alobalu alebo dózy. Skontrolujte štítok mrazničky, aby ste sa uistili, koľko kíl čerstvých potravín (izbová teplota 25 °C) je mraznička schopná za 24 hodín zmraziť. Nikdy nevkladajte viac, než je povolené množstvo.

⚠ Nikdy nevkladajte do mrazničky fľaše so sýtenými nápojmi ani iné fľaše.

Pre lepší výsledok mrazenia ponechajte okolo potravín dostatočný priestor na cirkuláciu vzduchu.

Odporúčame nastavenie medzi strednou a maximálnou hodnotou na bežné používanie a na dlhodobé skladovanie potravín v priestore mrazničky.

⚠ **UPOZORNENIE!**

- V priestore mrazničky neskladujte plechovky a fľaše s nápojmi obsahujúcimi oxid uhličitý. Obsah sa pri zmrazovaní rozťahuje a môže fľašu alebo plechovku roztrhnúť. Riziko úrazu a poškodenia!
- Zmrzlinu konzumujte až niekoľko minút po vybratí z mrazničky – vyhnete sa tak poraneniu pier a jazyka. Nedotýkajte sa vnútra mrazničky, ak máte mokré ruky.

Dôležité informácie

- Do priestoru mrazničky ukladajte iba riadne zabalené potraviny.
- Pri ukladaní hlboko zmrazených potravín určených na okamžitú konzumáciu si všimnite dátum spotreby označený výrobcom.
- Pamätajte si, že na zmrazovanie sú vhodné iba kvalitné čerstvé potraviny.
- Čerstvé potraviny zmrazujte vo vhodných veľkostiach porcií.
- Uistite sa, že používate vhodný baliaci materiál (potravinovú fóliu, alobal, mraziace schránky a pod.).
- Z balíčkov vytlačte všetok vzduch.
- Balíčky uzavrite pomocou elastickej pásky, plastových kolíčkov, struny alebo lepiacej pásky odolnej proti chladu.
- Plastové vrecúška a tuby je možné tiež uzavrieť pomocou zariadenia na zváranie.
- Uzatvorený balíček označte obsahom, hmotnosťou a dátumom zmrazenia.
- Pred vložením vrecúšok do mrazničky sa uistite, že sú suché, tým zabránite, aby k sebe primŕzali.
- Aby ste zabránili čiastočnému rozmrazeniu, umiestnite potraviny, ktoré sa majú zmraziť tak, aby sa nedotýkali už zmrazených potravín.

Copyright © 2014, Fast ČR, a. s.

- Celkom alebo sčasti rozmrazené potraviny znovu nezmrazujte okrem prípadov, keď boli tepelne spracované (varené alebo smažené/pečené).
- Nekonzumujte potraviny, ktoré boli skladované dlhšie, než je dátum ich spotreby. Môžete si privodiť otravu jedlom.

Tabuľka – uchovávanie potravín v mrazničke

Potravina	Spôsob uchovávania	Zóna	Trvanlivosť
Uchovávanie zmrazených potravín, ľadových kociek a zmrzlín	Pôvodné balenie, dobre uzatvorené	Horná časť mrazničky	Podľa dátumu spotreby
Zmrazené potraviny: mäso a ryby	Pôvodné balenie, dobre uzatvorené. Kontajnery na potraviny vhodné pre nízke teploty, hermeticky uzatvorené.	Najlepšie v spodnej časti mrazničky	Hovädzie: 12 mesiacov Bravčové: 12 mesiacov Mleté bravčové: 6 mesiacov Králičie: 6 mesiacov Teľacie: 9 mesiacov Baranie: 9 mesiacov Hydina: 6 mesiacov Ryby: 6 mesiacov
Zmrazené potraviny: cestovinové jedlá, ovocie, zelenina, cukrovinky	Potravinové kontajnery vhodné pre nízke teploty, hermeticky uzatvorené.	Horná časť mrazničky	6 – 12 mesiacov

Copyright © 2014, Fast ČR, a. s.

ČASŤ 7: ODMRAZOVANIE

Odpojte prívodný kábel od sieťovej zásuvky. Otvorte dvierka a vyberte všetky potraviny a uložte ich na chladnom mieste. Pomocou umelohmotnej škrabky odstráňte ľad na stenách mrazničky, príp. nechajte ľad prirodzene roztopiť. Potom vytrite zvyšný ľad a vodu, utrite do sucha a zapojte prívodný kábel do sieťovej zásuvky.

UPOZORNENIE!

- Nepoužívajte ostré predmety na odstránenie zmrazených potravín alebo ľadu, môže dôjsť k poškriabaniu steny mrazničky.
- Pri rozmrazovaní mrazničky nikdy nepoužívajte elektrické spotrebiče, ako sú fény na vlasy, teplovzdušné ventilátory, parné čističe, rozmrazovacie spreje alebo otvorené plamene (napr. sviečky). Plastové vnútro by sa mohlo roztopiť a vznikajúci penový plyn by sa mohol vznietiť od iskry alebo otvoreného plameňa. Na rozpustenie vrstvy ľadu v spotrebiči nikdy nepoužívajte parný čistič (vysoké riziko úrazu elektrickým prúdom).
- Vyberte zmrazené potraviny a zabaľte ich do niekoľkých vrstiev novín.
- Zmrazené potraviny vložte na chladné miesto dovtedy, kým nie je možné mrazničku znovu používať.
- Dvere mrazničky nechajte otvorené.
- V mrazničke sa tvoria vrstvy námrazy a ľadu pri normálnej prevádzke. Po prekročení určitej hrúbky fungujú ako izolácia a narušujú prenos tepla.
- Námrazu či ľadovú pokrývku neškrabte, pretože sa môže poškodiť odparovací povrch.
- Odmrazenie vykonajte čo najrýchlejšie, aby ste zabránili rozmrazeniu vybratých potravín.
- Vodu neustále odstraňujte pomocou hubky.
- Odmrazovanie môžete urýchliť umiestnením misky s horúcou (nie vriacou) vodou do mrazničky. V tomto prípade zavrite dvere mrazničky.
- Hneď ako je mraznička celkom odmrazená, vyprázdnite vodu nahromadenú v miske do kuchynskej výlevky.
- Vytrite priestor mrazničky dosucha a potraviny vložte späť.
- Spotrebič pripojte k sieti.

Copyright © 2014, Fast ČR, a. s.

ČASŤ 8: PRAVIDELNÁ ÚDRŽBA

Čistenie spotrebiča

Pred začatím čistenia chladničku odpojte od zdroja energie.

Použite čistú hubku alebo mäkkú utierku a jemný umývací prostriedok v teplej vode. Nepoužívajte hrubé alebo brúsne čističe.

Chladničku dobre umyte a vytrite do sucha.

Na plastové alebo gumové časti nepoužívajte čistiace vosky, koncentrované čistiace prostriedky, bielidlá ani čističe obsahujúce petrolej.

Na plastové časti nikdy nepoužívajte papierové utierky, čističe okien.

Vnútro spotrebiča čistite v pravidelných intervaloch.

- Odporúčame čistiť priestor chladničky aspoň 1× za mesiac a priestor mrazničky po každom rozmrazení.
- Z oboch priestorov vyberte potraviny a uložte ich na chladné miesto.
- Zo spotrebiča vyberte všetky vyberateľné časti.
- Rôzne časti vnútri chladničky/mrazničky nie sú všeobecne vhodné pre umývačky. Tieto časti by sa mali čistiť pomocou teplej vody a prostriedku na riad. Nikdy nepoužívajte čistiaci neriedený prostriedok a v žiadnom prípade brúsne či kyslé, t. j. chemické čistiace prostriedky. Odporúčame čistiaci prostriedok na všeobecné použitie s neutrálnym pH.

Používanie parných čistiacich spotrebičov je extrémne nebezpečné a je teda i prísne zakázané.

- Vytrite vnútorné priestory a príslušenstvo čistou vodou a všetko osušte pomocou suchej utierky. Spotrebič potom nechajte vetrať 3 – 4 min.
- Nepoškoďte či neodstráňte výkonnostný štítok zo zadnej strany spotrebiča – je dôležitý pre popredajný servis a pre nasledujúcu likvidáciu spotrebiča.
- Dbajte na to, aby voda vnútri neprišla do styku s časťami spotrebiča, ktoré vedú prúd.
- Ubezpečte sa, že voda pri rozmrazovaní môže voľne odtekať cez odtokový kanálik. Občas otvor odtoku vyčistite pomocou vatovej tyčinky.
- Cez odtokový kanálik na odmrazovaciu vodu nemá pretekať voda na čistenie. To spôsobí pretečenie odparovacej misky a vytečenie vody na čistenie na podlahu.

DLHODOBÉ VYRADENIE Z PREVÁDZKY

Ak chladničku nebudete dlhší čas používať, vykonajte nasledujúce:

Odpojte chladničku od zdroja energie jej vytiahnutím zo zásuvky. Vnútro vyčistite a vysušte, ako je uvedené v časti o čistení chladničky. Nechajte dvierka otvorené, aby sa vnútri netvoril nepríjemný zápach.

Copyright © 2014, Fast ČR, a. s.

Prosím, pozor:

Kompresor
Kompresor je ovládaný termostatom, ktorý nastavujete na otočnom ovládači teploty, a spína sa automaticky v okamihu, keď dôjde k prekročeniu teploty v spotrebiči a vypne sa, hneď ako sa táto teplota opäť dosiahne. Pri spustení každého kompresora – chladiaceho systému – je počuť hluk. Tieto zvuky sú vytvárané vtedy, keď motor v kompresore pracuje a vytvára ich aj chladiace médium obiehajúce v okruhu chladiaceho systému. Tieto zvuky sú normálne, neznamenajú žiadnu poruchu vo funkcii spotrebiča.
V nevyhrievaných miestnostiach alebo v chladných poveternostných podmienkach sa na vonkajších stenách spotrebiča môže vytvárať kondenzát.
To neznamená poruchu a tento kondenzát zmizne, hneď ako sa zvýši teplota.

Servisné oddelenie kontaktujte iba vtedy, ak po analýze všetkých možných faktorov poruchy nemôžete nájsť žiadnu príčinu alebo nie ste schopní poruchu sami eliminovať. Najskôr sa teda zamerajte na: „ **Čo mám robiť, ak**….“

Copyright © 2014, Fast ČR, a. s.

ČASŤ 9: ČO MÁM ROBIŤ, AK…

a) Spotrebič nefunguje.

Skontrolujte, prosím:

- Je zástrčka v dobrom stave a je do zásuvky riadne zapojená?
- Prúdi do kábla elektrická energia? (Túto možnosť skontrolujte zapojením malého spotrebiča, ako je ručný mixér alebo sušič vlasov a pod.)
- Je spotrebič zapnutý? (Termostat je v pozícii 0.)
- Je sieťový istič/poistka v domácnosti zapnutý či zaskrutkovaný?

b) Spotrebič nedostatočne chladí. / Kompresor spína príliš často.

Skontrolujte, prosím:

- Nechali ste chladničku/mrazničku stáť aspoň 12 hodín pred zapnutím? Ak nie: Vytiahnite sieťovú zástrčku, spotrebič so zatvorenými dvermi nahnite na jednu stranu a podržte alebo umiestnite do nahnutej polohy a potom späť do polohy rovnej. Po uplynutí 12 hodín znovu zapnite, počas tohto času neotvárajte dvere.
- Keď sa dvere správne zatvárajú, tesnenie na dverách pevne a rovnomerne prilieha na ráme.
  Test: Medzi tesnenie a rám umiestnite hárok papiera a dvere zavrite. Na všetkých stranách by malo byť ťažké tento hárok papiera vytiahnuť.
  Popredajný servis volajte v prípade, keď je možné papier vytiahnuť bez odporu v jednom alebo viacerých bodoch.
- Vytvorenie veľkých vrstiev ľadu na vnútorných stenách mrazničky.
- Je spotrebič vystavený priamemu slnečnému žiareniu alebo je umiestnený príliš blízko tepelného zdroja (sporák, radiátor atď.)? Chráňte spotrebič pred priamym slnečným žiarením / skontrolujte vzdialenosť od tepelného zdroja / umiestnite izolačnú dosku medzi spotrebič a tepelný zdroj. (Pozrite „Umiestnenie“).
- Spotrebič je naplnený príliš veľkým objemom čerstvých potravín.
- Je prúdenie vzduchu a ventilácie v poriadku? Skontrolujte, či nie je zakrytá ventilačná mriežka alebo či nie je tepelný výmenník (kondenzátor) na zadnej strane steny pokrytý prachom.

c) Teplota v chladničke je príliš nízka.

- Nastavte teplotu na nižšiu hodnotu.
- Skontrolujte, či je oddelenie mrazničky správne zatvorené.
- Bolo zmrazené väčšie množstvo – viac než 1 kg čerstvej potraviny? To spôsobí beh mraziacej jednotky dlhší čas a teplota v chladničke tým automaticky klesne.

d) Zmrazené potraviny sa rozmrazujú, pretože v mrazničke je príliš vysoká teplota.

- Klesla izbová teplota, na ktorú je spotrebič konštruovaný, pod túto hodnotu? Ak je izbová teplota príliš nízka, mraziaca jednotka beží s menšou frekvenciou. Z tohto dôvodu môže byť teplota v oddelení mrazničky vyššia. Zvýšte izbovú teplotu.

Copyright © 2014, Fast ČR, a. s.

e) V mrazničke sa vytvorila hrubá vrstva ľadu.

- Skontrolujte, či je oddelenie mrazničky správne zatvorené.
- Ak sú zmrazené potraviny primrznuté, uvoľnite ich pomocou tupého predmetu, napr. násady lyžice.
- Nechajte mrazničku odmraziť a potom ju vyčistite (pozrite kapitolu **Odmrazovanie**). Príliš hrubá vrstva ľadu redukuje chladiacu kapacitu a spotreba sa tým zvyšuje.

f) Spotrebič je príliš hlučný.

Skontrolujte, prosím:

- Stojí spotrebič pevne na podlahe, spôsobuje prevádzka spotrebiča vibrácie priľahlého nábytku alebo objektov? Uistite sa, že všetky časti upevnené na zadnej stene môžu voľne vibrovať.
- Starostlivo odkloňte kontaktné časti alebo zvýšte vzdialenosť medzi spotrebičom a prekážkou.
- Sú vyberateľné časti riadne usadené v spotrebiči?
- Dotýkajú sa nádoby či schránky?

POZNÁMKA:
Zvuky tečenia v chladiacom obvode nie je možné odstrániť.
V žiadnom prípade nie je možné do spotrebiča vykonávať žiadne zásahy technického charakteru či pokusy o opravu vlastnými silami.

Copyright © 2014, Fast ČR, a. s.

ČASŤ 10: VÝKONNOSTNÝ ŠTÍTOK/TECHNICKÉ ÚDAJE

Výkonnostný štítok so všetkými technickými údajmi je na spotrebiči pripevnený na boku vnútornej steny alebo na zadnej strane spotrebiča.

Technické údaje

Model	PC 1721 BI
Klimatická trieda	ST/N
Čistý objem	264 l
Prevádzkové napätie	220 – 240 V~ 50 Hz
Maximálny výkon	190 W
Spotreba energie	275 kWh/rok 0,754 kWh/deň
Zmrazovací výkon	4,0 kg / 24 hod.
Hlučnosť	41 dB(A)
Rozmery v × š × h	177 x 54 x 54 cm
Hmotnosť	61 kg

POZNÁMKA:
Vyššie uvedené údaje podliehajú zmenám.

Copyright © 2014, Fast ČR, a. s.

POKYNY A INFORMÁCIE O ZAOBCHÁDZANÍ S POUŽITÝM OBALOM

Použitý obalový materiál odložte na miesto určené obcou na ukladanie odpadu.

LIKVIDÁCIA POUŽITÝCH ELEKTRICKÝCH A ELEKTRONICKÝCH ZARIADENÍ

Tento symbol na produktoch alebo v sprievodných dokumentoch znamená, že použité elektrické a elektronické výrobky nesmú byť pridané do bežného komunálneho odpadu. Pre správnu likvidáciu, obnovu a recykláciu odovzdajte tieto výrobky na určené zberné miesta. Alternatívne v niektorých krajinách Európskej únie alebo v iných európskych krajinách môžete vrátiť svoje výrobky miestnemu predajcovi pri kúpe ekvivalentného nového produktu. Správnou likvidáciou tohto produktu pomôžete zachovať cenné prírodné zdroje a napomáhate prevencii potenciálnych negatívnych dopadov na životné prostredie a ľudské zdravie, čo by mohli byť dôsledky nesprávnej likvidácie odpadov. Ďalšie podrobnosti si vyžiadajte od miestneho úradu alebo najbližšieho zberného miesta. Pri nesprávnej likvidácii tohto druhu odpadu môžu byť v súlade s národnými predpismi udelené pokuty.

Pre podnikové subjekty v krajinách Európskej únie
Ak chcete likvidovať elektrické a elektronické zariadenia, vyžiadajte si potrebné informácie od svojho predajcu alebo dodávateľa.

Likvidácia v ostatných krajinách mimo Európskej únie
Tento symbol je platný v Európskej únii. Ak chcete tento výrobok zlikvidovať, vyžiadajte si potrebné informácie o správnom spôsobe likvidácie od miestnych úradov alebo od svojho predajcu.

Tento výrobok spĺňa všetky základné požiadavky smerníc EÚ, ktoré sa naň vzťahujú.

Zmeny v texte, dizajne a technických špecifikáciách sa môžu meniť bez predchádzajúceho upozornenia a vyhradzujeme si právo na ich zmenu.

Copyright © 2014, Fast ČR, a. s.

POZNÁMKY

Copyright © 2014, Fast ČR, a. s.

Dovozce:
FAST ČR, a.s.
Černokostelecká 1621
CZ-25101 Říčany

Dovozca:
FAST PLUS s.r.o.
Na pántoch 18
SK-831 06 Bratislava

PHILCO®

is a registered trademark used under license from Electrolux International Company, U.S.A.