USER MANUAL

ES	Manual del usuario	2
ET	Kasutusjuhend	15
MK	Прирачник за корисникот	29
EL	Εγχειρίδιο χρήστη	41
PT	Manual de instruções	55
HR	Upute za uporabu	68
CS	Návod k použití	79
SK	Návod na používanie	91
SL	Navodila za uporabo	103
PL	Instrukcja obsługi	114
RO	Instrucțiuni de utilizare	126
UK	Посібник користувача	138
NL	Gebruiksaanwijzing	152
DA	Brugsanvisning	164
NO	Anvisninger for bruk	175
SV	Bruksanvisning	187
FR	Manuel d'utilisation	198
DE	Benutzerhandbuch	211
HU	Használati útmutató	225
LT	Naudojimo instrukcija	239
LV	Lietošanas pamācība	251
TR	Kullanma kilavuzu	264
SQ	Udhezimet operative	275

Frigorífico
Külmutuskapp
Фрижидер
Ψυγείο
Frigorífico
Hladnjak
Chladnička
Chladnička
Hladilnik
Chłodziarka
Frigider
Холодильник
Koelkast
Køleskab
Kjøleskap
Kylskåp
Réfrigérateur
Kühlschrank
Hűtőszekrény
Šaldytuvas
Ledusskapis
Soğutucu
Frigorifer

ZRG10800WA

ZANUSSI

Índice

Estimado cliente 2
Instrucciones importantes para la seguridad3
Uso previsto.....3
Antes de utilizar el aparato por primera vez 3
Importante 3
Refrigerante.....3
Seguridad de los niños 4
Funcionamiento diario 4
En caso de desperfectos 4
Retire el material de embalaje.....4
Instalación 5
Ubicación de la instalación 5
El frigorífico necesita aire. 5
Inversión de la puerta 5
Cambio de la puerta del congelador.....6
Antes de utilizar el aparato por primera vez 7
Descripción del aparato.....7
Puesta en marcha y ajuste de temperatura 7
Accesorios interiores 8
Estantes/bandejas de almacenamiento.....8
Preparación de cubitos de hielo 9
Descongelación 10
Descongelación del compartimento congelador.....10
Desconexión del aparato.....10
Si no va a utilizar el aparato durante un tiempo prolongado.....10
Limpieza y cuidado.....10
¡Importante! 11
Consejos para ahorrar energía.....11
Solución de problemas 12
Corrección de desperfectos.....12
Cambio de la bombilla 14
Ruidos durante el funcionamiento 14

Estimado cliente

OAntes de poner en marcha su nuevo frigorífico/congelador, lea con atención estas instrucciones de uso. Contienen información importante para el uso seguro, la instalación y el cuidado del aparato.
Conserve estas instrucciones para consultas en el futuro. Transfiéralas a los posibles nuevos propietarios del aparato.
Las notas importantes para su seguridad o el funcionamiento adecuado del aparato se destacan con un triángulo de advertencia y/o con palabras de indicación **(Advertencia, Precaución, Importante).** Siga sus recomendaciones atentamente.
La información complementaria referente al funcionamiento y las aplicaciones prácticas del aparato figuran a continuación de este símbolo.
Los consejos y notas referentes al uso económico y ecológico del aparato se destacan con una hoja de trébol.
Las instrucciones de uso contienen directrices que el usuario puede seguir para la corrección de posibles desperfectos y que hallará en la sección "Solución de problemas".
Si dichas instrucciones son insuficientes, póngase en contacto con el centro de servicio técnico local.

Impreso en papel fabricado mediante procesos respetuosos con el medio ambiente. Quien piensa en términos ecológicos actúa en consecuencia…

Instrucciones importantes para la seguridad

Estas advertencias se suministran para su seguridad. Cerciórese de comprenderlas en su totalidad antes de instalar o utilizar este aparato. Su seguridad es de la máxima importancia. Si duda acerca del significado de estas advertencias, consulte al departamento de atención al cliente.

Uso previsto

El frigorífico está diseñado para uso doméstico. Es apto para enfriar, congelar y almacenar alimentos congelados, así como para la producción de hielo. Si el aparato se utiliza para fines distintos de los previstos, o si se utiliza de manera incorrecta, el fabricante no aceptará responsabilidad alguna por los daños que puedan originarse. Por razones de seguridad, está prohibido realizar alteraciones o cambios en el aparato. Si utiliza el frigorífico en una aplicación comercial o para fines que no sean la refrigeración, la congelación o el almacenamiento de alimentos congelados, el fabricante no aceptará responsabilidad por los daños que puedan ocasionarse.

Antes de utilizar el aparato por primera vez

Tenga cuidado de no apoyar el aparato sobre el cable de alimentación eléctrica.

Importante

Si el cable de alimentación se daña, se debe sustituir por un cable del mismo tipo suministrado por el servicio autorizado o personal cualificado. Compruebe si el aparato ha sufrido daños durante el transporte. Un aparato dañado no debe conectarse a la red bajo ningún concepto. En caso de daños, comuníquese con el proveedor.

ADVERTENCIA: Mantenga libres de obstrucciones las aberturas de ventilación del alojamiento del aparato o de la estructura empotrada.

ADVERTENCIA: No utilice dispositivos mecánicos ni otros medios para acelerar el proceso de descongelación, excepto los recomendados por el fabricante

ADVERTENCIA: No dañe el circuito del refrigerante.

ADVERTENCIA: Este aparato no está diseñado para que lo usen niños ni personas con discapacidad, a menos que una persona responsable de su seguridad les supervise o instruya en el uso del mismo.

No permita que los niños jueguen con el aparato.

ADVERTENCIA: Este aparato no está diseñado para que lo usen personas (incluidos niños) con discapacidad física, sensorial o mental, o con experiencia y conocimiento insuficientes, a menos que una persona responsable de su seguridad les supervise o instruya en el uso del mismo.

No permita que los niños jueguen con el aparato.

ADVERTENCIA: Cuando deseche el aparato, hágalo en un punto de recogida autorizado. No lo exponga al fuego.

ADVERTENCIA: Si el cable de alimentación está dañado, sustitúyalo por un cable o un conjunto especial suministrado por el fabricante o su centro de servicio técnico.

Refrigerante

El gas refrigerante se encuentra dentro del circuito correspondiente del aparato. Cerciórese de que ninguno de los componentes del circuito de refrigerante sufra daños durante el transporte y la instalación del aparato.

Durante el transporte y la instalación del aparato, cerciórese de no provocar daños al circuito de refrigerante.

Si el circuito de refrigerante se daña:
evite fuegos cercanos y fuentes de ignición;
ventile bien la habitación en la que se encuentra el aparato.

Seguridad de los niños

Los materiales de embalaje (como la película de plástico o el poliestireno) pueden ser peligrosos para los niños. Existe riesgo de asfixia. Mantenga los materiales de embalaje alejados de los niños. Inutilice los aparatos antiguos antes de desecharlos. Extraiga el enchufe de la toma, corte el cable de conexión, rompa o retire los cierres o seguros, si el aparato los tiene. Evitará así que los niños puedan encerrarse en el interior del aparato en sus juegos (existe el riesgo de asfixia) y otras situaciones peligrosas. A menudo los niños no reconocen los riesgos asociados a los electrodomésticos. Por lo tanto, debe ejercer una supervisión adecuada y no dejar que los niños jueguen con el aparato.

Funcionamiento diario

Los recipientes que contengan gases o líquidos inflamables pueden presentar fugas a bajas temperaturas.
¡Esto conlleva riesgo de explosión!
No guarde recipientes con materiales inflamables, como aerosoles, cartuchos de recambio de extintores, etc., en el frigorífico o congelador.
Las botellas y las latas tampoco deben guardarse en el compartimento congelador. Estas pueden reventar cuando se congela el contenido, e incluso pueden explotar si contienen bebidas con mucho gas. Nunca guarde limonada, zumos, cerveza, vino, vino espumoso y demás en el congelador
No consuma helados ni se introduzca cubitos de hielo en la boca inmediatamente después de extraerlos del congelador. El hielo muy frío puede adherirse a los labios o la lengua y provocar lesiones.
No toque los alimentos congelados con las manos mojadas. Podrían congelarse al contacto con los alimentos.
No utilice ningún aparato eléctrico (aparatos para hacer helados, batidoras, etc.) en el frigorífico o congelador.
Antes de realizar tareas de limpieza en el aparato, apáguelo o desenchúfelo de la red eléctrica, retire el fusible de la vivienda o desconecte el disyuntor.
Para la desconexión, retire el enchufe de la toma de corriente, no tire del cable.

En caso de desperfectos

Si el aparato presenta algún desperfecto, consulte primero la sección "Solución de problemas" de estas instrucciones. Si las recomendaciones suministradas no surten efecto, no intente repararlo por su cuenta. Nunca intente reparar el aparato usted mismo. Las reparaciones realizadas por personas inexpertas pueden provocar lesiones o desperfectos graves. Póngase en contacto con el centro de servicio técnico.

Retire el material de embalaje

El aparato y los accesorios internos se protegen para el transporte.
Retire la cinta adhesiva colocada a izquierda y derecha de la puerta. Puede utilizar aguarrás para eliminar los restos de cinta adhesiva.
Extraiga todos los restos de cinta adhesiva y elementos de embalaje del interior del aparato.

Instalación

Ubicación de la instalación

El aparato se debe colocar en una habitación seca y bien ventilada.
La temperatura ambiente afecta al consumo de energía y al buen rendimiento del aparato. Por lo tanto, no se debe exponer a la luz solar directa.
No instale el aparato cerca de radiadores, la cocina u otra fuente de calor, se debe instalar sólo en un lugar donde la temperatura ambiente se corresponda con la clase climática para la que se ha diseñado el aparato.
La clase climática puede consultarse en la placa del número de serie, que se encuentra en el lado izquierdo del interior del aparato.
Coloque el aparato de modo que la toma quede fácilmente accesible.
La tabla siguiente muestra la temperatura ambiente correcta para cada clase climática:

Clase climática	Para temperatura ambiente
SN	De +10 a +32 °C
N	De +16 a +32 °C
ST	De +16 a +38 °C
T	De +16 a +43 °C

Si el aparato de refrigeración se instala junto a otro frigorífico o congelador, es necesario dejar un espacio de 5 cm en cada lado, con el fin de prevenir la formación de condensación en el exterior del aparato.

El frigorífico necesita aire.

Para el óptimo funcionamiento del aparato, se debe situar en una ambiente seco, alejado de fuentes de calor como cocinas, radiadores, calderas y luz solar directa.
Asegúrese de que el aire pueda circular libremente por la partes posterior y superior del armario. Debe haber un espacio de 100 mm entre la parte superior del armario y cualquier mueble de cocina situado sobre él.
También es posible dejar 50 mm libres entre la parte superior del armario y cualquier mueble de cocina, y 25 mm a cada lado del aparato.

Inversión de la puerta

La puerta del frigorífico se puede abrir desde la izquierda o desde la derecha. Esta unidad se suministra con apertura de puerta del lado izquierdo. Si desea invertir la dirección de apertura, siga estas instrucciones

Nota:

Conserve todas las piezas que extraiga para reinstalar después la puerta.

➢ **Inversión de la puerta del frigorífico**

1. Retire los tornillos (11).
2. Mantenga la puerta abierta, eleve el extremo de la cubierta superior, empújela (10) hacia delante y retírela del bloque (9) de la cubierta superior; a continuación desplace el bloque inferior (8).
3. Retire los dos pernos roscados (6) que conectan la bisagra superior (5) a la derecha de la parte superior del armario.
4. Levante la puerta con cuidado y colóquela en una superficie mullida para evitar rasguños.
5. Retire el tapón (7) y trasládelo al orificio descubierto del lado derecho de la unidad. Cerciórese de presionar el botón con firmeza en el orificio.
6. Retire los dos tornillos (6) que fijan la bisagra inferior (2) en el lado derecho de la unidad.
7. Retire la pata frontal tipo tornillo (4) y trasládela al lado derecho, tal como se ilustra en la figura.
8. Coloque la puerta en su nueva posición, teniendo cuidado de que el pasador entre en el casquillo en la sección inferior del marco (orificio).
9. Fije la bisagra superior (5) que retiró en el paso 3 en el lado izquierdo de la unidad. Compruebe que el pasador entra en el casquillo de la sección superior del marco (orificio).

10. Fije sin ajustar la bisagra izquierda inferior (2) y no apriete los pernos hasta que la puerta se encuentre cerrada y nivelada.
11. Introduzca el tapón (7) en los orificios descubiertos (lado derecho).
12. Fije el bloque embellecedor (8) a la derecha de la cubierta superior (10).
13. Mantenga la puerta abierta, eleve el extremo de la cubierta superior, empújela (10) hacia delante y retírela del bloque (9) de la cubierta superior; a continuación desplace el bloque inferior (8). Mantenga la puerta abierta, eleve el extremo de la cubierta superior, empújela (10) hacia atrás para enganchar el bloque (9).
14. Después de montar la cubierta superior, cierre la puerta y fije la cubierta superior (10) con el tornillo (11).

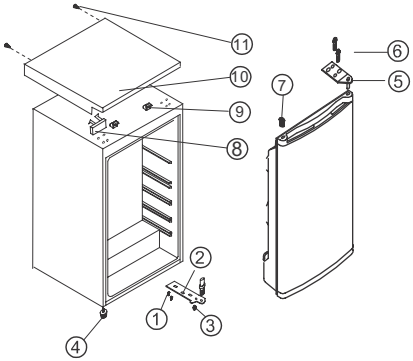

1 Tornillo
2 Bisagra inferior
3 Bisagra superior
4 Pata baja ajustable
5 Pata alta ajustable
6 Tornillo
7 Tapón
8 Bloque embellecedor
9 Bloque de la cubierta superior
10 Cubierta superior
11 Tornillo

Cambio de la puerta del congelador

Abra ligeramente la puerta del congelador. Utilice un destornillador pequeño para presionar ligeramente hacia arriba el muelle de la abertura del soporte inferior de la puerta y retire el soporte junto con la puerta.

Coloque el tapón de cobertura (M) en el lado opuesto.
Gire 180 grados la puerta del compartimento congelador e instale el soporte inferior de la puerta en la cavidad correspondiente.

Levante un poco la puerta del compartimento congelador, instálela en el soporte superior de la puerta y, al mismo tiempo, introduzca el soporte de puerta inferior en el orificio cuadrado.
Es más fácil instalar la puerta realizando pequeños movimientos hacia arriba y hacia abajo.

Antes de utilizar el aparato por primera vez

Limpie el interior del aparato y todos los accesorios antes de ponerlo en marcha por primera vez (consulte la sección Limpieza y cuidado).

Descripción del aparato

Vista del aparato

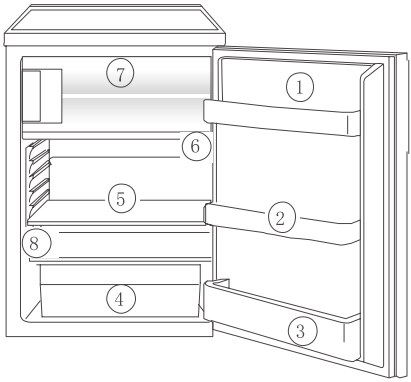

1. Compartimentos para queso y huevos, con tapa y accesorio para huevos
2. Compartimento de almacenamiento en la puerta
3. Estante para botellas
4. Cajones para verduras
5. Estantes para almacenamiento
6. Regulador de temperatura
7. Compartimento congelador
8. Placa de datos técnicos

Puesta en marcha y ajuste de temperatura

Introduzca el enchufe del cable de conexión en la toma de red con protección de contacto a tierra. La luz interna del frigorífico se enciende cada vez que se abre la puerta.
El mando selector de temperatura se encuentra en el lado derecho del compartimento frigorífico.
El ajuste “0” significa: Desconectado.
Al girarlo a la derecha, en el sentido de “1”, activación de la unidad de refrigeración, ésta funciona automáticamente.
El ajuste “1” significa:
Máxima temperatura, el ajuste de mayor calor.
El ajuste "7" (tope) significa:
Mínima temperatura, el ajuste más frío.

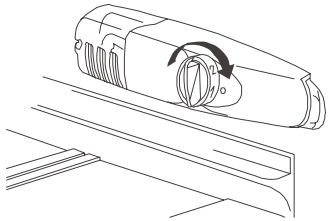

Las temperaturas de los compartimentos frigorífico y congelador no se pueden regular de manera independiente.
A baja temperatura ambiente, en torno a 16 °C, se debe seleccionar el ajuste ‘1’. A temperatura ambiente en torno a 25 °C , seleccione el ajuste ‘2’.
Si necesita una temperatura más baja, seleccione el ajuste ‘3’ o ‘4’. Con ese ajuste, los alimentos frescos se congelarán de manera segura y el compartimento congelador mantendrá una temperatura de almacenamiento de -18 °C.
Si desea congelar los alimentos con rapidez, seleccione el ajuste ‘7’, teniendo cuidado de que la temperatura en el compartimento frigorífico no descienda por debajo de 0 °C. Deberá devolver rápidamente el regulador de temperatura al ajuste ‘3’ o ‘4’.

¡Importante!
La temperatura ambiente elevada (por ej., en

días de verano calurosos) y un ajuste frío del regulador de temperatura (posición ‘6’ o ‘7’) harán que el compresor funcione de manera continua.
Razón: cuando la temperatura ambiente es alta, el compresor debe funcionar de manera continua para mantener la baja temperatura en el aparato. El frigorífico no se podrá desescarchar, ya que la descongelación automática sólo es posible cuando el compresor no está en marcha (consulte también la sección ‘Descongelación’). Como consecuencia, se acumulará una gruesa capa de escarcha en la pared posterior del frigorífico.
Si esto sucede, gire el regulador de temperatura a un ajuste de menor frío (posición ‘3’ o ‘4’). Con ese ajuste, el compresor se activará y desactivará de la manera habitual y se reiniciará la descongelación automática.

Accesorios interiores

Estantes/bandejas de almacenamiento

El aparato cuenta con varios estantes de plástico o cristal y bandejas de rejilla para el almacenamiento. Los distintos modelos tienen combinaciones diferentes.
Siempre debe colocar una de las grandes bandejas de cristal en el conjunto de guías inferior, sobre los recipientes para frutas y verduras, y mantenerla en esa posición.
La altura de los estantes se puede modificar: Para esto, saque el estante hasta que pueda inclinarlo hacia adelante o hacia atrás y retirarlo.
Realice el mismo procedimiento a la inversa para colocarlo a una altura diferente.

Almacenamiento correcto

1. Mantequilla y queso
2. Conservas
3. Bebidas
4. Almacenamiento de quesos, frutas y verduras
5. Carne, salchichón, embutidos, productos lácteos
6. Platos preparados, repostería, conservas
7. Almacenamiento de congelados/ congelación de alimentos

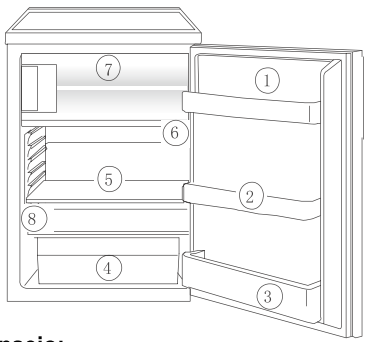

Consejo:

Los alimentos que se guarden en el frigorífico se deben siempre envolver o empaquetar, para evitar que se sequen y absorban olores de otros alimentos.
Los siguientes productos son adecuados para el empaquetamiento:
- Bolsas y envoltorios herméticos de polietileno
- Recipientes plásticos con tapa
- Coberturas plásticas especiales con elástico
- Papel de aluminio.

Congelación y conservación de alimentos congelados El compartimento congelador es para la congelación y conservación de alimentos.
¡Importante!
El compartimento congelador debe encontrarse a una temperatura de -12 °C o menos antes de congelar alimentos o

guardar alimentos ya congelados.
No congele grandes cantidades a la vez (máx. 1 kg cada 24 horas).
Las propiedades de los alimentos se conservan mejor si se congelan por completo (hasta el centro) en el menor tiempo posible.
Espere a que los alimentos tibios se enfríen antes de congelarlos. Los alimentos calientes harán que aumente la formación de hielo y el consumo de potencia.
Tenga en cuenta el tiempo máximo de conservación especificado por el fabricante.
No se deben volver a congelar alimentos descongelados que no se hayan procesado (cocinado).
Los recipientes que contengan gases o líquidos inflamables pueden presentar fugas a bajas temperaturas. ¡Esto conlleva riesgo de explosión! No guarde recipientes con materiales inflamables, como aerosoles, cartuchos de recambio de extintores, etc., en el congelador.
Las botellas y las latas tampoco deben guardarse en el congelador. Estas pueden reventar cuando se congela el contenido, e incluso pueden explotar si contienen bebidas con mucho gas. Nunca guarde limonada, zumos, cerveza, vino, vino espumoso y demás en el congelador.
Todos los alimentos se deben envasar herméticamente antes de congelarlos para que no se sequen ni pierdan su sabor, que puede verse alterado por el sabor de otros alimentos congelados.

¡Precaución!

No toque los alimentos congelados con las manos mojadas. La piel de las manos se podría adherir a los alimentos y sufrir heridas.
Coloque los alimentos empaquetados en la base del compartimento congelador.
Los alimentos congelados no deben entrar en contacto con los no congelados, pues podrían empezar a descongelarse.

Consejos:

Los siguientes productos son adecuados para el empaquetamiento de congelados:

- Bolsas de congelador y envolturas de polietileno
- Recipientes especiales para congelados
- Papel de aluminio de gran grosor.

Los siguientes elementos son adecuados para sellar bolsas y envoltorios:
broches plásticos, cintas de goma o cinta adhesiva.
Extraiga el aire de la bolsa antes de sellarla; el aire contribuye a que el alimento congelado se reseque.
Haga paquetes planos, ya que se congelan con mayor rapidez.
No llene los recipientes para congelados hasta el borde con productos líquidos o pastosos, ya que los líquidos se dilatan durante la congelación.

Preparación de cubitos de hielo

Llene 3/4 de la cubitera con agua fría, colóquela en el congelador y déjela para que se congele.
Para aflojar los cubitos congelados, curve la cubitera o sosténgala bajo el agua corriente durante unos segundos.
¡Importante!
Nunca intente despegar una cubitera adherida al congelador utilizando objetos puntiagudos o afilados, ya que podría dañar el circuito refrigerante. Utilice un raspador plástico.

Descongelación

El frigorífico se descongela automáticamente
La pared posterior del frigorífico acumula escarcha durante el funcionamiento del compresor, y la elimina cuando el compresor está desactivado. El agua de la escarcha derretida se evapora por sí sola.

Descongelación del compartimento congelador

Durante el uso del congelador y cuando se abre la puerta del mismo, la humedad se deposita en el compartimento en forma de escarcha. Retire periódicamente esa escarcha con el raspador plástico blando. No utilice en caso alguno objetos duros o puntiagudos para eliminar la escarcha del aparato.
El compartimento congelador se debe desescarchar siempre que la capa de escarcha alcance un grosor aproximado de 4 milímetros; en todo caso, al menos una vez al año. Un buen momento para eliminar la escarcha es cuando el aparato se encuentra vacío o con poca cantidad de alimentos.

¡Advertencia!

No utilice dispositivos de calefacción eléctricos ni mecánicos o artificiales para acelerar el proceso de derretimiento del hielo, excepto los recomendados por el fabricante.
No utilice aerosoles descongelantes, ya que pueden presentar riesgos para la salud o contener sustancias que dañan los plásticos.

¡Precaución!

No toque los alimentos congelados con las manos mojadas. La piel de las manos se podría adherir a los alimentos y sufrir heridas.
Retire los alimentos congelados, envuélvalos en varias hojas de papel periódico y colóquelos en un sitio fresco.
Apague el aparato y desenchúfelo de la red eléctrica, retire el fusible de la vivienda o desconecte el disyuntor.

Consejo:

Para acelerar el proceso del agua de descongelación en el congelador, cierre las puertas. Retire los trozos de hielo que se desprendan antes de que se derritan.
Después de la descongelación, limpie a fondo el compartimento congelador (consulte la sección “Limpieza y cuidado”).

Desconexión del aparato

Para apagar el aparato, gire el regulador de temperatura a la posición “0”.

Si no va a utilizar el aparato durante un tiempo prolongado

Extraiga todos los alimentos refrigerados.
Apague el aparato, girando el regulador de temperatura a la posición “0”.
Desenchufe el aparato de la toma, o desconecte el disyuntor o el fusible.
Limpie a fondo (consulte la sección “Limpieza y cuidado”).
Deje la puerta abierta para impedir la acumulación de malos olores.

Limpieza y cuidado

Por razones de higiene, el interior del aparato y sus accesorios internos deben limpiarse de manera periódica.

¡Advertencia!

El aparato debe desconectarse de la red eléctrica durante su limpieza.
¡Riesgo de descarga eléctrica! Antes de realizar tareas de limpieza, apague el aparato y desenchúfelo de la red eléctrica, retire el fusible o desconecte el disyuntor.
No utilice sistemas de vapor para limpiar el aparato. Se podría acumular humedad en los componentes eléctricos, con riesgo de descarga.

El vapor caliente puede dañar las piezas de plástico.
El aparato debe estar seco antes de volver a ponerlo en marcha.

¡Importante!

Los aceites etéreos y los disolventes orgánicos pueden afectar a las piezas de plástico, por ejemplo,
el zumo de limón o el jugo de la cáscara de naranja,
el ácido butírico
y los limpiadores con ácido acético.
No permita que esas sustancias entren en contacto con partes del aparato.
No utilice limpiadores abrasivos.
Retire los congelados y alimentos del frigorífico. Envuelva los alimentos congelados en varias hojas de periódico. Guárdelos bien cubiertos en un lugar fresco.
Descongele el compartimento congelador antes de su limpieza (consulte la sección “Descongelación”).
Apague el aparato y desenchúfelo de la red eléctrica, retire el fusible o desconecte el disyuntor.
Limpie el aparato y los accesorios internos con un paño y agua templada. También se pueden utilizar detergentes comerciales para lavavajillas.
Después de la limpieza, aplique agua limpia y seque con un paño.
La acumulación de polvo en el condensador aumenta el consumo de energía.
Por ello, limpie a fondo el condensador, situado en la parte posterior del aparato, una vez al año con un cepillo suave o con la aspiradora.
Compruebe el orificio de desagüe en la pared posterior del frigorífico.
Después de que todo esté seco, vuelva a poner en marcha el aparato.

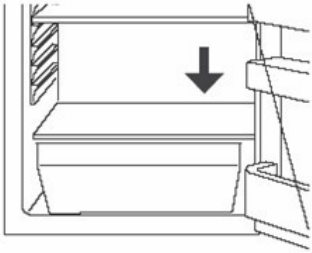

Consejos para ahorrar energía

No instale el aparato cerca de la cocina, los radiadores u otras fuentes de calor. La temperatura ambiente elevada hace que el compresor funcione de manera más frecuente y prolongada.
Compruebe que existe una circulación y una salida de aire suficientes en la base del aparato y en la pared posterior del aparato.
No obstruya las aberturas de ventilación.
No coloque alimentos calientes en el aparato. Espere primero a que se enfríen.
Deje la puerta abierta sólo el tiempo necesario.
No ajuste la temperatura a un nivel inferior al necesario.
Descongele los alimentos congelados en el frigorífico. El frío de los congelados contribuirá a enfriar el frigorífico.
Mantenga siempre limpio el condensador emisor de calor, la rejilla metálica de la pared posterior del aparato.

Solución de problemas

Corrección de desperfectos

Piezas de recambio:
Las piezas siguientes se pueden solicitar al centro de servicio técnico de AEG local. Puede instalarlas personalmente sin necesidad de conocimientos especiales, por ejemplo:
el compartimento para mantequilla/queso,
las hueveras,
los estantes de puerta,
los cajones de frutas y verduras,
las bandejas de almacenamiento.
Un desperfecto puede estar causado por un fallo mínimo que usted mismo puede corregir siguiendo las instrucciones que aparecen a continuación. No realice ninguna labor en el aparato si la información siguiente no ofrece ayuda sobre su caso concreto.

¡Importante!
Las reparaciones de frigoríficos/congeladores deben ser ejecutadas únicamente por técnicos cualificados.
Las reparaciones inadecuadas pueden representar grandes riesgos para el usuario.
Si su aparato requiere reparación, consulte a un profesional o al centro de servicio técnico de su zona.

Problema	Causa posible	Corrección
El aparato no funciona.	El aparato no está encendido.	Encienda el aparato.
	El enchufe de red no está conectado o está flojo.	Introduzca el enchufe.
	El fusible se ha quemado o es defectuoso.	Compruebe el fusible, cámbielo si es necesario.
	La toma es defectuosa.	Un electricista puede corregir los problemas de la instalación eléctrica.
El aparato enfría en exceso.	El ajuste de temperatura es muy bajo.	Gire el regulador de temperatura temporalmente a un ajuste más elevado.
Los alimentos están muy templados.	La temperatura no está bien ajustada.	Consulte la sección "Antes de utilizar el aparato por primera vez".
	La puerta se dejó abierta durante un tiempo prolongado.	Deje la puerta abierta sólo el tiempo necesario.
	En las últimas 24 horas se ha introducido una gran cantidad de alimentos templados en el aparato.	Gire el regulador de temperatura temporalmente a un ajuste más frío.
	El aparato está cerca de una fuente de calor.	Consulte la sección "Ubicación de la instalación".
La iluminación interior no funciona.	La bombilla es defectuosa.	Consulte la sección "Cambio de la bombilla".
Gran acumulación de escarcha, posiblemente también en la junta de la puerta.	La junta de la puerta no es hermética (tal vez después de invertirla).	Caliente con precaución las partes de la junta de la puerta que presentan fugas mediante un secador de cabello (con un ajuste no muy caliente). Al mismo tiempo, moldee la junta caliente con la mano para asentarla correctamente.
Ruidos extraños.	El aparato no está nivelado.	Reajuste las patas.
	El aparato toca la pared u otros objetos.	Mueva ligeramente el aparato.
	Algún componente, por ejemplo un tubo, de la parte posterior del aparato está en contacto con otra parte del aparato o la pared.	Si es necesario, doble con cuidado el componente para modificar su posición.
El compresor no se pone en marcha de inmediato después de cambiar el ajuste de la temperatura.	Esto es normal y no significa que exista fallo.	El compresor se pone en marcha después de cierto tiempo.
Hay agua en el suelo o en las bandejas de almacenamiento.	El orificio de desagüe está bloqueado.	Consulte la sección "Limpieza y cuidado".

Cambio de la bombilla

¡Advertencia!

¡Existe riesgo de descarga eléctrica! Antes de cambiar la bombilla, apague el aparato y desenchúfelo de la red eléctrica, retire el fusible de la vivienda o desconecte el disyuntor.
Datos de la bombilla: 220~240 V, máx. 15 W
Para apagar el aparato, gire el regulador de temperatura a la posición "0".
Extraiga el enchufe de la toma de red.
Para cambiar la bombilla, desenrosque el tornillo.
Presione la cubierta de la bombilla tal como se indica y deslícela hacia atrás.
Cambie la bombilla defectuosa.
Vuelva a colocar la cubierta de la bombilla y el tornillo.
Vuelva a poner en marcha el frigorífico.

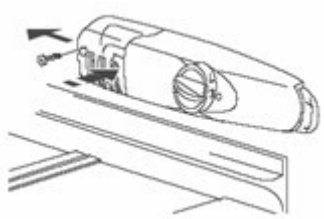

Ruidos durante el funcionamiento

Los ruidos siguientes son característicos de los frigoríficos:

Chasquidos

Cada vez que el compresor se activa o desactiva, suena un chasquido.

Zumbidos

El compresor emite un zumbido en cuanto se pone en marcha.

Gorgoteo/

Al pasar el refrigerante por tubos delgados se oyen

Chapoteo

burbujeos o chapoteos. Incluso después de la desconexión del compresor, se oyen esos ruidos durante un rato.

Sisukord

Lugupeetud klient 15
Tähtsad ohutusjuhised 16
Sihtotstarve.....16
Enne esmakordset töölerakendamistz 16
Külmutusagens.....16
Igapäevane kasutamine 16
Talitlushäirete korral.....17
Transportpakendi eemaldamine 17
Paigaldamine.....17
Paigalduskoht.....17
Õhuringlus seadme ümber 17
Ukse avamise suuna muutmine 18
Märkus.....18
Sügavkülmikukambri ukse avamise suuna muutmine.....19
Enne seadme esmakordset töölerakendamist 19
Seadme kirjeldus.....19
Töölelülitamine ja temperatuuri reguleerimine...19
Tarvikud 20
Toidu külmutamine ja külmutatud toidu säilitamine.....21
Jääkuubikute tegemine.....21
Seadme sulatamine.....22
Külmik sulab automaatselt.....22
Sügavkülmikukambri sulatamine.....22
Seadme väljalülitamine.....22
Kui te ei kasuta seadet kaua aega 22
Puhastamine ja hooldus 22
Nõuanded energia säästmiseks 23
Rikkeotsing.....23
Talitlushäirete kõrvaldamine 23
Lambi vahetamine 25
Seadme normaaltalitlusega kaasnevad helid....25
Electrolux eesti as pretensioonide esitamise tingimused kodumasinatele.....26
Electrolux eesti as volitatud teenindajad ...28

Lugupeetud klient

Lugege see kasutusjuhend hoolikalt läbi, enne kui võtate oma uue külmik-sügavkülmiku kasutusele. See sisaldab tähtsat infot seadme kasutamise, paigaldamise ja hoolduse kohta.
Hoidke kasutusjuhend tuleviku tarvis alles. Andke see vajadusel edasi seadme uuele omanikule. Isikliku ohutuse ja seadme nõuetekohase talitluse seisukohast tähtsad märkused on tõstetud esile hoiatava kolmnurga ja/või võtmesõnadega **(Hoiatus!, Ettevaatust!, Tähtis!)**.
Järgige neid juhiseid hoolikalt.
Selle sümboliga on tähistatud lisainfo seadme talitluse ja praktiliste rakendusviiside kohta.
Seadme säästlikku ja keskkonnahoidlikku kasutamist puudutavad nõuanded ja märkused on tähistatud ristikheinalehega.
Kasutusjuhendi peatükk “Rikkeotsing” sisaldab juhiseid kasutajale seadme võimalike talitlushäirete kõrvaldamiseks.
Kui neist juhistest ei piisa seadme nõuetekohase talitluse taastamiseks, siis pöörduge hoolduskeskusesse.

Tähtsad ohutusjuhised

Järgmised hoiatused on antud isikliku ohutuse huvides. Tehke need endale korralikult selgeks enne seadme paigaldamist ja kasutamist.
Kasutaja ohutus on kõige tähtsam. Kui te mõnd hoiatust ei mõista, siis pöörduge abi saamiseks klienditeenindusosakonda.

Sihtotstarve

Külmik on ettenähtud kasutamiseks kodumajapidamises. See on ettenähtud toidu jahutamiseks, külmutamiseks, külmutatud toidu säilitamiseks ja jääkuubikute tegemiseks.
Tootja ei vastuta seadme sihtotstarbest erineval otstarbel ja valesti kasutamise põhjustatud kahjude eest.
Ohutuse tagamiseks ei tohi külmikut muuta. Tootja ei ole vastutav kahjude eest, mis kaasnevad külmiku kasutamisega kommertseesmärgil ning muul eesmärgil kui toidu jahutamiseks, külmutamiseks või külmutatud toidu säilitamiseks.

Enne esmakordset töölerakendamistz

Hoolitsege, et seade ei toitu toitejuhtmele.

Tähtis!

Kahjustatud toitejuhe tuleb lasta asendada sama tüüpi spetsiaalse toitejuhtmega volitatud hoolduskeskuses või muul sama kvalifikatsiooniga isikul.
Kontrollige seadet transportkahjustuste suhtes. Kahjustatud seadet ei tohi elektrivõrku ühendada. Pöörduge kahjustuste korral tarnija poole.

HOIATUS! Seadme korpuses olevaid ja selle köögikapi õhuavasid, millesse seade on sisse ehitatud, ei tohi kinni katta.
HOIATUS! Sulamisprotsessi kiirendamiseks tohib kasutada ainult tootja soovitatud mehaanilisi ja muid abivahendeid.
HOIATUS! Külmutusagensi ahelat ei tohi kahjustada.
HOIATUS! Väikesed lapsed ja põdurad isikud tohivad seda seadet kasutada alles pärast seda, kui nende ohutuse eest vastutav isik on neid õpetanud seadet nõuetekohaselt ja ohutult kasutama. Väikestel lastel ei tohi lubada seadmega mängida.
HOIATUS! Seda seadet ei tohi kasutada füüsilise, sensoorse ega vaimupuudega isikud ega isikud (sealhulgas lapsed), kellel puuduvad vajalikud kogemused ja teadmised, kui nende ohutuse eest vastutav isik ei ole neid eelnevalt õpetanud seadet ohutult ja nõuetekohaselt kasutama. Lastel ei tohi lubada seadmega mängida.
HOIATUS! Kasutuselt kõrvaldatavat seadet ei tohi visata ära koos olmejäätmetega. See tuleb viia ettenähtud kogumispunkti. Seade ei tohi puutuda kokku tulega.
HOIATUS! Kahjustatud toitejuhe tuleb asendada tootjalt või tema volitatud hoolduskeskusest saadud spetsiaalse juhtme või koostuga.

Külmutusagens

Seadme külmutusagensi ahel sisaldab külmutusagensiks olevat gaasi.
Hoolitsege, et transportimisel ja paigaldamisel ei saa külmutusagensi ahela ükski osa kahjustada. Hoolitsege, et transportimisel ja paigaldamisel ei saa külmutusagensi ahela ükski osa kahjustada.
Kui külmutusagensi ahel saab kahjustada: hoolitsege, et seadme lähedal ei ole lahtist leeki ega süttimisallikaid. Tuulutage põhjalikult ruumi, kus seade asub.

Igapäevane kasutamine

Tuleohtliku gaasi või vedelikuga anumad võivad madalatel temperatuuridel lekkida.
Plahvatusoht! Külmikus ja/või sügavkülmikus ei tohi hoida tuleohtlike ainetega anumaid (näiteks pihustatavate ainetega purgid, tulekustuti täitekassetid jms).
Pudeleid ja purke ei tohi panna sügavkülmikusse. Need võivad lõhkeda sisu

külmumisel ning gaseeritud jookide pudelid võivad koguni plahvatada! Sügavkülmikus ei tohi hoida limonaadi, mahla, õlut, veini, šampust jms.
Ärge tarbige jäätist ega jääkuubikuid vahetult pärast sügavkülmikust väljavõtmist. Väga külm jää võib külmuda huulte või keele külge ning põhjustada vigastusi.
Ärge puudutage külmutatud toitu märgade kätega. Käed võivad toidu külge külmuda.
Külmikus ja/või sügavkülmikus ei tohi kasutada elektriseadmeid (näiteks elektrilised jäätisemasinad, mikserid jms).
Enne seadme puhastamist tuleb see välja lülitada ning toitejuhtme pistik pistikupesast lahti ühendada või majapidamise elektrikilbis kaitse välja keerata või lülitada.
Toitejuhtme pistikut pistikupesast lahti ühendades võtke kindlasti pistikust kinni. Otse juhtmest ei tohi tõmmata!

Talitlushäirete korral

Seadme talitlushäire korral lugege esmalt käesoleva juhendi peatükki "Talitlushäired". Kui seal antud infost ei ole abi, siis ärge püüdke seadet ise remontida.
Kasutaja ei tohi mingil juhul püüda ise seadet remontida. Asjatundmatute isikute tehtud remonttööd võivad põhjustada vigastusi ja tõsiseid talitlushäireid. Pöörduge hoolduskeskusesse.

Transportpakendi eemaldamine

Seade ja tarvikud on transportimise ajaks kaitstud.
Tõmmake kleeplint ära ukse vasakult ja paremalt küljelt. Saate eemaldada liimaine jäägid lahustiga. Eemaldage seadmest kõik kleeplindid ja muud pakendi osad.

Paigaldamine

Paigalduskoht

Seade tuleb paigaldada hästi ventileeritud kuiva ruumi.
Ümbritseva õhu temperatuur mõjutab seadme energiakulu ja tõhusat talitlust.
Seetõttu ei tohiks seadet paigaldada otsese päikesevalguse kätte.
Seetõttu ei tohiks seadet paigaldada radiaatorite, pliitide ega muude soojusallikate lähedale. Seadme tohib paigaldada ainult kohta, kus ümbritseva õhu temperatuur vastab seadme kliimaklassile.
Leiate kliimaklassi seadme andmesildilt, mis asub seadme vasakul siseseinal. Seade tuleb paigaldada nii, et toitejuhtme pistik on juurdepääsetav.
Järgmises tabelis on näidatud, milline ümbritseva õhu temperatuuride vahemik igale kliimaklassile vastab:

Kliimaklass	Kasutamiseks ümbritseva õhu
SN	+10 kuni +32 °C
N	+16 kuni +32 °C
ST	+16 kuni +38 °C
T	+16 kuni +43 °C

Jahutusseadme paigaldamisel teise külmiku või sügavkülmiku kõrvale tuleb jätta seadme külgedele 5cm vaba ruumi, et vältida kondensaadi kogunemist seadme välispindadele.

Õhuringlus seadme ümber

Nõuetekohase talitluse tagamiseks tuleb see seade paigaldada kuiva kohta, eemale soojusallikatest nagu pliidid, radiaatorid, boilerid ja otsene päikesevalgus.
Peate tagama ka, et õhk saab vabalt liikuda seadme taga ja kohal. Seadme ja selle kohale paigaldatud köögikapi vahele peab

jääma 100 mm vaba ruumi.
Alternatiivina peab seadme ja selle kohale paigaldatud köögikapi vahele jääma 50 mm vaba ruumi ning seadme kummalegi küljele 25 mm vaba ruumi.

Ukse avamise suuna muutmine

Selle külmiku ukse saab seada avanema vasakule või paremale. Seadme tarnimisel avaneb uks vasakult. Järgige vajadusel neid juhiseid ukse avamise suuna muutmiseks.

Märkus

Kõik eemaldatud osad tuleb alles hoida ukse uuesti paigaldamiseks.

➢ Külmikuukse avamise suuna muutmine

1. Eemaldage naelkurvid (11).
2. Hoidke uks lahti, tõstke pealiskatte serva, lükake seda (10) ettepoole ning vabastage see pealiskatte ploki (9) küljest ning liigutage siis alumist plokki (8).
3. Eemaldage kaks keeratavat polti (6), mis ühendavad ülemist hinge (5) kapi paremal küljel.
4. Tõstke uks ettevaatlikult eest ära ja asetage see kriimustuste vältimiseks pehmele pinnale.
5. Eemaldage punn (7) ja tõstke see katmata augule seadme paremal küljel. Suruge punn kindlalt auku.
6. Eemaldage kaks kruvi (6), mis hoiavad alumist hinge (2) seadme paremal küljel. Eemaldage
7. keeratavat tüüpi eesmine loodi seadmise jalg (4) ja tõstke see ümber paremale küljele, nagu joonisel näidatud.
8. Seadke uks uuele kohale, hoolitsedes, et tihvt saab sisestatud auku raami alaosas.
9. Kinnitage kolmandas punktis eemaldatud ülemine hing (5) seadme vasakule küljele. Hoolitsege, et tihvt saab sisestatud auku raami ülaosas.
10. Keerake lõdvalt oma kohale alumine vasak hing (2) ning ärge polte pingutage, enne kui uks on suletud asendis ja loodis.
11. Sisestage punn (7) katmata auku (paremal küljel).
12. Kinnitage dekoratiivplokk (8) pealiskatte (10) paremale küljele.
13. Hoidke uks lahti, tõstke pealiskatte serva, tõmmake seda (10) tahapoole kuni plokini (9).
14. Pärast pealiskatte kokkupanekut sulgege uks ja fikseerige pealiskate (10) kohale kruvidega (11).

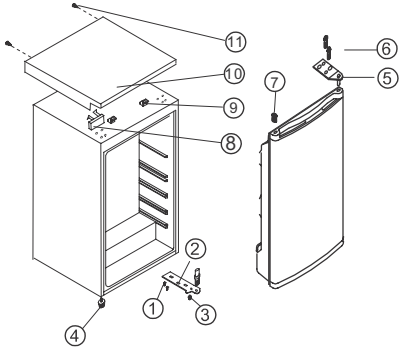

1. Kruvi
2. Alumine hing
3. Ülemine hing
4. Reguleeritav madal jalg
5. Reguleeritav kõrge jalg
6. Keeratav polt
7. Punn
8. Dekoratiivplokk
9. Pealiskatte plokk
10. Pealiskate
11. Naelkruvi

Sügavkülmikukambri ukse avamise suuna muutmine

Avage pisut sügavkülmikukambri uks. Suruge väikse kruvikeerajaga ukse alumise puksi avas asuvat kruvi kergelt ülespoole ning eemaldage uksepuks koos uksega.

Seadke kate (M) vastasküljele.
Pöörake sügavkülmikuust 180° ja seadke ukse alumine puks sügavkülmiku ukse alumisse puksi avasse.
Tõstke sügavkülmiku ust pisut ülespoole, seadke see ukse ülemisse puksi ning sisestage samal ajal ukse alumine puks neljakandilisse auku.
Sügavkülmiku ust on kohale sobitada lihtsam, kui teete seda väikeste üles ja alla liigutustega.

Enne seadme esmakordset töölerakendamist

Puhastage enne seadme esmakordset töölerakendamist seadme sisemus ja kõik tarvikud (vt ptk: Puhastamine ja hooldus).

Seadme kirjeldus

Seadme osad

1. Või- ja juustulahtrid ning munarest
2. Ukseriiul
3. Pudeliriiul
4. Köögiviljasahtlid
5. Säilitusriiulid
6. Temperatuuriregulaator
7. Sügavkülmikukamber
8. Andmesilt

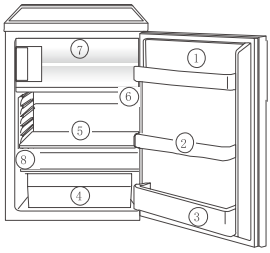

Töölelülitamine ja temperatuuri reguleerimine

Ühendage toitejuhtme pistik maanduskontaktiga pistikupessa. Külmiku ukse avamisel lülitub sisse seadme sisevalgusti.
Temperatuuri valikunupp asub külmikukambris paremat kätt.
Säte “0” tähendab: väljalülitatud.
Päripäeva, sätte “1” poole keeramisel: seade lülitub sisse ja töötab seejärel automaatselt.
Säte “1” tähendab:
kõrgeim temperatuur ehk kõige soojem säte.
Säte “7” (viimane) tähendab:
madalaim temperatuur ehk kõige külmem säte.

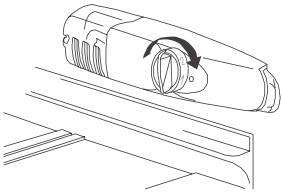

Külmikukambri ja sügavkülmikukambri temperatuure ei saa üksteisest sõltumatult reguleerida.
Umbes 16°C ümbritseva õhu temperatuuril tuleks valida säte '1'. Umbes 25°C ümbritseva õhu temperatuuril valige säte '2' . Kui vajate madalamat temperatuuri, siis valige säte '3' või '4'. Sellel sättel võite olla kindel, et värske toit külmub usaldusväärselt ning et sügavkülmikukambris püsib säilitustemperatuur -18°C. Kui soovite värsket toitu kiiresti külmutada, siis valige säte '7'. Hoolitsege seda tehes, et külmikukambris ei lange temperatuur alla 0 °C. Keerake selleks temperatuuriregulaator kohe pärast toidu külmutamise lõppu sättele '3' või '4'.

Tähtis!

Kõrged ümbritseva õhu temperatuurid (nt kuumadel suvepäevadel) ja külm säte temperatuuriregulaatoril (asendid '6' ja '7') võivad põhjustada kompressori pidevat talitlust. Põhjus: kõrgel ümbritseva õhu temperatuuril peab kompressor pidevalt töötama, et tagada madal temperatuur seadmes.
Külmik ei saa sulada, sest automaatne sulatamine on võimalik ainult ajal, kui kompressor ei tööta (vt ka ptk 'Sulatamine'). Selle tulemusel koguneb külmiku tagaseinale paks jääkiht.
Kui nii juhtub, siis keerake temperatuuriregulaator tagasi soojemale sättele (asendid '3' ja '4'). Neil sätetel lülitub kompressor tavakohaselt sisse ja välja ning toimub külmiku automaatne sulatamine.

Tarvikud

Säilitusriiulid/metallrestid

Seadme komplekti kuuluvad erinevad klaasist või plastist säilitusriiulid ja metallrestid. Erinevate mudelite komplekti kuulub neid erinevates kombinatsioonides.
Üks täissuurusega klaasist säilitusriiul tuleb kindlasti libistada puu- ja köögiviljasahtlite kohale madalaimatesse siinidesse ning jätta sellesse asendisse.
Säilitusriiulite kõrgust saab muuta: Tõmmake selleks säilitusriiulit ettepoole, kuni seda saab pöörata üles- või allapoole, ja eemaldage see.
Tehke sama vastupidises järjekorras riiuli sisestamiseks muule kõrgusele.

Toidu nõuetekohane säilitamine

1. Või ja juust
2. Hoidised
3. Joogid
4. Juust, puu-ja köögiviljad
5. Toores liha, salaami, küpsetatud lihalõigud, piimatooted
6. Valmistoidud, tainas, kondiitritooted, hoidised
7. Külmutatud toit, toidu külmutamine

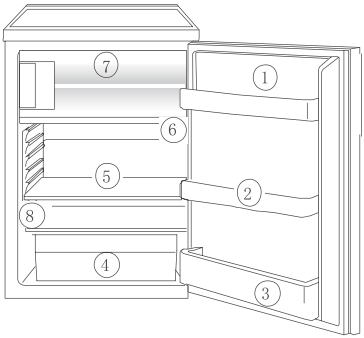

Nõuanne:

Kuivamise ja muu toidu saastamise vältimiseks peab külmikus säilitatav toit olema kindlasti kaetud või pakitud.
Pakkimiseks sobivad järgmised materjalid:
- polüetüleenist õhukindlad kotid ja pakkekiled,
- kaanega plastanumad,
- spetsiaalsed elastsed plastkatted,
- alumiiniumfoolium.

Toidu külmutamine ja külmutatud toidu säilitamine

Sügavkülmikukamber on ettenähtud toidu külmutamiseks ja külmutatud toidu säilitamiseks. Tähtis!

Sügavkülmikukambri temperatuur peab olema vähemalt -12 °C või külmem enne toidu külmutamist või juba külmutatud toidu säilitamist.
Ärge külmutage korraga liiga palju värsket toitu (maksimaalselt 1 kg 24 tunni jooksul).
Toidu kvaliteet säilib kõige paremini, kui see külmub võimalikult kiiresti keskkohani läbi.
Laske soojal toidul enne külmutamist maha jahtuda. Soojus põhjustab jää teket ning suurendab energiakulu.
Pidage kinni tootjate näidatud maksimaalsetest säilitusaegadest.
Kord juba üles sulanud toitu, mida ei ole edasi töödeldud (valmis küpsetatud), et tohi mingil juhul uuesti külmutada.
Tuleohtlike gaaside ja vedelikega anumad võivad madalatel temperatuuridel lekkida.
Plahvatusoht!
Sügavkülmikukambris ei tohi hoida tuleohtlike ainetega anumaid (näiteks pihustatavate ainetega purgid, tulekustuti täitekassetid jms).
Pudeleid ja purke ei tohi sügavkülmikusse panna. Need võivad lõhkeda sisu külmumisel ning gaseeritud jookide pudelid võivad koguni plahvatada! Sügavkülmikus ei tohi hoida limonaadi, mahla, õlut, veini, šampust jms.
Toit tuleb enne külmutamist õhukindlalt pakkida, et see ei kuivaks ega kaotaks maiku ning et erinevate külmutatud toitude maigud ei seguneks.

Ettevaatust!

Ärge puudutage külmutatud toitu märgade kätega. Käed võivad toidu külge külmuda ning see põhjustab marrastusi.
Paigutage pakitud toit sügavkülmikukambri põrandale.
Külmutamist vajav toit ei tohi puutuda vastu juba külmunud toidu pakke, sest muidu võivad need hakata sulama.

Nõuanded:

Järgmised materjalid sobivad külmutatud toidu pakkimiseks:
sügavkülmikukotid ja polüetüleenkile, spetsiaalsed purgid külmutatud toidu jaoks, eriti paks alumiiniumfoolium.
Järgmised materjalid sobivad kottide ja pakendite kinnitamiseks:
plastklambrid, kummipaelad ja teip.
Suruge kotist enne selle sulgemist õhk välja. Õhk põhjustab külmutatud toidu kuivamist.
Pakkige toit lamedatesse pakkidesse, sest toit külmub nii kiiremini.
Ärge täitke külmutatud toidu jaoks ettenähtud purke kuni servani vedeliku või pastaga, sest vedelikud paisuvad külmumisel.

Jääkuubikute tegemine

Täitke jääkuubikute alus ¾ ulatuses külma veega, tõstke sügavkülmikukambrisse ja jätke külmuma. Jääkuubikute vabastamiseks painutage jääkuubikute alust või hoidke seda mõni sekund jooksva vee all.

Tähtis!

Sügavkülmikukambrisse kinni külmunud jääkuubikute alust ei tohi vabastada teravaid abivahendeid kasutades, sest need võivad kahjustada külmutusagensi torustikku.
Kasutage abivahendina plastkaabitsat.

Seadme sulatamine

Külmik sulab automaatselt

Kompressori töötamise ajal kattub külmiku tagasein härmatisega. Härmatis sulab ajal, kui kompressor ei tööta. Härmatise sulamisel tekkiv vesi aurustub iseenesest.

Sügavkülmikukambri sulatamine

Kasutamise ajal ja sügavkülmikukambri ukse avamisel koguneb niiskus sügavkülmikukambri pindadele härmatisena. Eemaldage see härmatis pindadelt aeg-ajalt pehme plastkaabitsaga. Härmatise eemaldamiseks ei tohi mingil juhul kasutada teravaid esemeid.
Sügavkülmikukamber vajab sulatamist, kui härmatisekihi paksuseks on umbes 4 mm, ent seda tuleb teha vähemalt kord aastas. Hea aeg sulatamiseks on siis, kui seade on tühi või selles on ainult pisut toitu.

Hoiatus!

Sulamisprotsessi kiirendamiseks ei tohi kasutada elektrilisi kütteseadmeid ega muid mehaanilisi ega kunstlikke abivahendeid peale nende, mille kasutamist on selles juhendis soovitatud.
Ärge kasutage sulamist kiirendavaid pihustatavaid aineid, sest need võivad olla tervisele kahjulikud ja/või sisaldada plasti kahjustavaid aineid.

Ettevaatust!

Ärge puudutage külmutatud toitu märgade kätega. Käed võivad toidu külge külmuda ning see põhjustab marrastusi.
Tühjendage seade külmutatud toidust, pakkige see mitme ajalehekihi sisse ning paigutage kaetult külma kohta hoiule.
Lülitage seade välja ja ühendage elektrivõrgust lahti või keerake või lülitage majapidamise elektrikilbis välja kaitse.

Nõuanne:

Saate kiirendada sulamist, pannes sügavkülmikukambrisse kausi sooja veega ja sulgedes uksed. Eemaldage allakukkunud jäätükid, enne kui need täielikult üles sulavad.
Puhastage sügavkülmikukambrit põhjalikult pärast sulatamist (vt ptk “Puhastamine ja hooldus”).

Seadme väljalülitamine

Seadme väljalülitamiseks keerake temperatuuriregulaator väljalülitatud asendisse “0”.

Kui te ei kasuta seadet kaua aega

Tühjendage seade toidust.
Lülitage seade välja, keerates temperatuuriregulaatori väljalülitatud asendisse “0”.
Ühendage seadme toitejuhtme pistik pistikupesast lahti või keerake või lülitage majapidamise elektrikilbis välja kaitse.
Puhastage seadet põhjalikult (vt ptk “Puhastamine ja hooldus”). Ebameeldivate lõhnade tekke vältimiseks jätke seadme uks lahti.

Puhastamine ja hooldus

Hügieenilisuse tagamiseks tuleb seadme sisemust ja kõiki tarvikuid korrapäraselt puhastada.

Hoiatus!

Seade ei või olla puhastamise ajal elektrivõrku ühendatud.
Elektrilöögioht! Lülitage seade enne puhastamist välja ja ühendage toitejuhtme pistik pistikupesast lahti või keerake või lülitage majapidamise elektrikilbis välja kaitse.
Seadet ei tohi puhastada aurupesuriga. Niiskus võib koguneda elektriosadele.
Elektrilöögioht! Kuum aur võib kahjustada plastosi.
Seadmel tuleb lasta ära kuivada, enne kui see uuesti elektrivõrku ühendatakse.

Tähtis!

Eeterlikud õlid ja orgaanilised lahustid võivad plastosi kahjustada, näiteks sidrunimahl ja apelsinikoore mahl,
võihape,
äädikhapet sisaldavad puhastusvahendid. Hoolitsege, et sellised ained ei satu seadme osadele. Ärge kasutage abrasiivseid puhastusvahendeid.
Tühjendage seade toidust. Pakkige külmutatud toit mitme ajalehekihi sisse. Paigutage see kaetult külma kohta hoiule.
Sulatage sügavkülmikukamber enne seadme puhastamist (vt ptk 'Sulatamine').
Lülitage seade välja ja ühendage toitejuhtme pistik pistikupesast lahti või keerake või lülitage majapidamise elektrikilbis välja kaitse.
Puhastage seadet ja tarvikuid riide ja leige veega. Kasutada tohib ka müügilolevaid nõudepesuvahendeid.
Pärast puhastamist pühkige puhta riidega üle ja hõõruge kuivaks.
Tolmu kogunemine kondensaatorile suurendab energiakulu.
Seetõttu tuleb kord aastas seadme tagaküljel asuvat kondensaatorit hoolikalt harja või tolmuimejaga puhastada.
Kontrollige külmiku sisemisel tagaseinal asuvat sulamisvee äravooluava.
Kui seade on korralikult ära kuivanud, ühendage see uuesti elektrivõrku ja lülitage sisse.

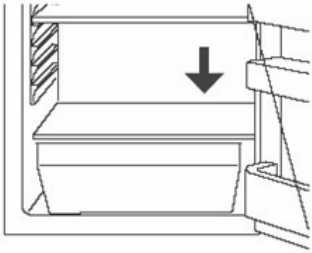

Nõuanded energia säästmiseks

Ärge paigaldage seadet pliidi, radiaatori ega muu soojusallika lähedale. Kõrgel ümbritseva õhu temperatuuril peab kompressor sagedamini ja pikemalt töötama.
Tagage tõhus õhuringlus seadme tagaküljel ja sokliosas. Õhuavasid ei tohi kinni katta.
Seadmesse ei tohi panna sooja toitu. Laske soojal toidul esmalt toatemperatuurini jahtuda. Jätke seadme uks lahti ainult hädavajalikuks ajaks.
Ärge seadke vajalikust madalamat temperatuuri.
Sulatage külmutatud toitu külmikus. Külmutatud toidu külmust saab kasutada nii ära külmiku jahutamiseks.
Hoidke seadme tagaküljel asuv soojust kiirgav kondensaator (metallrest) puhas.

Rikkeotsing

Talitlushäirete kõrvaldamine

Varuosad:
AEG kohalikust hoolduskeskusest saab tellida järgmisi varuosi. Saate need ise paigaldada, kuna selle tegemiseks ei ole vaja erioskusi:
või- ja juustulahter, munarestid, ukseriiulid, puu- ja köögiviljasahtlid, säilitusriiulid.
Seadme talitlushäiret võib põhjustada väike puudus, mille saate järgmiste juhiste abil ise kõrvaldada.

Kui konkreetsel juhul ei ole järgmistest juhistest abi, siis ärge ise seadmel muid töid tehke.

Tähtis!

Külmikuid/sügavkülmikuid tohivad remontida ainult pädevad hooldustehnikud. Valesti tehtud remonttööd võivad seada kasutaja suurde ohtu. Pöörduge hoolduskeskusesse, kui seade vajab remontimist.

Probleem	Võimalik põhjus	Abinõu
Seade ei tööta.	Seade on sisse lülitamata.	Lülitage seade sisse.
	Toitejuhtme pistik on pistikupessa ühendamata või halvasti ühendatud.	Ühendage toitejuhtme pistik pistikupessa.
	Kaitse on defektne või rakendunud.	Kontrollige kaitset ja asendage see vajadusel.
	Pistikupesa on defektne.	Elektripaigaldise puudused tuleb lasta kõrvaldada elektrikul.
Seade jahutab liialt.	Seatud on liiga külm temperatuurisäte.	Keerake temperatuuriregulaator ajutiselt soojemale sättele.
Toit on liiga soe.	Temperatuur on sobivalt reguleerimata.	Vt ptk "Esmakordne töölerakendamine".
	Seadme uks oli kaua aega lahti.	Avage ust ainult hädavajalikuks ajaks.
	Panite seadmesse viimase 24 tunni jooksul suures koguses sooja toitu.	Keerake temperatuuriregulaator ajutiselt külmemale sättele.
	Seade asub soojusallika lähedal.	Vt ptk "Paigalduskoht".
Seadme sisevalgusti ei tööta.	Lamp on defektne.	Vt ptk "Lambi vahetamine".
Seadme sisepindadele ja ka uksetihendile tekib palju härmatist.	Uksetihend ei ole õhutihe (nii võib juhtuda pärast ukse avamise suuna muutmist).	Soojendage uksetihendi lekkivaid osi ettevaatlikult jahedal sättel töötava fööniga. Vormige samal ajal soojenenud uksetihendit käega, nii et see istub tihedalt vastu ust.
Seade teeb töötamisel tavatut müra.	Seade ei ole loodis.	Reguleerige seadme jalgu.
	Seade puutub vastu seina või esemeid.	Nihutage seadet pisut.
	Seadme tagaküljel asuv osa nagu toru puutub vastu seadme mõnd muud osa või seina.	Painutage vajadusel vastavat osa pisut ettevaatlikult, nii et see ei ole enam ees.
Kompressor ei lülitu viivitamata tööle pärast temperatuurisätte muutmist.	See on normaalne.	Kompressor lülitub tööle natukese aja pärast.
Külmiku põrandal või säilitusriiulitel on vesi.	Vee äravooluava on ummistunud.	Vt ptk "Puhastamine ja hooldus".

Lambi vahetamine

Hoiatus!

Elektrilöögioht! Enne lambi vahetamist tuleb seade välja lülitada ja elektrivõrgust lahti ühendada või keerata või lülitada välja kaitse majapidamise elektrikilbis.
Lambi nimiandmed: 220~240 V, maksimaalselt 15 W.
Seadme väljalülitamiseks keerake temperatuuriregulaator väljalülitatud asendisse “0”. Ühendage toitejuhtme pistik pistikupesast lahti.
Lambi vahetamiseks keerake kruvi lahti.
Vajutage joonisel näidatud viisil lambikattele ja libistage seda tahapoole.
Asendage defektne lamp.
Seadke lambikate oma kohale tagasi.
Keerake kruvi oma kohale tagasi.
Ühendage külmik uuesti elektrivõrku ja lülitage sisse.

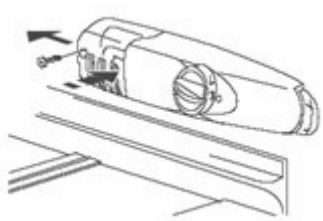

Seadme normaaltalitlusega kaasnevad helid

Järgmised helid on jahutusseadmetele iseloomulikud:

Klõpsud

Klõpsatus kostab, kui kompressor lülitub sisse või välja.

Vuhin

Kompressor teeb töötamisel vuhisevat häält.

Vulin

Kuulete vulinat, kui külmutusagens voolab peentesse torudesse.

Solin

Solin või vulin. Need helid kostavad lühikest aega ka pärast kompressori väljalülitumist.

Electrolux eesti as pretensioonide esitamise tingimused kodumasinatele

Kõikidele Electrolux Eesti AS poolt Eesti Vabariiki imporditud ja müüdud kodumasinatele saab esitada pretensioone 24 kuu jooksul käesolevas dokumendis toodud tingimustel ja korras. Aeg algab kodumasina üleandmisest tarbijale (edaspidi nimetatud ka "ostja"), kusjuures eeldatakse, et üleandmise ajaks on originaalmüügidokumendilt nähtuv ostukuupäev.

Käesolevad pretensiooni esitamise tingimused ei piira ega takista ostjat mingilgi viisil selliste Eesti Vabariigi seadustest tulenevate õiguste kasutamisel, milliste kasutamise välistamine või piiramine poolte kokkuleppega ei ole lubatud.

Pretensioon hõlmab tootes ilmnevate toote konstruktsiooni-, valmistamise-, ja toorainedefekte kõrvaldamist Electrolux Eesti AS poolt volitatud hooldustöökojas, tagamaks toote sihtotstarbelise kasutamise võimalikkuse.

Pretensiooni alla ei kuulu toote kasutamise õpetamine, reguleerimine, hooldus, puhastus, kaubandusliku väljanägemise taastamine ega selliste vigade kõrvaldamine, mida on põhjustanud kasutamisjuhiste väär käsitlus. Pretensiooni saab esitada ainult nendele toodetele, mida on kasutatud sihtotstarbeliselt ja vastavalt toote kasutusjuhendile. Pretensiooni saab esitada üksnes tarbija koduses tarbimises kasutatavatele kodumasinatele toote garantiikaardi või originaal müügidokumendi esitamisel.

Toote osas, mida ostja soovib kasutada mittesihtotstarbeliselt või intensiivsemalt kui tootja poolt ette nähtud (sh. majandus- või kutsetegevuse raames omandatud toote osas), käesolevad tingimused ei kehti ning neile kohaldatakse ostja ja Electrolux Eesti AS müügiosakonna vahel sõlmitud lepingust tulenevaid tingimusi. Majandus- ja kutsetegevuses tegutsevale ostja saab pretensiooni esitada müügilepingus toodud tingimustel alates arve-saatelehe väljastamisest.

Pretensiooni alla ei kuulu tootes või selle detailides ilmnenud puudused ja defektid (sh. purunemised), mis on tekkinud alljärgnevatel põhjustel:

- transpordikahjustustest, mis on tekkinud peale toote üleandmist ostjale;
- toote hoolimatust või mittesihipärasest hoidmisest või kasutamisest või ülekoormamisest;
- toote ebaõigest kasutamisest, hooldamisest, paigaldamisest või ühendamisest, sh. voolu või veevõrku ühendamisel, ning toote kasutamisel, hooldamisel, paigaldamisel või ühendamisel kasutusjuhendis esitatud instruktsioonide ja ohutusnõuete järgimata jätmisest;
- toote konstruktsioonide muutmisest, mis kahjustavad tootele tootja poolt antud omadusi;
- maaletoojast sõltumatutel põhjustel, sealhulgas pingemuutused vooluvõrgus, lühised (sh. putukatest põhjustatud), nõuetele mittevastavad pikendusjuhtmed, küttegaasi keemilise koostise muutumine, õnnetusjuhtumid, äike, vesi, tulekahju, vee kvaliteet, katlakivi ning muud välised mõjurid;
- toote kasutamisest lisavarustusega, mis ei ole ettenähtud ja ei sobi Tootega;
- kui toodet on remontinud selleks mittevolitatud isik;
- sisseehitaval tehnikal puudulikust ventilatsioonist mööbli sees;
- ostja süülisest tegevusest.

Samuti ei kuulu pretensiooni alla toote regulaarsest kasutamisest tulenevate detailide normaalne kulumine, nt tolmukotid, harjad, lambid, kaitsmed, klaas-, portselan-, tekstiil- ja paberosad ning käsitsi liigutatavad

plastmassosad (nupud, kangid) ega toote sihtotstarbelise kasutamise seisukohast ebaolulised vead (kriimustused jms.).
Vea ilmnemisel ülalmainitud aja jooksul kohustub tarbija sellest garantiiandjale teatama mõistliku aja jooksul veast teada saamisest arvates. Võimaluse korral kohustub tarbija viga ja selle oletatavaid tekkepõhjusi piisavalt täpselt kirjeldama. Lisaks eeltoodule kohustub ostja teatama toote mudeli, ostukuupäeva ja koha, toote numbri ja seeria numbri (nagu nähtub toote etiketilt) ning esitama originaalmüügidokumendi või garantiikaardi.
Kõik pretensioonid esitatakse otse Electrolux Eesti AS poolt volitatud hooldustöökojale.
Pretensioone lahendavad üksnes Electrolux Eesti AS poolt volitatud hooldustöökojad.
Pretensiooni alla kuuluv viga parandatakse mõistliku aja jooksul sellest teada saamisest arvates. Ostjal on õigus vea ilmnemisel nõuda toote remondi asemel asendamist või lepingust taganeda ja nõuda toote tagasivõtmist ja ostuhinna tagastamist üksnes juhul, kui tegemist on suure ulatusega veaga, mille puhul parandamine ei annaks soovitud tulemust või kui remonti ei teostata korduvalt nõuetekohaselt.
Maaletoojal on õigus keelduda toote asendamisest ja tagastamisest, kui asendamine või tagastamine põhjustab maaletoojale võrreldes toote parandamisega ebamõistlikke kulusid või põhjendamatuid ebamugavusi.
Pretensiooni kõrvaldamine on ostjale tasuta eeldusel, et vigased varuosad ja sõlmed, mis vahetatakse uutega, kuuluvad garantiiandjale.
Õigustatud pretensiooni alla kuuluvate puuduste kõrvaldamiseks tarvilik suuregabariidiliste ja raskete Toodete transport hooldustöökotta või hooldaja sõit koha peale toimub maaletooja vahenditega ning on ostjale tasuta. Õigustatud pretensiooni alla mittekuuluvate puuduste korral kannab Toodete transpordikulud hooldustöökotta või hooldaja sõidukulud koha peale ostja.
Kui käesolevate tingimuste tõlgendamisel tekib eriarvamusi ostja ja volitatud töökoja vahel, lahendab vaidluse Electrolux Eesti AS hoolduse spetsialist.
Lugupidamisega Electrolux Eesti AS

Electrolux eesti as volitatud teenindajad

Tallinn, Harjumaa

E-LUX Hoolduse OÜ
Mustamäe tee 24, 10621 TALLINN Tel. 665 0090
Fax 665 0076

Abimees Grupp OÜ
Vesse 4, 11415 TALLINN Gaasiseadmed
Tel. 600 6996
Fax 600 6726

OÜ GASPRE
Õle 27, 10319 TALLINN Gaasiseadmed, remont ja müük Tel. 671 1100, 671 1102
Fax 671 1109

Lääne-Virumaa

FIE JÜRI NIRGI
Posti 13, 44310 RAKVERE Kodumasinad
Tel. 32 40515, 51 75742

Ida-Virumaa

OÜ SIPELGAS MAURINTE
Tallinna mnt. 6a 19, 20304 NARVA Kodumasinad
Tel. 35 60708, 56 486164

LIMESTRA PROFSERVIS OÜ Töökoda:
Jaama 40-16, 41532 JÕHVI Kodumasinad
Tel. 33 55869, 56 24492

Virgas OÜ
Keskallee 25, 30321 KOHTLA-JÄRVE Gaasiseadmed
Tel. 33 48003
Fax 33 50649

OÜ EDELWEIS-NORD
30621 KOHTLA-JÄRVE Lehe 8, Kodumasinad Tel. 33 41318, 55 18775

Läänemaa, Hiiumaa

OÜ IVAR
Ehte 5a, 90503 HAAPSALU Kodumasinad
Tel. 47 35549, 50 54439

TECO KM OÜ
Jalaka 1a, 90509 HAAPSALU Kodumasinad
Tel. 47 56900

Võrumaa, Põlvamaa

OÜ TARWE
F.R. Kreutzwaldi 58a, 65610 VÕRU Kodumasinad
Tel. 78 23181
Fax 78 22714

Pärnumaa

SIMSON OÜ
Laine 4, 80016 PÄRNU Kodumasinad
Tel. 44 27231, 52 45668

OÜ KENT & KO
Riia mnt. 63, 80019 PÄRNU Kodumasinad
Tel. 44 32552

FIE KALEV TAMM
Peetri 16, 80029 PÄRNU Kodumasinad
Tel. 44 48460, 51 18355

Järvamaa, Raplamaa

FIE Avo Oolberg
Vainu 9, 72712 PAIDE Kodumasinad
Tel. 38 53 084, 50 29050

Jõgevamaa

FIE Kari Manninen
Suur tn. 21, 48306 JÕGEVA Kodumasinad
Tel. 77 22 239

Viljandimaa

AABERI Kodumasinad OÜ Vabaduse plats 4, 71020 VILJANDI Kodumasinad
Tel./Fax 43 33802

Tartumaa, Põlvamaa

OÜ ARWEST
Aleksandri 6, 51004 TARTU Kodumasinad
Tel. 7 34 4299
Fax 7 34 4337

OÜ TAVATRONIC
Tähe 82, 50107 TARTU Kodumasinad
Tel. 7 34 9123
Fax 7 30 3957

Valgamaa

LUMEHELVES OÜ
Petseri 12a 14, 68204 VALGA Tel./fax 76 64452

Saaremaa

Toomas Teder FIE
Pikk 1b, 93813 KURESSAARE Tel. 45 55978, 50 87912

Содржина

Драг потрошувач.....29
Важни безбедносни инструкции 30
Намена 30
Пред првото вклучување.....30
Важно.....30
Антипиретик 30
Безбедност на децата 31
Секојдневно работење.....31
Во случај на дефект 31
Вградување 32
Локација на вградување.....32
На вашиот фрижидер му е потребен воздух 32
Завртување на вратата 32
Забелешка.....32
Менување на вратата на замрзнувачот .33
Пред првично вклучување 34
Опис на уредот.....34
Вклучување и регулирање на температура 34
Внатрешен прибор.....35
Замрзнување и складирање на замрзната храна 35
Одмрзнување.....37
Одмрзнување на замрзнувачот 37
Исклучување на уредот.....37
Чистење и одржување.....37
Совети за заштеда на енергија.....38
Решавање проблеми 38
Корегирање на неисправности 38
Менување на светилката 40
Звуци за време на работење 40

Драг потрошувач

Пред да го впуштите во употреба новиот фрижидер/замрзнувач Ве молиме внимателно прочитајте ги овие упатства. Тие содржат
корсни информации за безбедна употреба, за вградување и одржување на апаратот. Ве молиме чувајте ги овие упатства за понатамошна употреба.
Пренесете ги на наредните сопственици на апаратот.
Белешките кои се важни за вашата безбедност или исправното работење на апаратот се означени со триаголник и/ или зборови (Предупредување!, В нимание!, Важно!!). Ве молиме разгледувајте ги споменатите внимателно.
Дополнителни информации во врска со ракувањето и практичните апликации на уредот следат по овие симболи.
Совети и забелешки за економична и еколошка употреба на уредот се означени со детелина.
Инструкциите за ракување содржат инструкции за корегирање
на можни неисправности од страна на корисникот во делот “Решавање проблеми”.
Ако овие инструкции не се доволни, контактирајте го локалниот сервисен центар.

Печатено на хартија произведена преку еколошки процеси, оној кој размислува еколошки дејствува соодветно...

Важни безбедносни инструкции

Овие предупредување се во ваш интерес. Бидете сигурни дека целосно ги разбирате пред вградување или употреба на уредот. Вашата безбедност е од најголема важност. Ако не сте сигурни за значењето на овие предупредувања контактирајте го одделот за грижа на корисници.

Намена

Фрижидерот е наменет за домашна потреба. Погоден е за ладење, замрзнување и складирање на замрзната храна, како и за правење на мраз.
Ако уредот се користи за други цели или се користи погрешно, не се прифаќа одговорност на произведувачот за настанатите оштетувања.
Модификации или промени на фиржидерот не се дозволени од безбедносни причини. Ако го користите фрижидерот за комерцијални цели или цели различни од ладење, замрзнување и складирање на замрзната храна, произведувачот не прифаќа никаква одговорност за штетите кои можат да произлезат.

Пред првото вклучување

Осигурајте се дека уредот не стои врз напојувачкиот кабел.

Важно

Ако напојувачкиот кабел е оштетен, мора да биде заменет од авторизиран сервис или квалификуван персонал со специјален кабел од истиот тип.
Проверете го уредот за оштетувања при транспорт. Во ниеден случај не смее да се приклучи оштетен уред! Во случај на оштетување, Ве молиме контактирајте го вашиот снабдувач.

ПРЕДУПРЕДУВАЊЕ -Не ги попречувајте вентилациските отвори.

ПРЕДУПРЕДУВАЊЕ –Не користете механички уреди или други начини за забрзување на одмрзнувачкиот процес, освен оние препорачани од произведувачот.
ПРЕДУПРЕДУВАЊЕ –Не го оштетувајте антипиретичкото колото фрижидерот.
ПРЕДУПРЕДУВАЊЕ – Овој уред не е наменет за употреба од страна на деца или изнемоштени лица освен ако не се адекватно надгледувани од одговорна личност. Мали деца треба да се надгледуваат за да се осигура дека не си играат со уредот.
ПРЕДУПРЕДУВАЊЕ —Овој уред не е наменет за лица (вклучувајќи и деца) со намалени физички, сетилни или ментални способности, или недостаток на искуство или знаење, освен ако не се надгледувани или советувани од страна на одговорно лице. Децата треба да се надгледуваат за да се осигура дека не си играат со уредот.
ПРЕДУПРЕДУВАЊЕ —Кога го исфрлате уредот направете го тоа сам во авторизиран отпаден центар. Не го изложувајте на оган.
ПРЕДУПРЕДУВАЊЕ —Ако напојувачкиот кабел е оштетен, мора да се замени со специјален кабел достапен од произведувачот или сервисниот застапник.

Антипиретик

Антипиретичен гас се содржи во антипиретичкото коло на уредот. Осигурајте се дека ниеден дел од антипиретичкото коло не е оштетено за време на транспорт и вградување.
За време на траспорт и вградување, осигурајте се дека ниеден дел од антипиретичкото коло не е оштетено.
АКо антипиретичкото коло се оштети: избегнувајте отоворен оган и запаливи супстанци; темелно проветрете ја просторијата во која се наоѓа уредот.

Безбедност на децата

Материјалот за пакување (пр. обвивки, стиропор) може да биде опасен за децата. Постои ризиг од гушење! Чувајте го материјалот за пакување подалеку од децата! Ве молиме направете ги старите уреди неупотребливи пред исфрлање. Извлечете го главниот кабел, пресечете го, скршете или отстранете ги кваките, ако се монтирани. Правејќи го тоа, спречувате децата да се затворат во уредот (постои ризик од гушење!) или да се впуштат во ризични ситуации.
Многу често децата н е можат да ги забележат присутните опасности кај домашните уреди. Затоа е важно да обезбедите адекватен надзор и никогаш да не дозволувате децата да си играат со уредот!

Секојдневно работење

Контејнери со запаливи гасови или течности можат да протечат на ниски температури. Постои ризик од експлозија!
Не складирајте садови со запаливи супстанци како спрејови, кертрџи за противпожарни апарати итн. во фрижидерот и/или замрзнувачот.
Шишиња и лименки не смеат да се чуваат во замрзнувачот. Тие можат да пукнат кога ќе замрзнат, високогазирани пијалоци можат и да експлодираат! Некогаш не чувајте лимонада, џусеви, пиво, вино, газирано вино итн. во замрзнувачот.
Не ставајте во уста мраз или сладолед веднаш по вадењето од замрзнувачот. Многу студен мраз може да се замрзне на усните или јазикот и да предизвика повреда.
Не допирајте замрзната храна со валжни раце. Рацете можат да ви се замрзнат за храната.
Не ракувајте со електрични уреди во фиржидерот и/или замрзнувачот (пр. ел ектрични уреди за правење сладолед, миксери итн.).
Пред чистење на уредот, секогаш исклучете го уредот од струја, или прекинете го домашното коло или прекинувачот.
Кога исклучувате секогаш извлекувајте го кабелот од штекер, н е го влечете кабелот.

Во случај на дефект

Ако се случи дефект на уредот, Ве молиме прво погледнето во @ Решавање проблемие. @ делот во овие упатства. Ако тамошните информации не ви помогнат, Ве молиме не извршувајте поправки самите. Во ниеден случај не треба да се обидете да го поправите уредот сами. Поправки извршени од неискусни лица можат да предизвикаат повреди или сериозни дефекти. Контактирајте го локалниот сервисен центар.
Отстранување на материјалот за пакување
Уредот со внатрешните делови е заштитен за транспорт.
Извлечете ја лепливата лента од страните на вратата. Можете да ги отстраните остатоците од лентата со алкохол.
Отстранете ја целата леплива лента и парчињата за пакување од внатрешноста на уредот.

Вградување

Локација на вградување

Уредот треба да се постави во добро проврtрена, сува просторија. Врз потрошувачката и работата на уредот влијае амбиенталната температура. Затоа уредот не смее да се изложува на директна сончева светлина; Не вградувајте до радијатор, рерна или друг извор на топлина; вградете само во просторија која соодветствува со климатската класификација, за која уредот е дизајниран. Климатската класификација може да се најде на сериската табла, која се наоѓа на левата внатрешна страна на уредот.
Уредот мора да се постави така што приклучокот ќе биде достапен.
Следната табела покажува која амбиентална температура е правилна за секоја климатска класификација:

Климатска калсификација	Амбиентална температура
SN	+10 до +32°C
N	+16 до +32°C
ST	+16 до +38°C
T	+16 до +43°C

Ако фрижидерот се постави до друг фрижидер или замрзнувач потребно е растојание од 5 cm на страните, за да се спречи кондензација на надворешноста на уредот.

На вашиот фрижидер му е потребен воздух

За исправно работење овој уред мора да се постави во сува атмосфера, далеку од извори на топлина, пр. рерни, радијатори, бојлери и директна сончева светлина. Исто така треба да се осигурате дека воздухот може слободно да циркулира околу задниот и горниот дел на кабинетот. Овие треба да бидат 100mm помеѓу горниот дел на кабинетот и кој било висечки кујнски мебел.
Алтернативно овозможете 50mm помеѓу горниот дел на кабинетот и кој било висечки кујнски мебел и растојание од 25mm на секоја страна од уредот.

Завртување на вратата

Овој фрижидер ја има можноста на отварање на вратата од лева или десна страна. Овој уред ви се доставува со отварање на вратата на лево. Ако сакате да ја промените насоката на отворање, Ве молиме следете ги следните инструкции.

Забелешка

Сите отстранети делови мора да се сочуваат до повторното монтирање.

➢ Завртување на фрижидерската врата

1. Отстранете ги навртките (11).
2. Држете ја вратата отворена, подигнете го горниот крај, потурнете го(10) нанапред и извадете го од блокот (9) на горниот дел, потоа извадете го долниот блок (8).
3. Отстранете ги двете завртки (6) што ја држат горната шарка (5) на десната страна од горниот дел на кабинетот.
4. Внимателно подигнете ја вратата и поставете ја на мека подлога да спречите гребење.
5. Отстранете го приклучокот (7) и преместете го до непокриениот отвор на десната страна од уредот. Притиснете го копчето цврсто во отворот.
6. Отстранете ги двете завртки (6) што ја држат долната шарка (2) на десната страна на уредот.
7. Отстранете ја предната ногарка (4) и преместете ја на десната страна како што е прикажано на сликата.
8. Поставете ја вратата на новата позиција така што чепот ќе влезе во башингот во пределот на долната рамка (отвор).
9. Осигурајте ја горната шарка (5) отстранета во чекот 3 на левата страна

на уредот. Внесе го чепот во башингот на горната рамка (отвор).

10. Лабаво осигурајте ја долната лева шарка (2) и не ги затегнувајте навртките додека вратата не е затворена и порамнета.
11. Внесете го приклучокот (7) во 1непокриените отвори (десна страна).
12. Монтирајте го декорацискиот блок (8) на десната страна од горниот поклоп(10).
13. Држете ја вратата отворена, подигнете го крајот на горниот поклоп, повлечете го(10) наназад да го закачите блокот(9).
14. По склопувањето на горниот поклоп, затворете ја вратата, монтирајте го горниот поклоп(10) со навртката(11).

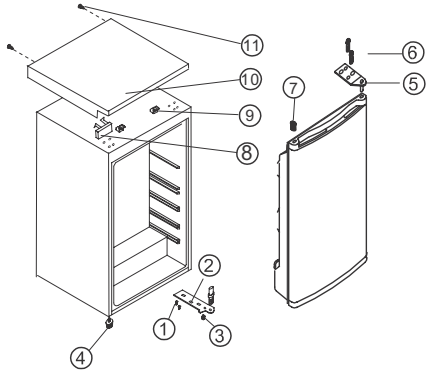

1. Навртка
2. Долна шарка
3. Горна шарка
4. Долна ногарка на подесување
5. Горна ногарка на подесување
6. Завртки
7. Приклучок
8. Декорациски блок
9. Блок на горниот поклоп
10. Горен поклоп
11. Навртка

Менување на вратата на замрзнувачот

Отворете ја малку вратата на замрзнувачот. Со помош на мал штрафцигер, притиснете го федерот во отворот на долното лежиште нагоре и извадете го лежиштето комплетно со вратата.

Поставете го капачето (M) на спротивната страна.
Завртете ја вратата за 180 степени и поставете го долното лежиште во отворот за вратата.
Малку подигнете ја вратата, монтирајте ја во горното лежиште, и во исто време внесете го долното лежиште во квадратниот отвор.
Мали нагорни и надолни подесувања на вратата на замрзнувачот ќе го направат монтирањето полесно.

Пред првично вклучување

Ве молиме исчистете ја внатрешноста на уредот и целиот прибор пред вклучување (видете го делот: чистење и одржување).

Опис на уредот

Преглед на уредот

1. Прегради за сирење/кашкавал и предел за скалдирање на јајца
2. Преграда за складирање на врата
3. Полица за шишиња
4. Фиоки за зеленчук
5. Полици за складирање
6. Регулатор на температура
7. Замрзнувач
8. Рејтинг табла

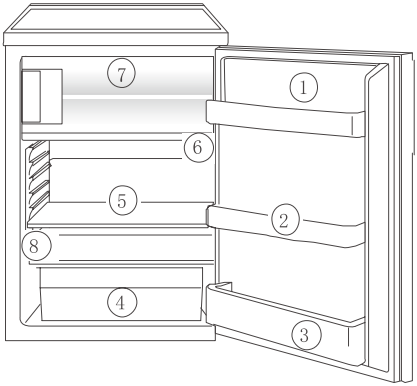

Вклучување и регулирање на температура

Вклучете го приклучокот во штекер со заштитен заземјен контакт. Кога вратата на фрижидерот е отворена, светилката е вклучена.

Копчето за подесување на температура се наоѓа на десната страна во пределот на фрижидерот.

Поставување на “0”значи: Исклучено.

Вртење на десно во позиција “1”

Фрижидерот е вклучен, понатамошното работење е автоматско.

Поставување на “1”значи:

Највисока температура, најтопло подесување.

Поставување на “7”(крајна точка) значи:

Најниска температура, најладно подесување.

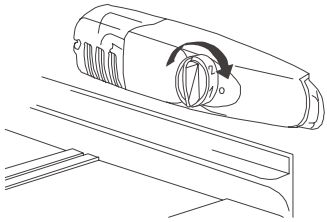

Температурите во фрижидерот и замрзнувачот не можат самостојно да се регулираат.

При ниска температура од околу 16°C, поставувањето '1' треба да се избере. При температура од околу 25°C , одберете го подесувањето'2' .

Ако ви е потребна ниска температура, одберете '3'или '4'. На ова подесување, можете да бидете сигурни дека свежата храна ќе биде добро замрзната и дека температурата на складирање од –18°C ќе биде одржана во замрзнувачот.

Ако сакате брзо замрзнување на свежата храна, одберете '7',со што температурата во фрижидерот нема да падне под 0°C.Треба и навремено да го ресетирате подесувањето на температурата на '3' или '4'.

Важно!

Високи температури (пр. во жешките летни денови) и ладно подесување на

регулаторот за температура (позиција'6' до '7') може да предизвика непрекинато работење на компресорот. Причина: кога температурата е висока, компресорот мора да работи непрекинато за да ја одржи ниската температура во уредот.
Фрижидерот нема да може да се одмрзне бидејќи автоматското одмрзнување на фрижидерот е можно само кога компресорот не работи (видете го делот 'Одмрзнување').
Резултатот е формирање на дебел слој на мраз на задниот ѕид од фрижидерот.
Ако се случи ова, вратете го регуилаторот на потопло подесување (позоција '3'до '4'). При вакво подесување компресорот ќе се вклучува и исклучува како обично и автоматското одмрзнување се препорачува.

Внатрешен прибор

Полици за складирање/решетки
Различни пластични или стаклени полици за складирање и решетки се вклучени со вашиот уред- различни модели имаат различни комбинации.
Треба секогаш да наместите една од големите стаклени полици на најдолните лизгачи, над садовите за овошје и зеленчук, и да ја чувате во таа позиција.
Висината на полиците може да се подесува:
Да го направите тоа извлечете ја полицата нанапред до кај што ќе може да се поместува нагоре или надоле или да се отстрани.
Ве молиме направете го истото да ја вратите полицата на друга висина.

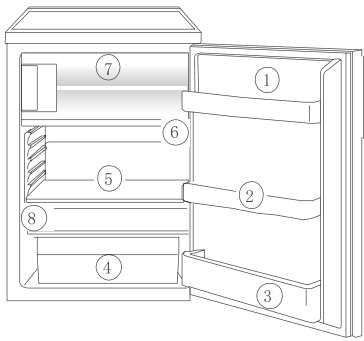

Правилно скалдирање

1. Путер и сирење
2. Конзервирано
3. Пијалоци
4. Сирење, овошје и зеленчук
5. Месо, салами, сувомеснати, млечни производи
6. Готови јадења, пецива, конзервирани
7. Замрзната храна/замрзнување на храна

Совет:

Храната во фрижидерот треба да биде секогаш покриена или спакувана, за да се спречи сушење и расипување на другата храна.
Следните се наменети за пакување на храна:
- Полиетиленски вакуумирани ќеси и фолии;
- Пластични контејнери со капаци;
- Специјални пластични покривачи со ластик;
- алуминиумска фолија.

Замрзнување и складирање на замрзната храна

Замрзнувачот е за замрзнување и складирање на храна. Важно!

Температурата во замрзнувачот мора да биде –12°C или поладна пред замрзнување на храната или скалдирање на веќе замрзната храна.
Не замрзнувајте преголеми количини наеднаш (макс. 1 kg во 24 часа).
Квалитетот на храната најдобро се задржува кога таа се замрзнува целосно колку што може побрзо.
Оставете ја топлата храна да се излади пред замрзнување.
Топлината ќе предизвика зголемување на мразот како и потрошувачката.
Ве молиме забележете ги максималните времиња на складирање препорачани од произведувачот. Одмрзната храна која не е понатаму спремана (зготвена) во ниеден случај не смее повторно да се замрзнува.
Контејнери со запаливи гасови или течности можат да протечат при ниски температури. Постои ризик од експлозија!
Не скалдирајте садови со запаливи супстанци како спрејови, кертрџи за противпожарни апарати итн. во замрзнувачот.
Шишиња и лименки не смее да се оставаат во замрзнувачот. Тие можат да пукнат кога ќе замрзнат, високогазирани пијалоци можат дури и да експлодираат! Никогаш не чувајте лимонади, џусеви, пиво, вино, газирано вино итн. во замрзнувачот.
Целата храна мора да се запакува херметички пред замрзнување, за да не се исуши и да не го загуби вкусот, и за да не се појави контаминација на вкусовите помеѓу храната.

Внимание!

Не допирајте замрзната храна со влажни раце. Рацете можат да ви се залепат за храната и да се предизвика нагризување на кожата. Поставете ја спакуваната храна на дното на замрзнувачот. Незамртзнатата храна не смее да дојде во допир со веќе замрзнатата храна, бидејќи замрзнатата храна може да се одмрзне.

Совети:

Следните се погодни за пакување на замрзната храна:
ќеси за замрзнувач и полиетиленски фолии;
специјални лименки за замрзната храна;
екстра-дебела алуминиумска фолија.
Следните се погодни за запечатување на ќесите и фолиите:
пластични стеги, гумени ластичиња или лента.
Истиснете го воздухот од ќесето пред запечатување; воздухот го чини полесно сушењето на храната.
Направете ги пакетите сплескани, бидејќи побрзо замрзн уваат.
Не ги полнете лименките до крај со течност или кашеста храна,
бидејќи течностите се прошируваат кога се замрзнати.

Подготовка на коцки мраз

Наполнете го садот за коцки мраз 3/4 со ладна вода, ставете го во замрзнувачот и оставете ги да замрзнат.
Да ги олабавите замрзнатите коцки, виткајте го садот или држете го под вода неколку секунди.

Важно!

Никогаш не се обидувајте да го ослободите садот замрзнат за подлогата со шилести или остри предмети, бидејќи можете да го оштетите антипиретичното коло. Користете пластична гребалка.

Одмрзнување

Фрижидерот се одмрзнува автоматски
Задниот ѕид на фрижидерот се покрива со мраз кога работи компресорот и се одмрзнува кога тој ќе се исклучи. Водата од одмрзнатиот мраз испарува самата по себе.

Одмрзнување на замрзнувачот

За време на употреба и кога вратата на замрзнувачот е отворена, влагата се депонира во замрзнувачот како мраз. Отстранувајте го мразот повремено со мека пластична гребалка. Во никој случај, не користете тврди или шилести предмети за отстранување на мразот.
Замрзнувачот треба секогаш да се одмрзнува кога слојот на мраз ќе достигне дебелина од приб. 4 милиметри; меѓутоа најмалку еднаш годишно. Добро време за одмрзнување е кога уредот е празен или содржи малку храна.

Предупредување!

Не употребувајте електрични уреди за загревање или какви било други механички или вештачки уреди за забрзување на процесот на одмрзнување, со исклучок на оние препорачани во овие упатства.
Не користете спрејови за одмрзнување, тие можат да бидат опасни по вашето здравје и/или да содржат супстанци кои ќе ја оштетат пластиката.

Внимание!

Не допирајте замрзната храна со влажни раце. Рацете можат да ви се залепат за храната и да се предизвика нагризување на кожата.
Извадете ја замрзнатата храна, замотајте ја во неколку слоја на весник и складирајте ја, покриена, на ладно место.
Исклучете го уредот од струја, или исклучете го прекинувачот на колото.

Совет:

Можете да го забрзате процесот на одмрзнување со топла вода и затварање на вратата на замрзнувачот. Отстранете ги паднатите парчиња мраз пред целосно да се одмрзнат.
По одмрзнувањето, темелно исчистете го замрзнувачот (видете го делот “Чистење и одржување”).

Исклучување на уредот

Да го исклучите уредот, поставете го регулаторот на позиција “0”.

Ако уредот нема да се користи подолг период:

Отстранете ги сите пакети во фрижидерот. Исклучете го уредот со поставување на регулаторот за температура на “0”. Отстранете го главниот кабел или исклучете го главниот прекинувач на колото. Исчистете темелно (видете во делот “Чистење и одржување”).
Оставете ја вратата отворена за да не се формира непријатен мирис.

Чистење и одржување

Поради хигиенски причини внатрешноста на уредот, вклучувајќи го и приборот, треба да се чистат редовно.

Предупредување!

Уредот не треба да биде приклучен во струја за време на чистење.
Опасност од електричен удар! Пред чистење исклучете го уред от и отстранете го кабелот од струја, или исклучете го главниот прекинувач.
Никогаш не го чистете уредот со чистач на пареа. Влагата може да се насобере во електричните компоненти, постои опасност од
електрилен удар! Жешка пареа може да ја оштети и пластиката.

Уредот мора да биде сув пред повторно да се врати во употреба.

Важно!

Етерични масла и органски раствори можат да ги оштетан пластичните делови, пр. џус од лимон или портокал; бутилна киселина; чистачи кои содржат солна киселина.
Не дозволувајте такви супстанци да дојдат во допир со деловите.
Не употребувајте абразивни средства.
Отстранете замрзната храна и храна од фрижидерот. Замотајте ја замрзнатата храна во неколку слоја весник.
Складирајте ја на ладно место, добро покриена. Одмрзнете го замрзнувачот пред чистење (ведете го делот 'Одмрзнување').
Исклучете го уредот и отстренете го кабелот од струја, или исклучете го главниот прекинувач на струјата.
Исчистете го уредот и внатрешниот прибор со крпа и топла вода.
Можат да се користат и комерцијално достапни средства за миење на садови.
По чистењето избришете со свежа вода и исушете. Акумулацијата на прав кај кондензаторот ја зголемува потрошувачката. Затоа внимателно чистете го кондензаторот на задниот дел од уредот еднаш годишно со мека четка или правосмукалка.
Провњерете го отворот за дренажа на вода на задниот дел од фрижидерот. Откако сѐ ќе се исуши, пуштете го уредот назад во употреба.

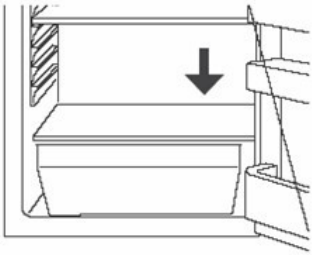

Совети за заштеда на енергија

Не го вградувајте уредот во близина на рерни, радијатори или други извори на топлина. Високите температури предизвикуваат подолго, почесто работење на компресорот.
Обезбедете добра циркулација на воздух и издув на дното и на задниоots sид на уредот. Никогаш не ги покривајте отворите за вентилација. Не внесувајте топла храна во уредот. Оставете ја топлата храна да се излади.
Држете ја вратата отворена само колку што е потребно.
Не ја поставувајте температурата на поладно од потребното.
Ставете ја замрзнатата хтана во фрижидерот да се одмрзнува.
Ладното од замрзнатата храна ќе се кори сти за ладење на фрижидерот.
Секогаш одржувајте го кондензаторот, металната решетка на задниот sид од уредот чиста.

Решавање проблеми

Корегирање на неисправности

VРезервни делови:
Следните резервни делови можат да се нарачаат кај локалниот AEG сервисен центар. Овие можете да ги монтирате и самите без посебна вештина или обука, пр.:

преграда за путер/сирење,
држачи за јајца,
полици за на врата,
фиоки за овошје и зеленчук,
полици за складирање
Неисправност може да биде предизвикана од мала грешка која можете да ја корегирате и самите со помош на следните

инструкции. Не извршувајте друга работа на уредот ако следните информации не помогнат во вашиот случај.

Важно!

Поправките на фрижидерите/ замрзнувачите може да се извршуваат само од компетентни сервисери. Неисправни поправки можат да ги зголемат опасностите. Ако му е потребна поправка на вашиот уред, Ве молиме контактирајте го вашиот дилер или локалниот сервисен центар.

Симптом	Можна причина	Поправка
Уредот не работи.	Уредот не е вклучен.	Вклучете го уредот.
	Главниот приклучок не е приклучен или е лабав.	Вметнете го главниот приклучок.
	Прегорен е осигурувач.	Проверете го осигурувачот или заменете го по потреба.
	Штекерот е дефектен.	Дефектите во струјата треба да се поправат од електричар.
Уредот лади премногу.	Температурата е поставена на ладно.	Подесете го регулаторот на потопла температура.
Храната е топла.	Температурата не е правилно подесена.	Ве молиме видете во делот “Првично вклучување”.
	Вратата била отворена подолго време.	Отворајте ја вратата само колку што е потребно.
	Голема количина на топла храна е ставена во уредот во последните 24 часа.	Подесете го регулаторот на поладна температура привремено.
	Уредот е близу до извор на топлина.	Ве молиме видете во делот “Локација на вградување”.
Внатрешното осветлување не работи.	Светилката е дефектна.	Ве молиме видете во делот “Менување на светилката”.
Големо наталожување на мраз, можеби и на жигот на вратата.	Жигот на вратата не е херметички(можеби по менување на вратата.	Внимателно затоплете ги областите што пропуштаат со фен(на ладно подесување). Во исто време наместете го правилно жигот на вратата рачно.
Чудни звуци	Уредот не сои рамно.	Подесете ги ногарките.
	Уредот го допира ѕидот или други предмети.	Поместете го уредот.
	Дел, пр. цевка, на задниот дел од уредот допира друг дел на уредот или ѕидот.	Ако има потреба, внимателно превиткајте го делот за да не смета.
Компресорот не се вклучува веднаш по менување на подесувањето за температура.	Тоа е нормално, нема никаква грешка.	Компресорот се вклучува по некое време.
Има вода на дното или полиците	Отворот за дренажа е блокиран.	Видете го делот “Чистење и одржување”.

Менување на светилката

Предупредување!
Постои ризик од електричен удар! Пред менување на светилката, исклучете го уредот од струја, или исклучете го главниот прекинувач на струјата.
Податоци на светилката:220~240 V, max. 15 W Да го исклучите уредот, завртете го регулаторот на температурата на позиција “0”.
Исклучете го главниот кабел од струја.
Да ја промените светилката, извадете ја навртката.
Притиснете го капачето како што е прикажано и лизгајте го наназад.
Променете ја дефектната светилка.
Вратете го капачето и навртката. Пуштете го фрижидерпт назад во употреба.

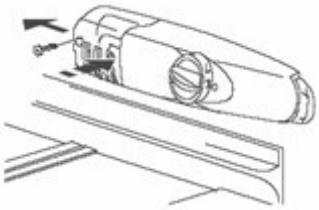

Звуци за време на работење

Следните звуци се карактеристични за фрижидерски уреди:

Чкрипење

Кога и да се вклучи или исклучи компресорот, може да се чуе чкрипење.

Бучење

Кога работи комперсорот, може да се чуе неговото бучење.

Клокотење

Кога антипиретикот ќе протече низ цевките, може да се чуе.

Прскање

Звукови на клокотење или прскање. Дури и откако ќе се исклучи компресорот овие звуци можат да се чујат за кратко време.

Περιεχόμενα

Αγαπητοί πελάτες.....41
Σημαντικές οδηγίες ασφαλείας 42
Προοριζόμενη χρήση 42
Πριν από την αρχική ενεργοποίηση.....42
Ψυκτικό.....42
Ασφάλεια παιδιών 43
Καθημερινή λειτουργία.....43
Σε περίπτωση βλάβης 43
Αφαίρεση συσκευασίας μεταφοράς.....43
Εγκατάσταση 44
Θέση εγκατάστασης.....44
Το ψυγείο σας χρειάζεται αέρα. 44
Αντιστροφή της πόρτας 44
ΣΗΜΕΙΩΣΗ:.....44
Αλλαγή πόρτας θαλάμου καταψύκτη 45
Πριν από την αρχική ενεργοποίηση.....46
Περιγραφή της συσκευής.....46
Ενεργοποίηση και ρύθμιση θερμοκρασίας 46
Εσωτερικά εξαρτήματα 47
Κατάψυξη και αποθήκευση κατεψυγμένων τροφίμων 48
Παγάκια 48
Απόψυξη.....49
Η απόψυξη του ψυγείου εκτελείται αυτόματα ... 49
Απόψυξη του θαλάμου καταψύκτη 49
Απενεργοποίηση της συσκευής.....49
Καθαρισμός και φροντίδα 50
Συμβουλές εξοικονόμησης ενέργειας.....50
Επίλυση προβλημάτων 51
Επίλυση προβλημάτων 51
Αντικατάσταση του λαμπτήρα.....53
Θόρυβοι κατά τη λειτουργία.....53
Απόρριψη της συσκευής.....53

Αγαπητοί πελάτες

Πριν θέσετε σε λειτουργία το νέο σας ψυγειοκαταψύκτη, διαβάστε προσεκτικά αυτές τις οδηγίες λειτουργίας. Περιλαμβάνουν σημαντικές πληροφορίες για την ασφαλή χρήση, την εγκατάσταση και τη φροντίδα της συσκευής.
Φυλάξτε αυτές τις οδηγίες λειτουργίας για μελλοντική αναφορά. Παραδώστε τις στο νέο κάτοχο της συσκευής.
Οι σημαντικές σημειώσεις για την ασφάλεια ή τη σωστή λειτουργία της συσκευής υποδεικνύονται από ένα τρίγωνο προειδοποίησης ή/και ενδείξεις επισήμανσης **(Προειδοποίηση!, Προσοχή!, Σημαντικό!).** Τηρείτε τα παρακάτω με προσοχή.
Συμπληρωματικές πληροφορίες σχετικά με τη λειτουργία και τις πρακτικές εφαρμογές της συσκευής παρέχονται μετά από αυτό το σύμβολο.
Συμβουλές και υποδείξεις σχετικά με την οικονομική και φιλική προς το περιβάλλον χρήση της συσκευής επισημαίνονται από το σύμβολο τριφυλλιού.
Οι οδηγίες λειτουργίας περιλαμβάνουν διαδικασίες για την επισκευή πιθανών δυσλειτουργιών από το χρήστη στην ενότητα «Επίλυση προβλημάτων».
Εάν οι οδηγίες αυτές δεν είναι επαρκείς, επικοινωνήστε με το τοπικό κέντρο σέρβις.

Το εγχειρίδιο έχει εκτυπωθεί σε χαρτί που έχει κατασκευαστεί με φιλικές προς το περιβάλλον διαδικασίες. Όσοι σκέφτονται οικολογικά ενεργούν ανάλογα…

Σημαντικές οδηγίες ασφαλείας

Οι προειδοποιήσεις αυτές παρέχονται για την ασφάλειά σας. Βεβαιωθείτε ότι τις έχετε κατανοήσει πλήρως πριν από την εγκατάσταση ή τη χρήση της συσκευής. Η ασφάλειά σας είναι εξαιρετικά σημαντική. Εάν δεν είστε βέβαιοι για τη σημασία των προειδοποιήσεων αυτών, επικοινωνήστε με το τμήμα εξυπηρέτησης πελατών για βοήθεια.

Προοριζόμενη χρήση

Το ψυγείο προορίζεται για οικιακή χρήση. Είναι κατάλληλο για ψύξη, κατάψυξη και αποθήκευση κατεψυγμένων τροφίμων, καθώς και για την παρασκευή πάγου. Εάν η συσκευή χρησιμοποιηθεί για διαφορετικό σκοπό από τον ενδεδειγμένο ή εάν χρησιμοποιηθεί εσφαλμένα, ο κατασκευαστής δεν αναλαμβάνει καμία ευθύνη για τυχόν βλάβες που θα προκληθούν.
Δεν επιτρέπονται μεταβολές ή αλλαγές στο ψυγείο για λόγους ασφαλείας. Εάν χρησιμοποιήσετε το ψυγείο για εμπορικούς σκοπούς ή για άλλους σκοπούς, εκτός από ψύξη, κατάψυξη ή αποθήκευση κατεψυγμένων τροφίμων, ο κατασκευαστής δεν αναλαμβάνει καμία ευθύνη για τυχόν βλάβες που θα προκληθούν.

Πριν από την αρχική ενεργοποίηση

Βεβαιωθείτε ότι το καλώδιο τροφοδοσίας δεν βρίσκεται κάτω από τη συσκευή.

Σημαντικό:

Εάν το καλώδιο τροφοδοσίας έχει υποστεί ζημιά, πρέπει να αντικατασταθεί από το εξουσιοδοτημένο κέντρο σέρβις ή από εξειδικευμένο προσωπικό χρησιμοποιώντας ένα ειδικό καλώδιο ίδιου τύπου. Ελέγξτε τη συσκευή για ζημιές από τη μεταφορά. Εάν η συσκευή έχει υποστεί ζημιά, δεν πρέπει να συνδεθεί σε καμία περίπτωση στην πρίζα! Σε περίπτωση ζημιάς, επικοινωνήστε με τον προμηθευτή.

ΠΡΟΕΙΔΟΠΟΙΗΣΗ - Διατηρείτε ανοικτές τις οπές εξαερισμού στο περίβλημα της συσκευής ή στην ενσωματωμένη δομή.
ΠΡΟΕΙΔΟΠΟΙΗΣΗ - Μη χρησιμοποιείτε μηχανικές διατάξεις ή άλλα μέσα για επιτάχυνση της διαδικασίας απόψυξης από εκείνα που συνιστά ο κατασκευαστής.
ΠΡΟΕΙΔΟΠΟΙΗΣΗ - Μην προκαλείτε ζημιές στο ψυκτικό κύκλωμα.
ΠΡΟΕΙΔΟΠΟΙΗΣΗ - Η συσκευή δεν προορίζεται για χρήση από μικρά παιδιά ή άτομα με ειδικές ανάγκες, εκτός εάν επιβλέπονται από υπεύθυνο άτομο, ώστε να διασφαλίζεται η ασφαλής χρήση της συσκευής.
Τα παιδιά πρέπει να επιβλέπονται ώστε να μην παίζουν με τη συσκευή.
ΠΡΟΕΙΔΟΠΟΙΗΣΗ - Η συσκευή αυτή δεν προορίζεται για χρήση από άτομα (συμπεριλαμβανομένων παιδιών) με μειωμένες σωματικές, αισθητήριες ή διανοητικές ικανότητες ή με έλλειψη εμπειρίας και γνώσεων, εκτός εάν επιβλέπονται ή έχουν λάβει οδηγίες σχετικά με τη χρήση της συσκευής από άτομο υπεύθυνο για την ασφάλειά τους. Τα παιδιά πρέπει να επιβλέπονται ώστε να μην παίζουν με τη συσκευή.
ΠΡΟΕΙΔΟΠΟΙΗΣΗ - Η απόρριψη της συσκευής πρέπει να γίνεται μόνο σε εξουσιοδοτημένο κέντρο απόρριψης αποβλήτων. Μην εκθέτετε τη συσκευή σε φλόγες.
ΠΡΟΕΙΔΟΠΟΙΗΣΗ - Εάν το καλώδιο τροφοδοσίας έχει υποστεί ζημιά, πρέπει να αντικατασταθεί από ειδικό καλώδιο ή σύστημα που διατίθεται από τον κατασκευαστή ή τον αντιπρόσωπο σέρβις.

Ψυκτικό

Το ψυκτικό κύκλωμα της συσκευής περιέχει ψυκτικό αέριο.
Βεβαιωθείτε ότι τα εξαρτήματα του ψυκτικού κυκλώματος δεν έχουν υποστεί ζημιά κατά τη μεταφορά και την εγκατάσταση.

Κατά τη μεταφορά και την εγκατάσταση της συσκευής, βεβαιωθείτε ότι δεν έχει προκληθεί ζημιά σε κανένα εξάρτημα του ψυκτικού κυκλώματος.
Εάν προκληθεί ζημιά στο ψυκτικό κύκλωμα: αποφύγετε τις γυμνές φλόγες και τις πηγές ανάφλεξης, αερίστε καλά το χώρο όπου είναι τοποθετημένη η συσκευή.

Ασφάλεια παιδιών

Τα υλικά συσκευασίας (π.χ. μεμβράνες περιτύλιξης, πολυστυρένιο) μπορεί να είναι επικίνδυνα για τα παιδιά.
Υπάρχει κίνδυνος ασφυξίας! Φυλάσσετε τα υλικά συσκευασίας μακριά από τα παιδιά! Οι παλιές συσκευές πρέπει να καταστρέφονται πριν από την απόρριψη. Αποσυνδέστε το φις τροφοδοσίας, κόψτε το καλώδιο τροφοδοσίας, σπάστε ή αφαιρέστε τα μάνδαλα με ελατήρια ή ασφάλειες, εάν υπάρχουν. Με τον τρόπο αυτό, δεν υπάρχει κίνδυνος να κλειδωθούν τα παιδιά μέσα στη συσκευή όταν παίζουν (υπάρχει κίνδυνος ασφυξίας) ή να αντιμετωπίσουν άλλους κινδύνους.
Τα παιδιά δεν μπορούν να αντιληφθούν συχνά τους κινδύνους που ενέχουν οι οικιακές συσκευές. Συνεπώς, πρέπει να επιβλέπετε τα παιδιά και να μην τα αφήνετε ποτέ να παίζουν με τη συσκευή!

Καθημερινή λειτουργία

Δοχεία με εύφλεκτα αέρια ή υγρά μπορεί να παρουσιάσουν διαρροή σε χαμηλές θερμοκρασίες.
Υπάρχει κίνδυνος έκρηξης! Μην αποθηκεύετε δοχεία με εύφλεκτα υλικά όπως, σπρέι, φύσιγγες επαναπλήρωσης πυροσβεστήρων κλπ., μέσα στο ψυγείο ή/και στον καταψύκτη.
Μην τοποθετείτε στο θάλαμο του καταψύκτη φιάλες και κουτιά. Μπορεί να σπάσουν όταν το περιεχόμενό τους παγώσει. Τα ποτά με υψηλή περιεκτικότητα ανθρακικού μπορεί ακόμη και να εκραγούν! Μην αποθηκεύετε ποτέ λεμονάδες, χυμούς, μπύρες, κρασιά, αφρώδεις οίνους κλπ. στο θάλαμο του καταψύκτη.
Μη βάζετε παγωτό ή παγάκια στο στόμα σας αμέσως μόλις τα αφαιρέσετε από το θάλαμο του καταψύκτη. Ο πολύ κρύος πάγος μπορεί να παγώσει πάνω στα χείλια ή τη γλώσσα και να προκληθεί τραυματισμός.
Μην αγγίζετε τα κατεψυγμένα τρόφιμα με υγρά χέρια. Τα χέρια σας μπορεί να παγώσουν πάνω στα τρόφιμα.
Μη χρησιμοποιείτε ηλεκτρικές συσκευές μέσα στο ψυγείο ή/και στον καταψύκτη (π.χ. ηλεκτρικές παγωτομηχανές, μίξερ, κλπ.).
Πριν από τον καθαρισμό, απενεργοποιείτε και αποσυνδέετε πάντα τη συσκευή από την τροφοδοσία ή αφαιρέστε την ασφάλεια του σπιτιού ή απενεργοποιήστε τον ασφαλειοδιακόπτη.
Κατά την αποσύνδεση της συσκευής, τραβάτε πάντα το φις από την πρίζα και όχι το καλώδιο.

Σε περίπτωση βλάβης

Εάν η συσκευή υποστεί βλάβη, ανατρέξτε πρώτα στην ενότητα «Επίλυση προβλημάτων» των οδηγιών αυτών. Εάν οι πληροφορίες αυτές δεν σας βοηθήσουν, μην εκτελέσετε περαιτέρω εργασίες επισκευής. Σε καμία περίπτωση δεν θα πρέπει να προσπαθήσετε να επισκευάσετε μόνοι σας τη συσκευή. Επισκευές που πραγματοποιούνται από ανειδίκευτα άτομα μπορεί να προκαλέσουν τραυματισμούς ή σοβαρές βλάβες. Επικοινωνήστε με το τοπικό κέντρο σέρβις.

Αφαίρεση συσκευασίας μεταφοράς

Η συσκευή και τα εσωτερικά εξαρτήματα είναι προστατευμένα κατά τη μεταφορά.
Αφαιρέστε την αυτοκόλλητη ταινία από την αριστερή και δεξιά πλευρά της πόρτας.
Μπορείτε να αφαιρέσετε τυχόν υπολείμματα κόλλας με λευκό οινόπνευμα.
Αφαιρέστε την αυτοκόλλητη ταινία και τα υλικά συσκευασίας από το εσωτερικό της συσκευής.

Εγκατάσταση

Θέση εγκατάστασης

Η συσκευή πρέπει να τοποθετηθεί σε καλά αεριζόμενο, στεγνό χώρο.
Η κατανάλωση ενέργειας και η απόδοση της συσκευής επηρεάζονται από τη θερμοκρασία περιβάλλοντος.
Συνεπώς, η συσκευή δεν πρέπει να εκτίθεται στο απευθείας ηλιακό φως.
Μην την τοποθετείτε κοντά σε καλοριφέρ, κουζίνες ή άλλες πηγές θερμότητας.
μόνο σε χώρο όπου η θερμοκρασία περιβάλλοντος αντιστοιχεί στην κλιματική κατηγορία για την οποία σχεδιάστηκε η συσκευή.
Η κλιματική κατηγορία αναγράφεται στην πινακίδα αριθμού σειράς, η οποία βρίσκεται στα αριστερά στο εσωτερικό της συσκευής.
Η συσκευή πρέπει να τοποθετείται με τέτοιο τρόπο, ώστε να παρέχεται εύκολη πρόσβαση στο φις.
Ο παρακάτω πίνακας περιλαμβάνει τις σωστές θερμοκρασίες περιβάλλοντος για κάθε κλιματική κατηγορία:

Κλιματική κατηγορία	Για θερμοκρασία περιβάλλοντος
SN	+ 10 έως +32°C
N	+ 16 έως +32°C
ST	+ 16 έως +38°C
T	+ 16 έως +43°C

Εάν η συσκευή ψύξης τοποθετηθεί δίπλα σε άλλο ψυγείο ή καταψύκτη, απαιτείται ελεύθερος χώρος 5 cm στα πλαϊνά τμήματα, ώστε να μη σχηματιστεί συμπύκνωση στο εξωτερικό της συσκευής.

Το ψυγείο σας χρειάζεται αέρα.

Για να διασφαλιστεί η σωστή της λειτουργία, η συσκευή πρέπει να τοποθετείται σε στεγνό χώρο, μακριά από πηγές θερμότητας, π.χ. κουζίνες, καλοριφέρ, λέβητες και απευθείας ηλιακό φως.
Επίσης πρέπει να βεβαιωθείτε ότι ο αέρας κυκλοφορεί ελεύθερα γύρω από το πίσω και το πάνω μέρος του θαλάμου. Πρέπει να υπάρχει ελεύθερος χώρος 100mm ανάμεσα στο πάνω μέρος του θαλάμου και τυχόν κρεμαστά ντουλάπια κουζίνας.
Εναλλακτικά, αφήστε απόσταση 50mm ανάμεσα στο πάνω μέρος του θαλάμου και τυχόν κρεμαστά ντουλάπια κουζίνας και απόσταση 25mm σε κάθε πλευρά της συσκευής.

Αντιστροφή της πόρτας

Η πόρτα του ψυγείου μπορεί να ανοίξει από τα αριστερά ή από τα δεξιά. Στην παρεχόμενη μονάδα η πόρτα ανοίγει από τα αριστερά.
Εάν θέλετε να αντιστρέψετε την κατεύθυνση ανοίγματος, ακολουθήστε τις παρακάτω οδηγίες.

ΣΗΜΕΙΩΣΗ:

Όλα τα εξαρτήματα που αφαιρούνται πρέπει να φυλάσσονται για εκ νέου τοποθέτηση της πόρτας.

➢ **Αντιστροφή πόρτας ψυγείου**

1. Αφαιρέστε τις ξυλόβιδες (11).
2. Κρατήστε την πόρτα ανοικτή, ανασηκώστε το άκρο του πάνω καλύμματος, μετακινήστε το προς τα εμπρός (10), αφαιρέστε το από το μπλοκ (9) του πάνω καλύμματος και, στη συνέχεια, μετακινήστε το κάτω μπλοκ (8).
3. Αφαιρέστε τα δύο μπουλόνια (6) που συνδέουν τον πάνω μεντεσέ (5) στη δεξιά πλευρά του πάνω μέρους του θαλάμου.
4. Ανασηκώστε προσεκτικά την πόρτα και τοποθετήστε την σε προστατευόμενη επιφάνεια, ώστε να αποφευχθούν τυχόν χαρακιές.
5. Αφαιρέστε την τάπα (7) και τοποθετήστε την στην ανοικτή οπή στη δεξιά πλευρά της μονάδας. Πιέστε σταθερά την τάπα μέσα στην οπή.
6. Αφαιρέστε τις δύο βίδες (6) που συγκρατούν τον κάτω μεντεσέ (2) στη δεξιά πλευρά της μονάδας.
7. Αφαιρέστε το μπροστινό βιδωτό ποδαράκι οριζοντίωσης (4) και τοποθετήστε το στη

δεξιά πλευρά όπως φαίνεται στη διπλανή εικόνα.

8. Τοποθετήστε την πόρτα στη νέα της θέση και βεβαιωθείτε ότι ο πείρος έχει εισαχθεί στο δακτύλιο στο κάτω πλαίσιο (οπή).
9. Στερεώστε τον πάνω μεντεσέ (5) που αφαιρέσατε προηγουμένως κατά το βήμα 3 στην αριστερή πλευρά της μονάδας. Βεβαιωθείτε ότι ο πείρος έχει εισαχθεί στο δακτύλιο στο πάνω πλαίσιο (οπή).
10. Στερεώστε χαλαρά τον κάτω αριστερό μεντεσέ (2). Μη σφίγγετε τα μπουλόνια εάν η πόρτα δεν είναι κλειστή και οριζοντιωμένη.
11. Τοποθετήστε την τάπα (7) στις ανοικτές οπές (δεξιά πλευρά).
12. Στερεώστε το διακοσμητικό μπλοκ (8) στα δεξιά της πλάκας του πάνω καλύμματος (10).
13. Κρατήστε την πόρτα ανοικτή, ανασηκώστε το άκρο του πάνω καλύμματος, μετακινήστε το προς τα εμπρός (10), αφαιρέστε το από το μπλοκ (9) του πάνω καλύμματος και, στη συνέχεια, μετακινήστε το κάτω μπλοκ (8). Κρατήστε την πόρτα ανοικτή, ανασηκώστε το άκρο του πάνω καλύμματος και τραβήξτε το προς τα πίσω (10) για να συνδέσετε το μπλοκ (9).
14. Μετά τη συναρμολόγηση του πάνω καλύμματος, κλείστε την πόρτα και στερεώστε το πάνω κάλυμμα (10) με τη βίδα (11).

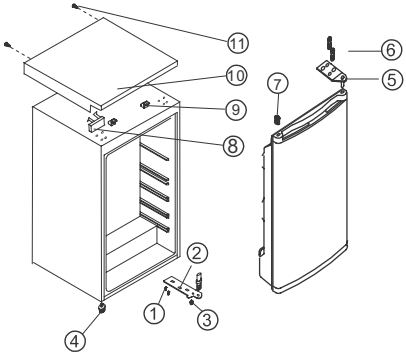

1. Βίδα
2. Κάτω μεντεσές
3. Πάνω μεντεσές
4. Ρυθμιζόμενο κάτω ποδαράκι
5. Ρυθμιζόμενο πάνω ποδαράκι
6. Μπουλόνι
7. Τάπα
8. Διακοσμητικό μπλοκ
9. Μπλοκ πάνω καλύμματος
10. Πλάκα πάνω καλύμματος
11. Ξυλόβιδα

Αλλαγή πόρτας θαλάμου καταψύκτη

Ανοίξτε λίγο την πόρτα του θαλάμου του καταψύκτη. Χρησιμοποιώντας ένα μικρό κατσαβίδι, πιέστε το ελατήριο μέσα στο άνοιγμα του εδράνου της κάτω πόρτας ελαφρώς προς τα πάνω και αφαιρέστε το έδρανο της πόρτας μαζί με την πόρτα.

Τοποθετήστε το κάλυμμα (M) στην άλλη πλευρά.
Περιστρέψτε την πόρτα του θαλάμου του καταψύκτη κατά 180 μοίρες και τοποθετήστε

το έδρανο της κάτω πόρτας στην υποδοχή του κάτω εδράνου στην πόρτα του θαλάμου του καταψύκτη.
Ανασηκώστε την πόρτα του θαλάμου του καταψύκτη ελαφρώς προς τα πάνω, τοποθετήστε την στο έδρανο της πάνω πόρτας και εισάγετε ταυτόχρονα το έδρανο της κάτω πόρτας στην τετράγωνη οπή.
Ρυθμίστε την πόρτα του θαλάμου του καταψύκτη με μικρές κινήσεις προς τα πάνω και προς τα κάτω.

Πριν από την αρχική ενεργοποίηση

Καθαρίστε το εσωτερικό της συσκευής και όλα τα εξαρτήματα πριν από την αρχική ενεργοποίηση (βλ. ενότητα: καθαρισμός και φροντίδα).

Περιγραφή της συσκευής

Παρουσίαση της συσκευής

1. Θήκη βούτυρου/τυριού με καπάκι και θήκη αποθήκευσης αυγών
2. Θήκη αποθήκευσης στην πόρτα
3. Ράφι για φιάλες
4. Συρτάρια λαχανικών
5. Ράφια αποθήκευσης
6. Διακόπτης θερμοκρασίας
7. Θάλαμος καταψύκτη
8. Πινακίδα τεχνικών στοιχείων

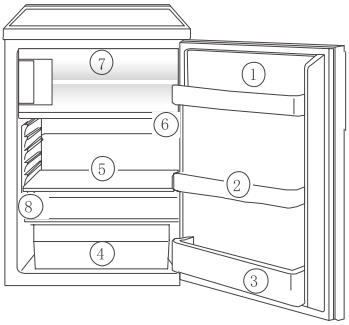

Ενεργοποίηση και ρύθμιση θερμοκρασίας

Συνδέστε το φις του καλωδίου στην πρίζα με επαφή προστατευτικής γείωσης. Όταν ανοίγει η πόρτα του θαλάμου του ψυγείου, ανάβει το εσωτερικό φως.
Ο διακόπτης επιλογής θερμοκρασίας βρίσκεται στη δεξιά πλευρά του θαλάμου του ψυγείου.
Ρύθμιση «0»: απενεργοποίηση.
Περιστρέφοντας δεξιόστροφα το διακόπτη προς τη ρύθμιση «1», η μονάδα ψύξης ενεργοποιείται και, στη συνέχεια, λειτουργεί αυτόματα.
Ρύθμιση «1»:
Υψηλότερη θερμοκρασία, θερμότερη ρύθμιση.
Ρύθμιση «7» (τελική ρύθμιση):
Χαμηλότερη θερμοκρασία, ψυχρότερη ρύθμιση.

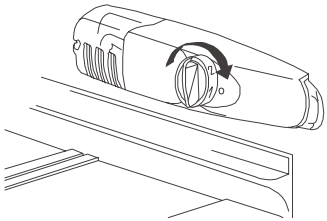

Δεν μπορεί να ρυθμιστεί ανεξάρτητα η θερμοκρασία στους θαλάμους του ψυγείου και του καταψύκτη.
Για χαμηλή θερμοκρασία περιβάλλοντος γύρω στους 16°C, πρέπει να επιλεγεί

η ρύθμιση «1». Για θερμοκρασία περιβάλλοντος περίπου 25°C, επιλέξτε τη ρύθμιση «2».
Εάν απαιτείται χαμηλότερη θερμοκρασία, επιλέξτε τη ρύθμιση «3» ή «4». Στη ρύθμιση αυτή, τα φρέσκα τρόφιμα ψύχονται σωστά και στο θάλαμο του καταψύκτη διατηρείται θερμοκρασία αποθήκευσης -18°C.
Εάν απαιτείται ταχύτερη κατάψυξη των φρέσκων τροφίμων, επιλέξτε τη ρύθμιση «7» και βεβαιωθείτε ότι η θερμοκρασία στο θάλαμο του ψυγείου δεν μειώνεται κάτω από τους 0°C. Επίσης, θα πρέπει να επαναφέρετε άμεσα το διακόπτη θερμοκρασίας στη ρύθμιση «3» ή «4».

Σημαντικό!

Εάν η θερμοκρασία περιβάλλοντος είναι υψηλή (π.χ. μια ζεστή καλοκαιρινή ημέρα) και έχει επιλεγεί ψυχρή ρύθμιση με το διακόπτη θερμοκρασίας (θέση «6» έως «7»), ο συμπιεστής θα λειτουργεί συνεχώς.
Αιτία: όταν η θερμοκρασία περιβάλλοντος είναι υψηλή, ο συμπιεστής πρέπει να λειτουργεί συνεχώς, ώστε να διατηρηθεί η χαμηλή θερμοκρασία της συσκευής. Στην περίπτωση αυτή, δεν θα είναι δυνατή η απόψυξη του ψυγείου, καθώς όταν λειτουργεί ο συμπιεστής δεν μπορεί να εκτελεστεί αυτόματη απόψυξη (βλ. επίσης ενότητα «Απόψυξη»). Το αποτέλεσμα είναι να δημιουργηθεί ένα στρώμα πάγου μεγάλου πάχους στο πίσω τοίχωμα του ψυγείου.
Εάν συμβεί κάτι τέτοιο, περιστρέψτε ξανά το διακόπτη θερμοκρασίας σε μια θερμότερη ρύθμιση (θέση «3» ή «4»). Στη ρύθμιση αυτή, ο συμπιεστής ενεργοποιείται και απενεργοποιείται ως συνήθως και μπορεί να εκτελεστεί αυτόματη απόψυξη.

Εσωτερικά εξαρτήματα

Ράφια αποθήκευσης/συρμάτινοι δίσκοι
Η συσκευή σας διαθέτει διάφορα γυάλινα ή πλαστικά ράφια αποθήκευσης και συρμάτινους δίσκους. Σε άλλα μοντέλα παρέχονται διαφορετικοί συνδυασμοί.
Θα πρέπει να τοποθετείτε πάντα ένα από τα μεγάλα γυάλινα ράφια αποθήκευσης στο κάτω σετ οδηγών, πάνω από τα συρτάρια φρούτων και λαχανικών και να το αφήνετε στη θέση αυτή.
Το ύψος των ραφιών αποθήκευσης μπορεί να ρυθμιστεί:
Τραβήξτε το ράφι αποθήκευσης προς τα εμπρός μέχρι να μπορεί να περιστραφεί προς τα πάνω ή προς τα κάτω και να αφαιρεθεί. Ακολουθήστε την αντίστροφη διαδικασία για να τοποθετήσετε το ράφι σε διαφορετικό ύψος.

Σωστή αποθήκευση

1. Βούτυρο και τυρί
2. Κομπόστες
3. Ποτά
4. Τυρί, φρούτα και λαχανικά
5. Κρέας, σαλάμι, αλλαντικά, γαλακτοκομικά
6. Έτοιμα φαγητά, γλυκά, κομπόστες
7. Αποθήκευση κατεψυγμένων τροφίμων/ κατάψυξη τροφίμων

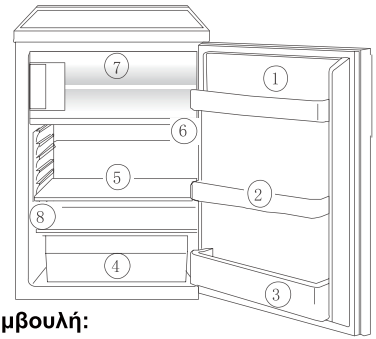

Συμβουλή:

Τα τρόφιμα στο ψυγείο πρέπει να είναι πάντα σκεπασμένα ή συσκευασμένα, ώστε να μην ξεραθούν και να μην αλλοιωθούν άλλα τρόφιμα.
Τα παρακάτω υλικά είναι κατάλληλα για συσκευασία τροφίμων:
- Αεροστεγείς σακούλες και μεμβράνες

περιτύλιξης από πολυαιθυλένιο.
- Πλαστικά δοχεία με καπάκι.
- Ειδικά πλαστικά καλύμματα με ελαστικό.
- Αλουμινόχαρτο.

Κατάψυξη και αποθήκευση κατεψυγμένων τροφίμων

Ο θάλαμος του καταψύκτη προορίζεται για την κατάψυξη και την αποθήκευση τροφίμων.

Σημαντικό!

Η θερμοκρασία στο θάλαμο του καταψύκτη πρέπει να είναι -12°C ή χαμηλότερη πριν από την κατάψυξη τροφίμων ή την αποθήκευση ήδη κατεψυγμένων τροφίμων.
Μην καταψύχετε μεγάλες ποσότητες ταυτόχρονα (1 kg ανά 24 ώρες το μέγ.).
Η ποιότητα των τροφίμων διατηρείται καλύτερα όταν το εσωτερικό τους καταψυχθεί το ταχύτερο δυνατό.
Αφήστε τα ζεστά τρόφιμα να κρυώσουν πριν τα καταψύξετε. Η θερμότητα θα προκαλέσει αυξημένη δημιουργία πάγου και κατανάλωση ενέργειας.
Τηρείτε τα μέγιστα χρονικά διαστήματα αποθήκευσης που καθορίζονται από τον κατασκευαστή.
Τα αποψυγμένα τρόφιμα που δεν έχουν υποστεί περαιτέρω επεξεργασία (δεν έχουν μαγειρευτεί) δεν πρέπει να καταψύχονται σε καμία περίπτωση για δεύτερη φορά.
Δοχεία με εύφλεκτα αέρια ή υγρά μπορεί να παρουσιάσουν διαρροή σε χαμηλές θερμοκρασίες. Υπάρχει κίνδυνος έκρηξης!
Μην αποθηκεύετε δοχεία με εύφλεκτα υλικά όπως, σπρέι, φύσιγγες επαναπλήρωσης πυροσβεστήρων κλπ., μέσα στο θάλαμο του καταψύκτη.
Μην τοποθετείτε στον καταψύκτη φιάλες και κουτιά. Μπορεί να σπάσουν όταν το περιεχόμενό τους παγώσει. Τα ποτά με υψηλή περιεκτικότητα ανθρακικού μπορεί ακόμη και να εκραγούν! Μην αποθηκεύετε ποτέ λεμονάδες, χυμούς, μπύρες, κρασιά, αφρώδεις οίνους κλπ. στο θάλαμο του καταψύκτη.
Όλα τα τρόφιμα πρέπει να συσκευάζονται αεροστεγώς πριν από την κατάψυξη, για να μην ξεραθούν ή χάσουν τη γεύση τους, καθώς και για να μην αναμιχθούν οι οσμές των κατεψυγμένων τροφίμων.

Προσοχή!

Μην αγγίζετε τα κατεψυγμένα τρόφιμα με υγρά χέρια. Τα χέρια σας μπορεί να κολλήσουν στα τρόφιμα και να προκληθούν δερματικές εκδορές.
Τοποθετήστε τα συσκευασμένα τρόφιμα στο κάτω μέρος του θαλάμου του καταψύκτη.
Τα μη κατεψυγμένα τρόφιμα δεν πρέπει να έρχονται σε επαφή με ήδη κατεψυγμένα, καθώς τα κατεψυγμένα τρόφιμα μπορεί να αρχίσουν να ξεπαγώνουν.

Συμβουλές:

Τα παρακάτω υλικά είναι κατάλληλα για συσκευασία κατεψυγμένων τροφίμων: σακούλες για καταψύκτη και μεμβράνες περιτύλιξης από πολυαιθυλένιο, ειδικά δοχεία για κατεψυγμένα, αλουμινόχαρτο εξαιρετικά μεγάλου πάχους.
Τα παρακάτω υλικά μπορούν να χρησιμοποιηθούν για να σφραγίσετε σακούλες και μεμβράνες περιτυλίγματος: πλαστικά κλιπ, ελαστικές λωρίδες ή ταινίες.
Αφαιρέστε τον αέρα από τη σακούλα πριν από τη σφράγιση. Ο αέρας διευκολύνει την ξήρανση των κατεψυγμένων τροφίμων.
Οι συσκευασίες πρέπει να είναι επίπεδες, ώστε τα τρόφιμα να καταψυχθούν πιο γρήγορα.
Μη γεμίζετε δοχεία για κατεψυγμένα προϊόντα μέχρι πάνω με υγρά ή προϊόντα σε μορφή πάστας, καθώς τα υγρά διαστέλλονται όταν καταψύχονται.

Παγάκια

Γεμίστε την παγοθήκη κατά 3/4 με κρύο νερό, τοποθετήστε την στο θάλαμο του καταψύκτη και αφήστε την να παγώσει.
Για να βγάλετε τα παγάκια, λυγίστε την παγοθήκη ή κρατήστε την κάτω από τη βρύση για λίγα δευτερόλεπτα.

Σημαντικό!

Μην προσπαθήσετε ποτέ να αποκολλήσετε μια παγοθήκη που έχει παγώσει στα τοιχώματα του θαλάμου του καταψύκτη χρησιμοποιώντας αιχμηρά αντικείμενα, καθώς μπορεί να προκληθεί ζημιά στο ψυκτικό κύκλωμα. Χρησιμοποιήστε την πλαστική ξύστρα.

Απόψυξη

Η απόψυξη του ψυγείου εκτελείται αυτόματα

Το πίσω τοίχωμα του ψυγείου είναι καλυμμένο με πάγο όταν ο συμπιεστής λειτουργεί. Η απόψυξη εκτελείται όταν ο συμπιεστής είναι απενεργοποιημένος. Το νερό από τον πάγο που λιώνει εξατμίζεται.

Απόψυξη του θαλάμου καταψύκτη

Κατά τη διάρκεια της χρήσης καθώς και όταν ανοίγει η πόρτα του θαλάμου του καταψύκτη, η υγρασία εναποτίθεται στο θάλαμο του καταψύκτη ως πάγος. Αφαιρείτε τακτικά τον πάγο με τη μαλακή πλαστική ξύστρα. Σε καμία περίπτωση μη χρησιμοποιείτε σκληρά ή αιχμηρά αντικείμενα για την αφαίρεση του πάγου.
Η απόψυξη του θαλάμου του καταψύκτη πρέπει να εκτελείται πάντα όταν το πάχος της στρώσης πάγου είναι περίπου 4 χιλιοστά ή τουλάχιστον μία φορά το χρόνο. Η απόψυξη συνιστάται να γίνεται όταν η συσκευή είναι κενή ή όταν περιέχει λίγα τρόφιμα.

Προειδοποίηση!

Μη χρησιμοποιείτε ηλεκτρικές συσκευές θέρμανσης ή άλλες μηχανικές συσκευές για επιτάχυνση της διαδικασίας απόψυξης, με εξαίρεση τις συσκευές που συνιστώνται σε αυτές τις οδηγίες λειτουργίας.
Μη χρησιμοποιείτε σπρέι απόψυξης, καθώς είναι επικίνδυνα για την υγεία ή/και περιέχουν ουσίες που προκαλούν φθορά σε πλαστικά υλικά.

Προσοχή!

Μην αγγίζετε τα κατεψυγμένα τρόφιμα με υγρά χέρια. Τα χέρια σας μπορεί να κολλήσουν στα τρόφιμα και να προκληθούν δερματικές εκδορές.
Αφαιρέστε τα κατεψυγμένα τρόφιμα, τυλίξτε τα με πολλές εφημερίδες και αποθηκεύστε τα καλυμμένα σε δροσερό μέρος.
Απενεργοποιήστε και αποσυνδέστε τη συσκευή ή αφαιρέστε την ασφάλεια ή απενεργοποιήστε τον ασφαλειοδιακόπτη.

Συμβουλή:

Μπορείτε να επιταχύνετε την απόψυξη τοποθετώντας ένα δοχείο με ζεστό νερό στο θάλαμο του καταψύκτη και κλείνοντας τις πόρτες. Αφαιρέστε τα κομμάτια πάγου που πέφτουν πριν λιώσουν πλήρως.
Μετά την απόψυξη, καθαρίστε καλά το θάλαμο του καταψύκτη (βλ. ενότητα «Καθαρισμός και φροντίδα»).

Απενεργοποίηση της συσκευής

Για να απενεργοποιήσετε τη συσκευή, περιστρέψτε το διακόπτη θερμοκρασίας στη θέση «0».

Εάν η συσκευή δεν πρόκειται να χρησιμοποιηθεί για μεγάλο χρονικό διάστημα:

Αφαιρέστε όλα τα κατεψυγμένα τρόφιμα.
Απενεργοποιήστε τη συσκευή περιστρέφοντας το διακόπτη θερμοκρασίας στη θέση «0».
Αποσυνδέστε το φις ή απενεργοποιήστε ή αφαιρέστε τον ασφαλειοδιακόπτη ή την ασφάλεια.
Καθαρίστε καλά τις επιφάνειες (βλ. ενότητα «Καθαρισμός και φροντίδα»).
Αφήστε την πόρτα ανοικτή για να αποφευχθεί η δημιουργία οσμών.

Καθαρισμός και φροντίδα

Για λόγους υγιεινής, το εσωτερικό της συσκευής, συμπεριλαμβανομένων των εσωτερικών εξαρτημάτων, πρέπει να καθαρίζεται τακτικά.

Προειδοποίηση!

Η συσκευή δεν πρέπει να είναι συνδεδεμένη στην πρίζα κατά τον καθαρισμό.
Κίνδυνος ηλεκτροπληξίας! Πριν από τον καθαρισμό της συσκευής, απενεργοποιείτε πάντα τη συσκευή και αποσυνδέετε το φις από την πρίζα ή απενεργοποιείτε ή αφαιρείτε τον ασφαλειοδιακόπτη ή την ασφάλεια.
Μην καθαρίζετε ποτέ τη συσκευή με ατμοκαθαριστή. Μπορεί να συσσωρευτεί υγρασία στα ηλεκτρικά εξαρτήματα, με αποτέλεσμα να υπάρχει κίνδυνος ηλεκτροπληξίας!
Οι ζεστοί ατμοί μπορεί να προκαλέσουν ζημιά σε πλαστικά εξαρτήματα.
Η συσκευή πρέπει να είναι στεγνή πριν ενεργοποιηθεί ξανά.

Σημαντικό!

Τα αιθέρια έλαια και οι οργανικοί διαλύτες μπορεί να προκαλέσουν ζημιά σε πλαστικά εξαρτήματα, π.χ.
χυμός λεμονιού ή χυμός από φλούδα πορτοκαλιού,βουτυρικό οξύ,καθαριστικά που περιέχουν οξικό οξύ.
Οι ουσίες αυτές δεν πρέπει να έρχονται σε επαφή με τα εξαρτήματα της συσκευής.
Μη χρησιμοποιείτε λειαντικά καθαριστικά.
Αφαιρέστε τα κατεψυγμένα προϊόντα και τα τρόφιμα από το ψυγείο. Τυλίξτε τα κατεψυγμένα τρόφιμα με πολλές εφημερίδες.
Αποθηκεύστε τα καλυμμένα σε δροσερό μέρος.
Εκτελέστε απόψυξη του θαλάμου του καταψύκτη πριν από τον καθαρισμό (βλ. ενότητα «Απόψυξη»).
Απενεργοποιήστε τη συσκευή και αποσυνδέστε το φις από την πρίζα ή απενεργοποιήστε ή αφαιρέστε τον ασφαλειοδιακόπτη ή την ασφάλεια.
Καθαρίστε τη συσκευή και τα εσωτερικά εξαρτήματα με ένα πανί και χλιαρό νερό.
Μπορούν επίσης να χρησιμοποιηθούν απορρυπαντικά πιάτων που διατίθενται στο εμπόριο.
Μετά τον καθαρισμό, ξεπλύνετε τις επιφάνειες με καθαρό νερό και σκουπίστε τις.
Η συσσώρευση σκόνης στο συμπυκνωτή αυξάνει την κατανάλωση ενέργειας.
Για το λόγο αυτό, καθαρίζετε προσεκτικά το συμπυκνωτή στο πίσω μέρος της συσκευής μία φορά το χρόνο με μαλακή βούρτσα ή ηλεκτρική σκούπα.
Ελέγξτε την οπή αποστράγγισης νερού στο πίσω τοίχωμα του ψυγείου.
Όταν στεγνώσουν όλα τα εξαρτήματα, ενεργοποιήστε ξανά τη συσκευή.

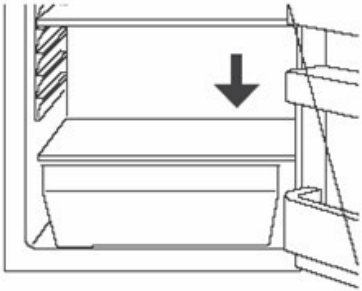

Συμβουλές εξοικονόμησης ενέργειας

Μην τοποθετείτε τη συσκευή κοντά σε κουζίνες, καλοριφέρ ή άλλες πηγές θερμότητας. Λόγω υψηλών θερμοκρασιών περιβάλλοντος, ο συμπιεστής μπορεί να λειτουργεί για μεγαλύτερο διάστημα και πιο συχνά.
Βεβαιωθείτε ότι η κυκλοφορία και η εξαγωγή του αέρα στη βάση και στο πίσω τοίχωμα της συσκευής είναι σωστή. Μην καλύπτετε ποτέ τα ανοίγματα εξαερισμού.
Μην τοποθετείτε ζεστά τρόφιμα μέσα στη συσκευή. Αφήστε τα ζεστά τρόφιμα να κρυώσουν πρώτα.
Αφήνετε την πόρτα ανοικτή μόνο όσο είναι απαραίτητο.
Μη ρυθμίσετε χαμηλότερη θερμοκρασία από ό,τι απαιτείται.
Τοποθετείτε τα κατεψυγμένα τρόφιμα στο ψυγείο για να ξεπαγώσουν. Στην περίπτωση

αυτή, τα κατεψυγμένα τρόφιμα υποβοηθούν την ψύξη του ψυγείου.
Διατηρείτε πάντα καθαρό το συμπυκνωτή που εκπέμπει θερμότητα και τη μεταλλική σχάρα στο πίσω τοίχωμα της συσκευής.

Επίλυση προβλημάτων

Επισκευή βλαβών

Ανταλλακτικά:
Μπορείτε να παραγγείλετε τα παρακάτω ανταλλακτικά από το τοπικό κέντρο σέρβις της AEG. Μπορείτε να τα τοποθετήσετε μόνοι σας. Δεν απαιτούνται ειδικές ικανότητες ή κατάρτιση, π.χ.:
θήκη βούτυρου/τυριού, θήκες αυγών, θήκες πόρτας, συρτάρια φρούτων και λαχανικών, θήκες αποθήκευσης.
Μια δυσλειτουργία μπορεί να οφείλεται σε μια μικρή βλάβη που μπορείτε να επισκευάσετε μόνοι σας ακολουθώντας τις παρακάτω οδηγίες. Μην εκτελείτε άλλες εργασίες στη συσκευή, εάν δεν μπορείτε να επισκευάσετε τη βλάβη ακολουθώντας τις παρακάτω πληροφορίες.

Σημαντικό!

Οι ψυγειοκαταψύκτες πρέπει να επισκευάζονται μόνο από εξειδικευμένους τεχνικούς σέρβις. Οι λανθασμένες επισκευές ενέχουν σημαντικούς κινδύνους για το χρήστη. Εάν η συσκευή σας χρειάζεται επισκευή, επικοινωνήστε με τον αντιπρόσωπο ή το τοπικό κέντρο σέρβις.

Επίλυση προβλημάτων

Επισκευή βλαβών

Ανταλλακτικά:
Μπορείτε να παραγγείλετε τα παρακάτω ανταλλακτικά από το τοπικό κέντρο σέρβις της AEG. Μπορείτε να τα τοποθετήσετε μόνοι σας. Δεν απαιτούνται ειδικές ικανότητες ή κατάρτιση, π.χ.:
θήκη βούτυρου/τυριού, θήκες αυγών, θήκες πόρτας, συρτάρια φρούτων και λαχανικών, θήκες αποθήκευσης.
Μια δυσλειτουργία μπορεί να οφείλεται σε μια μικρή βλάβη που μπορείτε να επισκευάσετε μόνοι σας ακολουθώντας τις παρακάτω οδηγίες. Μην εκτελείτε άλλες εργασίες στη συσκευή, εάν δεν μπορείτε να επισκευάσετε τη βλάβη ακολουθώντας τις παρακάτω πληροφορίες.

Σημαντικό!

Οι ψυγειοκαταψύκτες πρέπει να επισκευάζονται μόνο από εξειδικευμένους τεχνικούς σέρβις. Οι λανθασμένες επισκευές ενέχουν σημαντικούς κινδύνους για το χρήστη. Εάν η συσκευή σας χρειάζεται επισκευή, επικοινωνήστε με τον αντιπρόσωπο ή το τοπικό κέντρο σέρβις.

Σύμπτωμα	Πιθανή αιτία	Λύση
Η συσκευή δεν λειτουργεί.	Η συσκευή δεν είναι ενεργοποιημένη.	Ενεργοποιήστε τη συσκευή.
	Το φις δεν είναι συνδεδεμένο στην πρίζα ή είναι χαλαρό.	Συνδέστε το φις.
	Η ασφάλεια έχει καεί ή είναι ελαττωματική.	Ελέγξτε την ασφάλεια και αντικαταστήστε την, εάν χρειάζεται.
	Η πρίζα είναι ελαττωματική.	Οι βλάβες του δικτύου τροφοδοσίας πρέπει να επισκευάζονται από ηλεκτρολόγο.
Η συσκευή ψύχει υπερβολικά τα τρόφιμα.	Έχει ρυθμιστεί πολύ χαμηλή θερμοκρασία.	Περιστρέψτε το διακόπτη θερμοκρασίας για σύντομο διάστημα σε θερμότερη ρύθμιση.
Τα τρόφιμα είναι πολύ ζεστά.	Η θερμοκρασία δεν είναι σωστά ρυθμισμένη.	Ανατρέξτε στην ενότητα «Αρχική ενεργοποίηση».
	Η πόρτα έμεινε ανοικτή για μεγάλο διάστημα.	Αφήνετε την πόρτα ανοικτή μόνο όσο είναι απαραίτητο.
	Τοποθετήθηκε μεγάλη ποσότητα ζεστών τροφίμων τις τελευταίες 24 ώρες.	Περιστρέψτε το διακόπτη θερμοκρασίας για σύντομο διάστημα σε ψυχρότερη ρύθμιση.
	Η συσκευή βρίσκεται κοντά σε πηγή θερμότητας.	Ανατρέξτε στην ενότητα «Θέση εγκατάστασης».
Δεν λειτουργεί το εσωτερικό φως.	Ο λαμπτήρας είναι ελαττωματικός.	Ανατρέξτε στην ενότητα «Αντικατάσταση του λαμπτήρα».
Μεγάλη συσσώρευση πάγου, ενδεχομένως και στο λάστιχο της πόρτας.	Το λάστιχο της πόρτας δεν είναι αεροστεγές (ενδεχομένως μετά από αντιστροφή της πόρτας).	Ζεστάνετε προσεκτικά τα τμήματα του λάστιχου της πόρτας που έχουν διαρροή με ένα πιστολάκι για τα μαλλιά (με κρύο αέρα). Πιέστε ταυτόχρονα το λάστιχο της πόρτας που έχετε ζεστάνει με το χέρι για να εφαρμόσει σωστά στη θέση του.
Ασυνήθιστοι θόρυβοι.	Η συσκευή δεν είναι οριζοντιωμένη.	Ρυθμίστε ξανά τα ποδαράκια.
	Η συσκευή ακουμπά στον τοίχο ή σε άλλα αντικείμενα.	Μετακινήστε λίγο τη συσκευή.
	Κάποιο εξάρτημα π.χ. ένα σωλήνας, στο πίσω μέρος της συσκευής ακουμπά σε άλλο εξάρτημα της συσκευής ή στον τοίχο.	Εάν χρειάζεται, λυγίστε προσεκτικά το εξάρτημα για να μην εμποδίζει.
Ο συμπιεστής δεν λειτουργεί αμέσως μετά από αλλαγή της ρύθμισης της θερμοκρασίας.	Κάτι τέτοιο είναι φυσιολογικό, δεν υπάρχει βλάβη.	Ο συμπιεστής ξεκινά να λειτουργεί μετά από κάποιο χρονικό διάστημα.
Νερό στο δάπεδο ή στα ράφια αποθήκευσης.	Είναι φραγμένη η οπή αποστράγγισης νερού.	Ανατρέξτε στην ενότητα «Καθαρισμός και φροντίδα».

Αντικατάσταση του λαμπτήρα

Προειδοποίηση!
Υπάρχει κίνδυνος ηλεκτροπληξίας! Πριν από την αλλαγή του λαμπτήρα, απενεργοποιήστε και αποσυνδέστε τη συσκευή ή αφαιρέστε την ασφάλεια ή τον ασφαλειοδιακόπτη.
Τεχνικά χαρακτηριστικά λαμπτήρα: 220~240 V, το μέγ. 15 W
Για να απενεργοποιήσετε τη συσκευή, περιστρέψτε το διακόπτη θερμοκρασίας στη θέση «0».
Αποσυνδέστε το φις.
Για να αλλάξετε το λαμπτήρα, ξεβιδώστε τη βίδα.
Πιέστε το κάλυμμα του λαμπτήρα, όπως φαίνεται στην εικόνα και μετακινήστε το προς τα πίσω.
Αλλάξτε τον ελαττωματικό λαμπτήρα.
Τοποθετήστε ξανά το κάλυμμα του λαμπτήρα και τη βίδα.
Ενεργοποιήστε ξανά το ψυγείο.

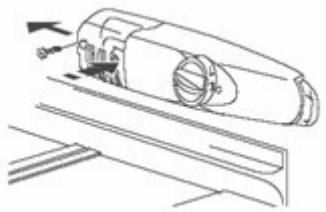

Θόρυβοι κατά τη λειτουργία

Οι παρακάτω θόρυβοι είναι χαρακτηριστικοί θόρυβοι συσκευών ψύξης:

Κλικ

Όταν ο συμπιεστής ενεργοποιείται ή απενεργοποιείται, ακούγεται ένας ήχος «κλικ».

Βουητό

Όταν ο συμπιεστής λειτουργεί, ακούγεται ένα βουητό.

Κοχλασμός/

Όταν το ψυκτικό κυκλοφορεί στους λεπτούς σωλήνες, ακούγονται ήχοι.

Παφλασμός

κοχλασμού ή παφλασμού. Ακόμη και μετά την απενεργοποίηση του συμπιεστή, ο ήχος αυτός μπορεί να ακούγεται για κάποιο διάστημα.

Απόρριψη της συσκευής

Απαγορεύεται η απόρριψη της συσκευής αυτής στα οικιακά απορρίμματα.
Για την απόρριψη της συσκευής, ακολουθήστε μία από τις παρακάτω διαδικασίες:

1. Ο Δήμος διαθέτει ειδικά συστήματα συλλογής για δωρεάν απόρριψη αποβλήτων ηλεκτρονικών συσκευών από το χρήστη.
2. Η παλιά συσκευή μπορεί να επιστραφεί στον κατασκευαστή για δωρεάν απόρριψη από το χρήστη.
3. Τα παλιά προϊόντα περιέχουν πολύτιμα υλικά και, συνεπώς, μπορούν να πωληθούν σε εμπόρους άχρηστων μετάλλων.

Η ανεξέλεγκτη απόρριψη αποβλήτων σε δάση και στην ύπαιθρο ενέχει κινδύνους για την υγεία, καθώς μπορεί να εισχωρήσουν επιβλαβείς ουσίες στα υπόγεια ύδατα και, συνεπώς, στην τροφική αλυσίδα.

	Σημασία συμβόλου διαγραμμένου τροχοφόρου κάδου απορριμμάτων: Οι ηλεκτρικές συσκευές δεν πρέπει να απορρίπτονται όπως τα αστικά απόβλητα χωρίς διαλογή, αλλά σε ειδικά κέντρα χωριστής συλλογής. Επικοινωνήστε με τις τοπικές αρχές για πληροφορίες σχετικά με τα διαθέσιμα συστήματα συλλογής. Σε περίπτωση απόρριψης των ηλεκτρικών συσκευών σε χώρους υγειονομικής ταφής, επιβλαβείς ουσίες μπορεί να εισχωρήσουν στα υπόγεια ύδατα και, συνεπώς, στην τροφική αλυσίδα, με αποτέλεσμα να υπάρχει κίνδυνος για την υγεία. Το σύμβολο αυτό πάνω στο προϊόν ή στο εγχειρίδιο οδηγιών σημαίνει ότι ο ηλεκτρικός και ηλεκτρονικός εξοπλισμός δεν πρέπει να απορρίπτεται στο τέλος της διάρκειας ζωής του μαζί με τα οικιακά απορρίμματα. Στην Ε.Ε. διατίθενται συστήματα χωριστής συλλογής για ανακύκλωση. Για περισσότερες πληροφορίες, επικοινωνήστε με τις τοπικές αρχές.

Índice

Estimado (a) cliente.....55
Instruções de segurança importantes 56
Utilização prevista 56
Antes da primeira utilização 56
Refrigerante 56
Segurança das crianças.....56
Funcionamento diário.....57
Em caso de falhas.....57
Retirar a embalagem de transporte.....57
Instalação 58
Local de instalação.....58
O frigorífico necessita de ar.....58
Reversibilidade da porta.....58
Mudar a porta do compartimento do congelador.....59
Antes da primeira utilização 60
Descrição do aparelho.....60
Iniciar e regulação da temperatura.....60
Acessórios interiores 61
Preparação de cubos de gelo.....62
Descongelação.....63
O frigorífico descongela automaticamente.....63
Descongelar o compartimento do congelador...63
Desligar o aparelho 63
Quando o aparelho não for utilizado durante um período de tempo prolongado 63
Limpeza e manutenção 63
Conselhos para poupar energia 64
Resolução de problemas.....65
Corrigir falhas 65
Substituir a lâmpada.....67
Ruídos durante o funcionamento 67
Cliques.....67
Zumbido.....67
Salpicos 67

Estimado (a) cliente

Leia atentamente estas instruções antes de colocar o seu novo frigorífico/congelador em funcionamento. Estas contêm informação importante sobre a utilização em segurança, a instalação e a manutenção do aparelho.
Guarde estas instruções para consultas posteriores. Forneça-as a eventuais futuros proprietários do aparelho.
As notas importantes para a sua segurança ou para o correcto funcionamento do aparelho estão realçadas com um triângulo de aviso e/ou com as palavras **(Aviso!, Cuidado!, Importante!!)**. Tenha especial atenção ao que se segue.
As informações adicionais relativas ao funcionamento e aplicações práticas do aparelho surgem a seguir a este símbolo.
As sugestões e notas relativas à utilização económica a ecológica adequada do aparelho são marcadas com o trevo.
As instruções de utilização contêm instruções para a correcção de possíveis falhas na secção "Resolução de problemas". Se estas instruções não forem suficientes, contacte o Centro de Assistência local.

Impresso em papel produzido com processos ecológicos. Quem pensa de forma ecológica age como tal…

Instruções de segurança importantes

Estas advertências destinam-se à sua segurança. Certifique-se de que as compreende na sua totalidade antes de instalar ou utilizar o aparelho. A sua segurança é fundamental. Se tiver dúvidas relativamente ao significado destas advertências, contacte o serviço de apoio ao cliente.

Utilização prevista

O frigorífico destina-se a ser usado em casa. É adequado para refrigerar, congelar, armazenar alimentos congelados e produzir gelo. O fabricante declina toda a responsabilidade por quaisquer danos decorrentes da utilização do aparelho para fins diferentes dos previstos ou da má utilização deste.
Por motivos de segurança, não são permitidas quaisquer alterações ao frigorífico. O fabricante declina toda a responsabilidade por quaisquer danos decorrentes da utilização do frigorífico numa aplicação comercial ou para outros fins que não a refrigeração, a congelação ou o armazenamento de alimentos congelados.

Antes da primeira utilização

Certifique-se de que o aparelho não fica em cima do cabo de alimentação eléctrica.

Atenção:

Se o cabo de alimentação estiver danificado, tem de ser substituído por um cabo especial do mesmo tipo por um serviço autorizado ou pessoal qualificado. Verifique se o aparelho apresenta danos de transporte. Nunca ligue um aparelho danificado! Em caso de danos, contacte o seu fornecedor.

AVISO - Mantenha as aberturas de ventilação, na caixa do aparelho ou na estrutura integrada, sem obstruções.
AVISO - Não utilize um dispositivo mecânico ou qualquer meio artificial para acelerar o processo de descongelação além daqueles recomendados pelo fabricante.
AVISO - Não danifique o circuito refrigerante.
AVISO - O aparelho não foi concebido para ser usado por crianças pequenas ou pessoas doentes, salvo se tiverem tido a supervisão adequada de uma pessoa responsável para garantir que podem usar o aparelho em segurança.
As crianças devem ser vigiadas a fim de garantir que não brincam com o aparelho.
AVISO - Este aparelho não se destina a ser utilizado por pessoas (incluindo crianças) com capacidades físicas, sensoriais ou mentais reduzidas ou sem experiência e conhecimento, excepto se lhes tiver sido dada supervisão ou instrução relativa à utilização do aparelho por uma pessoa responsável pela sua segurança. As crianças devem ser vigiadas para assegurar que não brincam com o aparelho.
AVISO - Elimine o aparelho apenas num centro de eliminação de resíduos autorizado. Não exponha a chamas.
AVISO - Se o cabo de alimentação estiver danificado, deve ser substituído por um cabo ou conjunto especial disponíveis junto do fabricante ou no serviço de assistência técnica.

Refrigerante

O gás refrigerante está contido no circuito refrigerante do aparelho.
Certifique-se de nenhum dos componentes do circuito refrigerante fica danificado durante o transporte e a instalação do aparelho.
Durante o transporte e a instalação do aparelho, certifique-se de nenhum dos componentes do circuito refrigerante está danificado.
Se o circuito refrigerante se danificar:
evite chamas livres e fontes de ignição;
ventile totalmente a divisão onde o aparelho se encontra.

Segurança das crianças

O material da embalagem (por ex. material envolvente, poliestireno) pode ser perigoso

para as crianças.
Existe o risco de asfixia! Mantenha o material da embalagem fora do alcance das crianças!
Inutilize os aparelhos antigos antes de os eliminar. Desligue a ficha de alimentação e corte o cabo de alimentação, parta ou retire molas e parafusos, se existentes. Desta forma, garante que as crianças não se podem trancar dentro do aparelho enquanto brincam (risco de asfixia!) ou que criem outras situações perigosas.
Muitas vezes as crianças não reconhecem os perigos associados aos electrodomésticos. Assim, é importante garantir uma supervisão adequada e nunca deixar as crianças brincarem com o aparelho!

Funcionamento diário

Os recipientes com gases inflamáveis ou líquidos podem verter a baixas temperaturas. Existe um risco de explosão! Não guarde quaisquer recipientes com materiais inflamáveis, tais como, latas de spray, cartuchos de recargas para extintores, etc. no frigorífico e/ou no congelador.
As garrafas e latas não devem ser colocadas no compartimento do congelador. Podem rebentar quando os conteúdos congelam enquanto que as bebidas gaseificadas podem mesmo explodir! Nunca guarde limonada, sumos, cerveja, vinho, vinho gaseificado, etc. no compartimento do congelador.
Não coloque gelado ou cubos de gelo na boca, logo após os ter removido do compartimento do congelador. O gelo muito frio pode colar-se aos lábios ou língua, provocando ferimentos.
Não toque nos congelados com as mãos molhadas. Poderia ficar com as mãos coladas aos alimentos.
Não utilize qualquer electrodoméstico no interior do frigorífico e/ou do congelador (por ex., máquina de fazer gelados, misturadora, etc.).
Antes de limpar o aparelho, desligue ou retire a ficha da tomada ou retire o fusível ou desligue o disjuntor.
Ao desligar da tomada puxe sempre pela ficha, nunca pelo cabo.

Em caso de falhas

Se ocorrer uma falha no aparelho, veja primeiro a secção @Resolução de problemas. @ destas instruções. Se a informação aí dada não ajudar, não efectue quaisquer reparações sozinho. Em nenhuma circunstância deve tentar reparar a máquina. As reparações efectuadas por pessoas sem a formação adequada podem causar ferimentos ou avarias graves. Contacte o centro de assistência local.

Retirar a embalagem de transporte

O aparelho e os acessórios interiores são protegidos para o transporte.
Retire a fita adesiva no lado esquerdo e direito da porta. Pode remover os resíduos de cola com um solvente.
Retire todas as fitas adesivas e pedaços de embalagem do interior do aparelho.

Instalação

Local de instalação

O aparelho deve ser instalado num local bem ventilado e seco.
A utilização energética e o desempenho eficiente do aparelho são afectados pela temperatura ambiente.
Assim, o aparelho não deve ficar exposto à luz solar directa;
ser instalado junto de radiadores, fogões ou outras fontes de calor;
ser instalado apenas num local cuja temperatura ambiente corresponda à classificação climática indicada para o aparelho.
A classificação climática pode ser encontrada na placa de série, localizada no lado esquerdo, no interior do aparelho.
O aparelho tem de ser colocado de forma a que a ficha fique acessível.
A tabela seguinte mostra qual a temperatura ambiente correcta para cada classificação climática:

Classificação climática	Para uma temperatura ambiente
SN	+ 10 a +32°C
N	+ 16 a +32°C
ST	+ 16 a +38°C
T	+ 16 a +43°C

Se o aparelho for instalado junto a outro frigorífico ou congelador, é necessário haver um espaço de 5 cm dos lados para evitar a formação de condensação no exterior do aparelho.

O frigorífico necessita de ar

Para um funcionamento correcto, o aparelho tem de estar num ambiente seco, afastado de fontes de calor, por ex., fogões, radiadores, caldeiras e da luz solar directa.
Deve também certificar-se de que o ar pode circular livremente à volta da parte traseira e superior do armário. Deve haver um espaço de 100mm entre o topo do armário e os móveis suspensos na cozinha.
Em alternativa, deixe um espaço de 50mm entre o topo do armário e os móveis suspensos na cozinha e de 25mm em cada lado do aparelho.

Reversibilidade da porta

Este frigorífico tem a capacidade de a porta poder ser aberta do lado esquerdo ou do lado direito. O aparelho é fornecido com a porta a abrir do lado esquerdo. Se pretender inverter o sentido de abertura, siga estas instruções.

NOTA:

Guarde todas as peças retiradas para voltar a instalar a porta.

➢ Inverter a porta do frigorífico

1. Retire os parafusos (11).
2. Mantenha a porta aberta, levante a extremidade da cobertura superior, puxe-a (10) para a frente e retire-a do bloco (9) da cobertura superior, a seguir, desloque o bloco inferior (8).
3. Retire as duas cavilhas roscadas (6) que ligam a dobradiça superior (5) no lado direito do topo do armário.
4. Levante a porta com cuidado e coloque-a sobre uma superfície almofadada para evitar a formação de riscos.
5. Retire o tampão (7) e transfira-o para o orifício aberto no lado direito do aparelho. Pressione o tampão com firmeza para dentro do orifício.
6. Retire os dois parafusos (6) que seguram a dobradiça inferior (2) no lado direito do aparelho.
7. Retire o pé dianteiro de nivelamento roscado (4) e transfira-o para o lado direito, tal como indicado na figura ao lado.
8. Coloque a porta no novo lugar verificando-se de que o pino entra na bucha na estrutura inferior (orifício).
9. Fixe a dobradiça superior (5) retirada

anteriormente no passo 3 no lado esquerdo do aparelho. Certifique-se de que o pino entra na bucha na estrutura superior (orifício).

10. Fixe a dobradiça inferior esquerda (2) não apertando os parafusos até que a porta esteja fechada e nivelada.
11. Insira o tampão (7) nos orifícios abertos (lado direito).
12. Fixe o bloco decorativo (8) no lado direito da placa de cobertura superior (10).
13. Mantenha a porta aberta, levante a extremidade da cobertura superior, puxe-a (10) para a frente e retire-a do bloco (9) da cobertura superior, a seguir, desloque o bloco inferior (8). Mantenha a porta aberta, levante a extremidade da cobertura superior, puxe-a (10) para trás para engatar no bloco (9).
14. Depois de montar a cobertura superior, feche a porta, fixe a cobertura superior (10) com o parafuso (11).

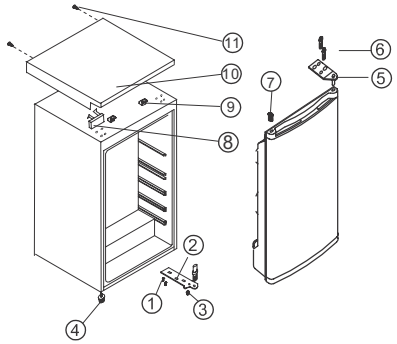

1 Parafuso
2 Dobradiça inferior
3 Dobradiça superior
4 Pé inferior ajustável
5 Pé superior ajustável
6 Cavilha roscada
7 Tampão
8 Bloco decorativo
9 Bloco da cobertura superior
10 Placa de cobertura superior
11 Parafuso

Mudar a porta do compartimento do congelador

Abra ligeiramente a porta do compartimento congelador. Com uma chave de parafusos pequena pressione a mola na abertura do suporte inferior da porta ligeiramente para cima e retire o suporte na totalidade com a porta.

Coloque a capa de cobertura (M) no lado oposto.
Rode a porta do compartimento do congelador a 180 graus e coloque o suporte inferior da porta na respectiva cavidade na porta do compartimento do congelador.
Levante a porta do compartimento do congelador ligeiramente, coloque o suporte superior da porta e, ao mesmo tempo, insira o suporte inferior no orifício quadrado.
Pequenos ajustes para cima e para baixo ajudam a colocação da porta do compartimento do congelador.

Antes da primeira utilização

Antes da primeira utilização limpe o interior do aparelho e todos os acessórios (ver secção: Limpeza e manutenção).

Descrição do aparelho

Vista do aparelho

1. Compartimentos para manteiga/queijo e acessório para ovos
2. Compartimento de armazenamento da porta
3. Prateleira para garrafas
4. Gavetas para vegetais
5. Prateleiras
6. Regulador da temperatura
7. Compartimento do congelador
8. Placa de características

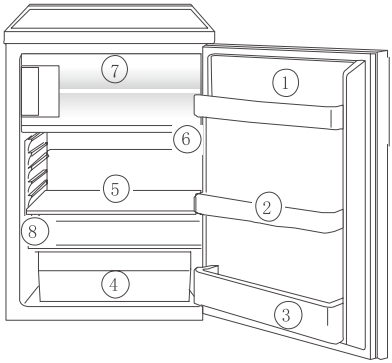

Iniciar e regulação da temperatura

Introduza a ficha do cabo de alimentação da tomada com contacto de terra de protecção. Quando a porta do frigorífico é aberta, a luz interior acende-se.

O botão de selecção da temperatura está localizado no lado direito do frigorífico.

A definição "0" significa: Desligado.

Rodar para a esquerda para "1 "
liga o frigorífico, operando, a seguir, automaticamente.

A definição "1" significa:

A temperatura mais alta, definição mais quente.

A definição "7" (batente final) significa:

A temperatura mais baixa, definição mais fria.

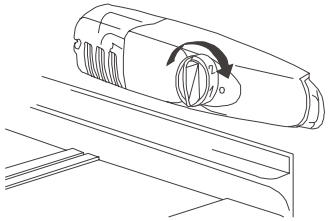

As temperaturas no frigorífico e no compartimento do congelador não podem ser reguladas independentemente.

Numa temperatura ambiente de aprox. 16°C, deve seleccionar a definição "1". A temperaturas ambiente de aprox. 25°C, seleccione a definição "2".

Se necessitar de uma temperatura mais baixa seleccione a definição "3" ou "4". Com esta definição, pode ter a certeza de que os alimentos frescos são congelados de forma adequada e de que é mantida uma temperatura de armazenamento de -18°C no compartimento do congelador.

Se pretender congelar alimentos fresco rapidamente, seleccione a definição "7", com a garantia de que a temperatura no frigorífico não desce abaixo dos 0°C. Deve também repor imediatamente o regulador da temperatura na definição "3" ou "4".

Importante!

Temperaturas ambiente elevadas (por ex. em dias quentes de Verão) e uma definição fria no regulador da temperatura (posição "6" a "7") podem originar o funcionamento contínuo do compressor.
Causa: quando a temperatura ambiente é elevada, o compressor tem de funcionar continuamente para manter a temperatura baixa no interior do aparelho. O frigorífico não consegue descongelar, pois a descongelação automática só é possível quando o compressor não está a funcionar (ver também a secção "Descongelar").
Como consequência, forma-se uma espessa camada de gelo nas paredes do frigorífico.
Se isto acontecer, rode o regulador da temperatura para uma definição mais quente (posição "3" a "4"). Com esta definição, o compressor é ligado e desligado normalmente e a descongelação automática é recomeçada.

Acessórios interiores

Prateleiras/tabuleiros de arame
São incluídas várias prateleiras de vidro ou de plástico com o aparelho. Modelos diferentes têm diferentes combinações.
Deve sempre colocar uma das prateleiras de vidro na calha mais baixa, acima dos recipientes para fruta e legumes, e mantê-la nesta posição.
A altura das prateleiras pode ser regulada:
Para regular a altura, puxe a prateleira para a frente até que possa ser inclinada para cima ou para baixo e retirada.
Efectue o mesmo procedimento pela ordem inversa para introduzir a prateleira a uma altura diferente.

Armazenamento correcto

1. Manteiga e queijo
2. Conservas
3. Bebidas
4. Queijo, fruta e vegetais
5. Carne, enchidos, carnes frias, lacticínios
6. Refeições prontas, bolos e conservas
7. Armazenamento de alimentos congelados/congelar alimentos

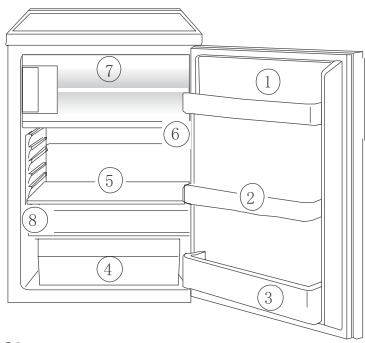

Dica:

Os alimentos no frigorífico têm de estar sempre tapados ou embalados para evitar que sequem ou a contaminação para outros alimentos.
O seguinte são embalagens adequadas:
- sacos e revestimentos estanques ao ar em polietileno;
- recipientes em plástico com tampas;
- coberturas especiais de plástico com elástico;
- folha de alumínio.

Congelar e guardar alimentos congelados
O compartimento do congelador é adequado para congelar e conservar alimentos.

Importante!

A temperatura no compartimento do congelador tem de ser de -12°C ou mais baixa antes da congelação de alimentos ou

para conservar alimentos já congelados.
Não congele grandes quantidades de uma só vez (máx. 1 kg por 24 h).
A qualidade dos alimentos é melhor preservada quando são totalmente congelados o mais rapidamente possível.
Deixe arrefecer os alimentos quentes antes de os congelar. O calor aumentará a formação de gelo e aumentará o consumo de energia.
Verifique os tempos máximos de armazenamento especificados pelo fabricante.
Os alimentos descongelados que não tenham sido posteriormente processados (cozinhados) nunca deverão ser congelados uma segunda vez.
Os recipientes com gases inflamáveis ou líquidos podem verter a baixas temperaturas. Existe um risco de explosão! Não guarde quaisquer recipientes com materiais inflamáveis, tais como, latas de spray, cartuchos de recargas para extintores, etc. no congelador.
As garrafas e latas não devem ser colocadas no congelador. Podem rebentar quando os conteúdos congelam enquanto que as bebidas gaseificadas podem mesmo explodir! Nunca guarde limonada, sumos, cerveja, vinho, vinho gaseificado, etc. no compartimento do congelador.
Todos os alimentos devem ser embalados a vácuo antes de os congelar, de forma a que não sequem e percam o respectivo sabor e para que não ocorra qualquer contaminação de sabor de outros alimentos congelados.

Cuidado!

Não toque nos congelados com as mãos molhadas. As mãos podem ficar coladas ao alimento e provocar abrasões na pele.

Coloque os alimentos embalados no fundo do compartimento do congelador. Os alimentos não congelados não podem tocar nos alimentos já congelados, caso contrário, os alimentos congelados podem começar a descongelar.

Dicas:

O seguinte são embalagens adequadas para alimentos congelados:

- sacos de congelação e revestimentos em polietileno;
- latas especiais para alimentos congelados;
- folha de alumínio extra-espessa.

O seguinte são fechos para sacos e revestimentos adequados:
clipes de plástico, elásticos ou fita.
Retire o ar do saco antes de fechar; o ar facilita a secagem dos alimentos congelados.
Faça embalagens planas, pois congelam mais rapidamente.
Não encha as latas com alimentos congelados até ao rebordo com líquidos ou alimentos pastosos, pois os líquidos expandem durante a congelação.

Preparação de cubos de gelo

Encha o tabuleiro de cubos de gelo com 3/4 de água fria, coloque-o no congelador e deixe congelar.
Para soltar os cubos congelados, torça o tabuleiro para cubos de gelo ou deixe-o sob água corrente durante alguns segundos.

Importante!

Nunca tente soltar o tabuleiro de gelo congelado ao compartimento do congelador com objectos pontiagudos ou afiados, pois pode danificar o circuito de refrigeração. Utilize o raspador de plástico.

Descongelação

O frigorífico descongela automaticamente

A parede traseira do frigorífico fica coberta com gelo quando o compressor está em funcionamento e descongela quando o compressor desliga. A água do gelo descongelado evapora automaticamente.

Descongelar o compartimento do congelador

Durante a utilização e quando a porta do compartimento do congelador é aberta deposita-se humidade no compartimento do congelador em forma de gelo. Retire este gelo regularmente com o raspador de plástico. Nunca utilize objectos duros ou pontiagudos para eliminar o gelo.
O compartimento do congelador deve ser sempre descongelado com a camada de gelo atingir uma espessura de aprox. 4 milímetros; ou uma vez por ano. Uma boa altura para descongelar é quando o aparelho está vazio ou apenas com poucos alimentos.

AVISO!

Não utilize aquecedores eléctricos ou outros dispositivos mecânicos ou artificiais para acelerar o processo de descongelação à excepção dos recomendados neste manual de instruções.
Não utilize sprays de descongelação, pois podem ser perigosos para a saúde e/ ou conter substâncias que danifiquem os plásticos.

Cuidado!

Não toque nos congelados com as mãos molhadas. As mãos podem ficar coladas ao alimento e provocar abrasões na pele.
Retire os alimentos armazenados, embrulhe-os em várias páginas de jornal e coloque-os num local frio.
Desligue o aparelho e retire a ficha da tomada ou retire o fusível ou desligue o disjuntor.

Dica:

Pode acelerar o processo de descongelação, colocando água quente no compartimento do congelador e fechando as portas. Retire pedaços de gelo que se tenha partido antes de concluída a descongelação.
Após a descongelação, limpe bem o compartimento do congelador (ver a secção "Limpeza e manutenção").

Desligar o aparelho

Para desligar o aparelho, rode o regulador de temperatura para a posição "0".

Quando o aparelho não for utilizado durante um período de tempo prolongado

Retire todas as embalagens refrigeradas.
Desligue o aparelho rodando o regulador da temperatura para a posição "0".
Retire a ficha da tomada ou desligue ou retire o fusível ou desligue o disjuntor.
Limpe bem (ver secção "Limpeza e manutenção").
Deixe a porta aberta para evitar a acumulação de odores.

Limpeza e manutenção

Por motivos de higiene, o interior do aparelho, incluindo os acessórios interiores, devem ser limpos regularmente.

AVISO!

O aparelho não pode estar ligado a corrente durante a limpeza.
Perigo de choque eléctrico! Antes de limpar, desligue e aparelho e retire a ficha da tomada ou retire o fusível ou desligue o disjuntor.
Nunca limpe o aparelho com uma aparelho de limpeza com vapor. Pode acumular-se humidade nos componentes eléctricos, existindo perigo de choque eléctrico!
O vapor quente pode danificar as partes

plásticas.
O aparelho tem de ser seco antes de ser colocado novamente em funcionamento.

Importante!

O óleos etéreos e os solventes orgânicos podem danificar as partes plásticas, por ex. sumo de limão ou o sumo da casca de laranja;
ácido butanóico;
detergentes com ácido etanóico.
Não permita que essas substâncias entrem em contacto com as peças do aparelho.
Não utilize detergentes abrasivos.
Retire os alimentos congelados e os alimentos do frigorífico. Enrole os alimentos congelados em várias camadas de jornal.
Guarde-os num local fresco e bem tapados.
Descongele o compartimento do congelador antes de limpar
(ver a secção @Descongelar@).
Desligue e aparelho e retire a ficha da tomada ou retire o fusível ou desligue o disjuntor.
Limpe o aparelho e os acessórios interiores com um pano e água tépida. Podem também ser usados detergentes para lavar a loiça disponíveis no mercado.
Depois de limpar, passe com água limpa e seque.
A acumulação de pó no condensador aumenta o consumo de energia.
Assim, limpe cuidadosamente o condensador na traseira do aparelho uma vez por ano com uma escova suave ou um aspirador.
Verifique o orifício de drenagem da água na parede traseira do frigorífico.
Depois de estar tudo seco, volte a colocar o aparelho em funcionamento.

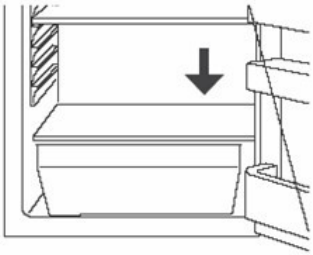

Conselhos para poupar energia

Não instale o aparelho junto de fogões, radiadores ou outras fontes de calor.
Temperaturas ambiente elevadas podem provocar o funcionamento mais prolongado e frequente do compressor.
Garanta uma circulação de ar e exaustão suficiente na base e na parede traseira do aparelho. Nunca cubra as aberturas de ventilação de ar.
Não coloque alimentos quentes dentro do aparelho. Deixe que os alimentos arrefeçam primeiro.
Não mantenha a porta aberta mais tempo do que o necessário.
Não regule uma temperatura mais fria do que o necessário.
Coloque os alimentos congelados no frigorífico para descongelar. O frio dos alimentos congelador será usado para arrefecer o frigorífico.
Mantenha o condensador emissor de calor, a grelha de metal na parede traseira do aparelho sempre limpos.

Resolução de problemas

Corrigir falhas

Peças de substituição:
As seguintes pelas de substituição pode ser encomendadas junto do Centro de Assistência AEG local. Pode instalá-las sozinho sem conhecimentos ou formação especiais, por ex.:
compartimento de manteiga/queijo,
suportes para ovos,
prateleiras das portas,
gavetas para fruta e vegetais,
prateleiras de armazenamento.
Uma falha pode ser causada apenas por uma pequena avaria que você pode solucionar sozinho seguindo as seguintes instruções. Não efectue outros trabalhos no aparelho se as informações seguintes não ajudarem no seu caso específico.

Importante!

As reparações nos frigoríficos/congeladores apenas poderão ser efectuadas por técnicos especializados. Reparações incorrectas podem ocasionar perigos para o utilizador. Se o seu aparelho necessitar de reparação, contacte o seu revendedor ou o Centro de Assistência local.

Sintoma	Possível causa	Solução
O aparelho não funciona.	O aparelho não está ligado.	Ligue o aparelho.
	A ficha de alimentação não está ligada ou está solta.	Introduza a ficha na tomada.
	O fusível queimou ou está avariado.	Verifique o fusível, substitua se necessário.
	O casquilho está defeituoso.	As falhas de alimentação devem ser corrigidas por um electricista.
O aparelho arrefece demasiado.	A temperatura está regulada demasiado baixa.	Rode o regulador de temperatura para umadefinição mais quente temporariamente.
Os alimentos estão demasiado quentes.	A temperatura está mal regulada.	Consulte a secção "Antes da primeira utilização".
	A porta esteve aberta durante muito tempo.	Abra a porta apenas o tempo necessário.
	Foi colocada uma grande quantidade de alimentos no aparelho nas últimas 24 horas.	Rode o regulador de temperatura para um definição mais fria temporariamente.
	O aparelho está junto a uma fonte de calor.	Consulte a secção "Local de instalação".
A luz interior não funciona.	A lâmpada está avariada.	Consulte a secção "Substituir a lâmpada".
Grande formação de gelo, possivelmente também na junta da porta.	A junta da porta não é estanque ao ar (possivelmente após a inversão da porta).	Com cuidado, aqueça as secções com fugas da junta da porta com um secador de cabelo (numa regulação fria). Ao mesmo tempo corrija manualmente a forma da junta aquecida.
Ruídos estranhos.	O aparelho não está nivelado.	Reajuste os pés.
	O aparelho está a tocar a parede ou outros objectos.	Desloque o aparelho ligeiramente.
	Um componente, p. ex. um tubo, na traseira do aparelho está a tocar noutra parte do aparelho ou na parede.	Se necessário, afaste o componente, dobrando-o com cuidado.
O compressor não inicia imediatamente após alterar a temperatura.	Isto é normal, não é um erro.	O compressor arranca após um período de tempo.
Água no chão ou nas prateleiras de armazenamento.	O orifício de drenagem da água está bloqueado.	Consulte a secção "Limpeza e manutenção".

Substituir a lâmpada

Aviso!

Existe um risco de choque eléctrico! Antes de mudar a lâmpada, desligue o aparelho e retire a ficha da tomada ou retire o fusível ou desligue o disjuntor.
Dados da lâmpada: 220~240 V, máx. 15 W
Para desligar o aparelho, rode o regulador de temperatura para a posição "0".
Desligue a ficha da tomada.
Para mudar a lâmpada, desaperte o parafuso.
Pressione a cobertura da lâmpada como indicado e deslize-a para trás.
Mude a lâmpada fundida.
Volte a colocar a cobertura da lâmpada e o parafuso.
Volte a colocar o frigorífico em funcionamento.

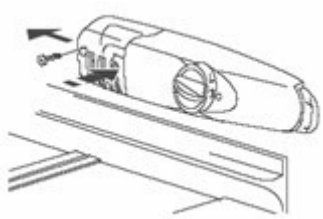

Ruídos durante o funcionamento

Os seguintes ruídos são característicos de aparelhos de refrigeração:

Cliques

Sempre que o compressor liga e desliga, ouve-se um clique.

Zumbido

Assim que o compressor entrar em funcionamento, é possível ouvir um zumbido.

Borbulhar

Quando o líquido refrigerante flui pelos tubos finos, é possível ouvir

Salpicos

sons de borbulhar ou salpicos. Mesmo depois de o compressor ter sido desligado, é possível ouvir este ruído durante algum tempo.

Sadržaj

Poštovani kupče 68
Važne sigurnosne upute 69
Namjenska uporaba 69
Prije prvog uključivanja.....69
Važno.....69
Rashladno sredstvo.....69
Sigurnost djece.....69
Svakodnevni rad.....70
U slučaju kvara.....70
Uklanjanje transportne ambalaže.....70
Postavljanje 71
Mjesto postavljanja.....71
Vašem hladnjaku potreban je zrak. 71
Okretanje vrata.....71
Napomena.....71
Promjena smjera otvaranja vrata odjeljka zamrzivača 72
Prije prvog uključivanja.....72
Opis uređaja 73
Puštanje u rad i namještanje temperature....73
Unutarnji pribor.....74
Zamrzavanje i čuvanje zamrznutih namirnica ...74
Odleđivanje.....75
Zamrzivač se odleđuje automatski. 75
Odleđivanje odjeljka zamrzivača 75
Isključivanje uređaja 75
Održavanje i čišćenje 76
Savjeti za štednju energije.....76
Rješavanje problema.....77
Zamjena žarulje.....78
Buka tijekom rada.....78

Poštovani kupče

Prije početka korištenja svog novog hladnjaka/ zamrzivača pažljivo pročitajte ove upute za upotrebu. One sadrže važne informacije za sigurno korištenje, instalaciju i održavanje uređaja.
Čuvajte ih za buduću upotrebu. Ako uređaj prodate ili date drugoj osobi, svakako joj predajte i upute.
Napomene važne za sigurnost ili ispravno djelovanje uređaja označene su trokutom upozorenja i/ili riječima **(Upozorenje!, Oprez!, Važno!!)**. Pažljivo poštujte sljedeće upute.
Dodatne informacije u vezi s radom i praktičnom primjenom uređaja pojavljuju se nakon ovog simbola.
Savjeti i bilješke koje se odnose na ekonomičnu i ekološki ispravnu upotrebu uređaja označene su listom djeteline.
Upute za upotrebu sadrže upute za otklanjanje mogućih neispravnosti od strane korisnika i nalaze se u dijelu "Rješavanje problema".
Ako te upute ne budu dovoljne, obratite se lokalnom servisu.

Ispisane su na papiru koji je proizveden na ekološki prihvatljiv način - oni koji razmišljaju ekološki, tako se i ponašaju…

Važne sigurnosne upute

Ove se napomene pružaju radi sigurnosti. Prije postavljanja ili korištenja uređaja morate ih pažljivo pročitati i razumjeti. Vaša sigurnost je najvažnija. Ako niste sigurni što znače upozorenja, obratite se službi za korisničku podršku i zatražite pomoć.

Namjenska uporaba

Hladnjak je namijenjen upotrebi u kućanstvu. Prikladan je za hlađenje, zamrzavanje i čuvanje zamrznute hrane, kao i pripremu leda. Ako se uređaj koristi za namjene koje ovdje nisu navedene ili se koristi nepravilno, proizvođač ne preuzima nikakvu odgovornost za moguće štete.
Izmjene ili promjene hladnjaka nisu dopuštene iz sigurnosnih razloga. Ako koristite hladnjak u komercijalne svrhe ili neke druge svrhe osim hlađenja, zamrzavanja ili čuvanja zamrznutih namirnica, proizvođač ne prihvaća odgovornost za moguće štete.

Prije prvog uključivanja

Uređaj ne smije stajati na kabelu za napajanje.

Važno

Ako je kabel za napajanje oštećen, mora ga zamijeniti ovlašteni serviser ili kvalificirani tehničar specijalnim kabelom iste vrste.
Provjerite da se uređaj nije oštetio u prijevozu. Oštećen uređaj ni u kom slučaju se ne smije uključivati! U slučaju oštećenja obratite se dobavljaču.
UPOZORENJE - Pazite da ventilacijski otvori u kućištu uređaja ili ugradbenom elementu ne budu zatvoreni.
UPOZORENJE - Ne koristite mehaničke uređaje ili druga sredstva za ubrzavanje postupka odmrzavanja osim onih koje preporučuje proizvođač.
UPOZORENJE - Pazite da ne oštetite rashladni krug.
UPOZORENJE - Uređaj nije namijenjen za korištenje od strane male djece ili osoba s posebnim potrebama ako nisu pod odgovarajućim nadzorom odgovorne osobe koja osigurava njihovo sigurno korištenje uređaja.
Djecu je potrebno nadzirati kako biste se osigurali da se ne igraju s uređajem.
UPOZORENJE - Ovaj uređaj nije pogodan za uporabu od strane osoba (uključujući djecu) smanjenih fizičkih, osjetnih ili mentalnih sposobnosti, odnosno bez potrebnog iskustva i znanja, osim ako ih ne nadgleda ili uputi u uporabu uređaja osoba odgovorna za njihovu sigurnost. Djecu je potrebno nadzirati kako biste se osigurali da se ne igraju s uređajem.
UPOZORENJE - Nakon korištenja uređaj se smije odložiti samo u ovlaštenom centru za prikupljanje otpada. Nemojte ga izlagati plamenu.
UPOZORENJE - Ako je električni kabel oštećen, potrebno ga je zamijeniti specijalnim kabelom ili kompletom koji je dostupan kod proizvođača ili servisera.

Rashladno sredstvo

Rashladni plin nalazi se u rashladnom krugu uređaja.
Nijedna komponenta rashladnog kruga ne smije se oštetiti tijekom prijevoza i postavljanja.
Tijekom prijevoza i postavljanja uređaja pazite da se ne ošteti nijedna komponenta rashladnog kruga.
Ako se rashladni krug ošteti:
izbjegavajte otvoreni plamen i izvore vatre; dobro dobro prozračite prostoriju u kojoj se nalazi uređaj.

Sigurnost djece

Pakiranje (npr. trake, polistiren) može biti opasno za djecu.
Postoji opasnost od gušenja! Držite ambalažu izvan dohvata djece! Prije odlaganja morate onesposobiti iskorištenje uređaje. Izvucite utikač, odrežite kabel za napajanje, slomite

ili skinite opružne ili vijčane zasune (ako postoje). Time ćete osigurati da se djeca ne mogu zaključati u uređaj tijekom igre (postoji opasnost od gušenja!) ili izazvati neke druge opasne situacije.
Djeca često ne mogu prepoznati opasnosti koje prijete od kućanskih uređaja. Zato je važno da osigurate odgovarajući nadzor i da nikada ne dopustite djeci igru s uređajem!

Svakodnevni rad

Posude koje sadrže zapaljive plinove ili tekućine na niskim temperaturama mogu procuriti.
Postoji opasnost od eksplozije! U hladnjaku/zamrzivaču nemojte pohranjivati nikakve posude sa zapaljivim materijalima kao na primjer boce pod pritiskom, punjenja za gašenje požara itd.
Boce i limenke ne smijete stavljati u zamrzivač. Kada se njihov sadržaj zamrzne, mogle bi puknuti, a gazirana pića mogu i eksplodirati! Nemojte ni u kom slučaju pohranjivati limunadu, sokove, pivo, vino, pjenušavce itd. u zamrzivač.
Ne stavljajte sladoled ili kocke leda u usta odmah nakon vađenja iz zamrzivača. Vrlo hladan led može zalediti usne ili jezik i izazvati ozljede.
Zamrznute namirnice nemojte dirati vlažnim rukama. Ruke bi vam se mogle zamrznuti na hrani.
Ne rukujte električnim uređajima u hladnjaku i/ili zamrzivaču (npr. električnim uređajima za pripremu sladoleda, mikserima itd.).
Prije čišćenja uređaja uvijek isključite uređaj i izvucite utikač, uklonite osigurač ili isključite prekidač.
Pri isključivanju uvijek vucite za utikač, nemojte povlačiti kabel.

U slučaju kvara

Ako dođe do kvara, najprije provjerite poglavlje o rješavanju problema u ovim uputama.
Ako vam informacije u tom poglavlju ne pomognu, nemojte sami obavljati nikakve daljnje popravke. Ni u kojem slučaju ne smijete pokušavati sami popravljati uređaj. Popravci koje izvrše osobe bez potrebnog iskustva mogu prouzrokovati ozljede ili teška oštećenja. Obratite se ovlaštenom servisnom centru.

Uklanjanje transportne ambalaže

Uređaj i unutarnja oprema zaštićeni su tijekom transporta.
Izvucite ljepljivu traku s lijeve i desne strane vrata. Ostatke trake možete ukloniti bijelim špiritom.
Uklonite sve ljepljive trake i komade ambalaže iz unutrašnjosti uređaja.

Postavljanje

Mjesto postavljanja

Uređaj treba postaviti u dobro ventiliranoj, suhoj prostoriji.
Na potrošnju energije i učinkovit rad uređaja utječe okolna temperature.
Zato se uređaj ne smije izlagati izravnoj sunčevoj svjetlosti;
Nemojte ga postavljati pokraj radijatora, štednjaka ili drugih izvora topline;
samo na mjestima na kojima okolna temperatura odgovara rasponu temperatura za koje je uređaj proizveden.
Klasifikaciju raspona temperatura možete pronaći na serijskoj pločici koja se nalazi s lijeve strane u unutrašnjosti uređaja.
Uređaj se mora postaviti tako da se utikaču može pristupiti.
U sljedećoj tablici prikazana je ispravna okolna temperatura za svaki raspon:

Klasifikacija raspona temperature	Za temperaturu
SN	+ 10 do +32 °C
N	+ 16 do +32 °C
ST	+ 16 do +38 °C
T	+ 16 do +43 °C

Ako se rashladni uređaj postavi u blizinu drugog hladnjaka ili zamrzivača, potrebna je bočna udaljenost od najmanje 5 cm kako bi se spriječila kondenzacija s vanjske strane uređaja.

Vašem hladnjaku potreban je zrak.

Da bi uređaj ispravno radio, mora se postaviti na suhom mjestu, podalje od izvora topline, npr. štednjaka, radijatora, bojlera i izravne sunčeve svjetlosti.
Također morate osigurati slobodnu cirkulaciju zraka oko stražnje i gornje strane kućišta.
Između vrha kućišta i gornjeg elementa mora biti najmanje 100 mm.
Uređaj možete postaviti i tako da između gornjeg dijela kućišta i gornjeg elementa bude 50 mm, a s obje bočne strane po 25 mm.

Okretanje vrata

Na ovom hladnjaku možete otvarati vrata s lijeve ili desne strane. Jedinica se isporučuje s vratima koja se otvaraju na lijevu stranu.
Ako želite promijeniti smjer otvaranja, slijedite ove upute.

Napomena

Svi uklonjeni dijelovi moraju se čuvati radi eventualne ponovne promjene smjera vrata.

➢ **Promjena smjera okretanja vrata na zamrzivaču**

1. Odvijte vijke (11).
2. Ostavite vrata otvorena, podignite kraj gornjeg poklopca, potisnite ga (10) prema naprijed i skinite s držača (9) s gornjim poklopcem, a zatim pomaknite donji držač (8).
3. Uklonite dva vijka (6) kojima je spojen gornji okov (5) s desne strane vrha kućišta.
4. Pažljivo podignite vrata i postavite ih na meku površinu kako biste izbjegli ogrebotine.
5. Izvadite čep (7) i premjestite ga na nepokriveni otvor s desne strane jedinice. Dobro ga pritisnite u otvor.
6. Uklonite dva vijka (6) koja drže donji okov (2) s desne strane jedinice.
7. Skinite prednje nožice za niveliranje na navoj (4) i premjestite ih na desnu stranu kako je prikazano na susjednoj slici.
8. Postavite vrata na novo mjesto, pazeći da iglica uđe u ležište u donjem okviru (otvor).
9. Osigurajte gornji okov (5) koji ste prethodno uklonili u koraku 3 s lijeve strane jedinice. Iglica mora sjesti u ležaj na gornjem dijelu okvira (otvor).
10. Provizorno osigurajte donji lijevi okov (2) i nemojte privijati vijke dok vrata ne budu u zatvorenom položaju i poravnati.
11. Stavite čep (7) na nepokrivene otvore (s desne strane).
12. Postavite dekoraciju (8) s desne strane gornje ploče (10).
13. Ostavite vrata otvorena, podignite kraj gornjeg poklopca, potisnite ga (10) prema naprijed i skinite s držača (9) s gornjim poklopcem, a zatim pomaknite donji držač (8). Ostavite vrata otvorena, podignite kraj gornje ploče, povucite je (10) natrag kako biste zakvačili držač (9).
14. Nakon sklapanja gornje ploče zatvorite vrata i pričvrstite gornju ploču (10) vijkom (11).

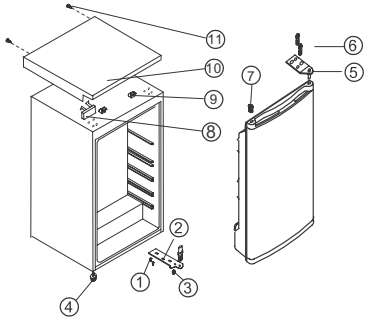

1. Vijak
2. Donji okov
3. Gornji okov
4. Podesiva donja noga
5. Podesiva gornja noga
6. Vijak
7. Čep
8. Ukrasni držač
9. Držač gornje ploče
10. Gornja ploča
11. Vijak

Promjena smjera otvaranja vrata odjeljka zamrzivača

Malo otvorite vrata zamrzivača. Malim odvijačem pritisnite oprugu u otvoru ležaja donjih vrata malo prema gore i izvadite cijeli ležaj zajedno s vratima.

Postavite pokrovnu kapicu (M) sa suprotne strane.
Okrenite vrata zamrzivača za 180 i postavite donji ležaj vrata u otvor donjeg ležaja vrata zamrzivača.

Podignite vrata zamrzivača malo prema gore, postavite ih u gornji ležaj i istovremeno postavite donji ležaj u pravokutni otvor. Mala podešavanja gore i dolje na vratima zamrzivača olakšavaju postavljanje.

Prije prvog uključivanja

Očistite unutrašnjost uređaja i sav pribor prije početka rada (vidi poglavlje: Održavanje i čišćenje).

Opis uređaja

Izgled uređaja

1. Odjeljci za maslac i sir i držač za jaja
2. Držač u vratima
3. Polica za boce
4. Ladice za povrće
5. Police za pohranjivanje namirnica
6. Regulator temperature
7. Odjeljak zamrzivača
8. Natpisna pločica

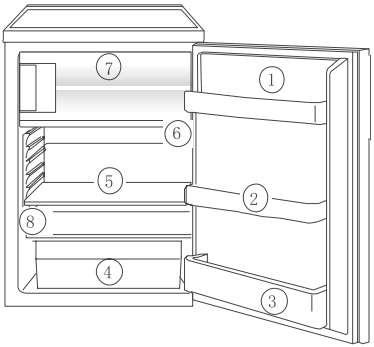

Puštanje u rad i namještanje temperature

Utaknite utikač u električnu utičnicu sa zaštitnim uzemljenjem. Pri otvaranju vrata hladnjaka uključuje se unutarnja rasvjeta. Tipka za regulaciju temperature nalazi se s desne strane zamrzivača.

Postavka 0 znači: isključeno.

Okretanje udesno u smjeru "1 " Uključivanje zamrzivača, koji dalje radi automatski.

Postavka 1 znači:

najviša temperatura (najtoplija postavka).

Postavka 7 (kraj-stop) znači:

najniža temperatura (najhladnija postavka).

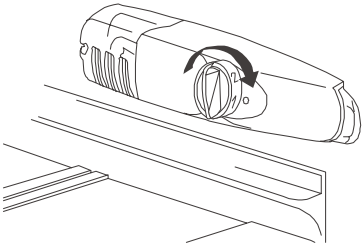

Temperature u hladnjaku i zamrzivaču ne mogu se regulirati odvojeno.

Na niskoj okolnoj temperaturi od oko 16 °C, treba odabrati postavku 1. Na okolnim temperaturama od oko 25 °C odaberite postavku 2.

Ako vam je potrebna niža temperatura, odaberite postavke 3 ili 4. S tim postavkama možete biti sigurni da će svježa hrana biti dobro zamrznuta i da će se u zamrzivaču održavati temperatura čuvanja od -18°C.

Ako želite brzo zamrznuti svježu hranu, odaberite postavku 7, što će osigurati da temperatura u hladnjaku ne padne ispod 0 °C. Također odmah podesite regulator temperature na postavku 3 ili 4.

Važno!

Visoka okolna temperatura (npr. vrelim ljetnim danima) i hladna postavka regulatora temperature (položaj 6 ili 7) mogu uzrokovati stalan rad kompresora.

Razlog: kada je okolna temperatura visoka, kompresor mora stalno raditi da bi se u uređaju održala stalna niska temperatura. Hladnjak se neće moći odlediti jer je automatsko odleđivanje moguće samo kada kompresor ne radi (vidi također odjeljak Odleđivanje). Rezultat je stvaranje debelog sloja inja na stražnjem zidu hladnjaka. Ukoliko se to dogodi, okrenite regulator temperature natrag na topliju postavku (3 ili 4). S tom postavkom kompresor će se uključivati i isključivati kao i obično i ponovo će početi automatsko odleđivanje.

Unutarnji pribor

Police za spremanje namirnica / žičane ladice

Uz uređaj dobivate različite plastične ladice za čuvanje namirnica - različiti modeli imaju različite kombinacije pribora.
Jednu od staklenih polica potpune veličine biste uvijek trebali držati u najnižim vodilicama, iznad spremnika za voće i povrće.
Razmak između polica za pohranjivanje može se podesiti:
vucite policu prema naprijed sve dok se ne bude mogla zakrenuti prema gore ili prema dole i izvaditi.
Ponovite slijed radnji obratnim redoslijedom da biste policu vratiti na nekoj drugoj visini.

Ispravno čuvanje namirnica

1. Maslac i sir
2. Kompoti i marmelade
3. Pića
4. Čuvanje sira, voća i povrća
5. Meso, salama, hladni naresci, mliječni proizvodi
6. Gotova jela, peciva, marmelade
7. Čuvanje zamrznute hrane / zamrzavanje

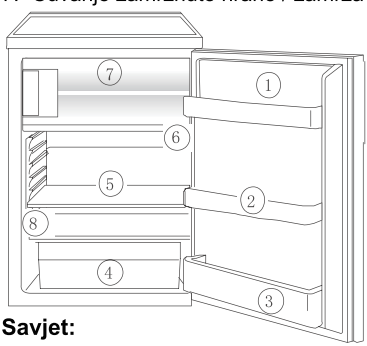

Savjet:

Namirnice u hladnjaku uvijek moraju biti pokrivene ili pakirane kako bi se spriječilo isušivanje i kvarenje drugih namirnica.
Pakirajte u sljedeću ambalažu:

- polietilenske hermetičke vrećice i folije za zamatanje;
- plastične spremnike s poklopcima;
- posebne plastične poklopce s gumicama;
- aluminijsku foliju.

Zamrzavanje i čuvanje zamrznutih namirnica

Zamrzivač služi za zamrzavanje i čuvanje zamrznute hrane.

Važno!

Prije zamrzavanja namirnica ili čuvanja već zamrznutih namirnica temperatura u odjeljku za zamrzavanje mora biti - 12°C ili niža.
Nemojte zamrzavati prevelike količine istovremeno (maks. 1 kg na 24 sata).
Kakvoća hrane najbolje će se očuvati što bržim jezgrovitim zamrzavanjem.
Tople namirnice prije zamrzavanja ostavite da se ohlade. Toplina izaziva povećano stvaranje leda i veću potrošnju struje.
Vodite računa o maksimalnom vremenu čuvanja koje navodi proizvođač.
Odmrznutu hranu koju niste dalje obradili (kuhanjem) ne smijete ni u kom slučaju ponovno zamrzavati.
Posude koje sadrže zapaljive plinove ili tekućine na niskim temperaturama mogu procuriti. Postoji opasnost od eksplozije! U hladnjaku/zamrzivaču nemojte čuvati nikakve posude sa zapaljivim materijalima kao na primjer boce pod pritiskom, punjenja za gašenje požara itd.
Boce i limenke ne smijete stavljati u zamrzivač. Kada se njihov sadržaj zamrzne, mogle bi puknuti, a gazirana pića mogu i eksplodirati! Nemojte ni u kom slučaju pohranjivati limunadu, sokove, pivo, vino, pjenušavce itd. u zamrzivač.
Prije zamrzavanja svu hranu treba hermetički zapakirati da se ne bi osušila ili izgubila okus, odnosno da ne bi poprimila miris od drugih zamrznutih namirnica.

Oprez!

Za pakiranje zamrznutih namirnica prikladna je sljedeća ambalaža:

vrećice za zamrzavanje i polietilenske folije; posebni spremnici za zamrznutu hranu; debela aluminijska folija.
Za zatvaranje vrećica i omota prikladno je sljedeće:
plastične spajalice, gumene gumice ili trake.
Prije zatvaranja istisnite zrak iz vrećice; od zraka se zamrznuta hrana lakše isušuje.
Paketi trebaju biti plosnati jer se tako lakše zamrzavaju.
Nemojte puniti spremnike za zamrzavanje tekućinom ili tjesteninanstim namirnicama do ruba jer se tekuća hrana tijekom zamrzavanja širi.

Priprema kockica leda

Napunite posudu za led do 3/4 hladnom vodom, stavite je u zamrzivač i pustite da se zamrzne.
Za oslobađanje kockica leda savijte posudu ili je na nekoliko sekundi držite pod tekućom vodom.

Važno!

Nikada nemojte pokušavati osloboditi posudu koja se zamrznula za zamrzivač oštrim predmetima jer možete oštetiti krug zamrzavanja. Koristite plastični strugač.

Odleđivanje

Zamrzivač se odleđuje automatski.

Stražnja strana hladnjaka pokriva se injem kada kompresor radi, a odleđuje se kada je kompresor isključen. Voda od odleđivanja sama isparava.

Odleđivanje odjeljka zamrzivača

Tijekom rada i kada su vrata zamrzivača otvorena, vlaga se taloži u zamrzivaču kao inje. Povremeno skinite inje mekim plastičnim strugačem. Za uklanjanje inja nikako ne koristite tvrde i oštre predmete.
Zamrzivač se uvijek treba odlediti kada debljina inja dostigne pribl. 4 milimetra; ili najmanje jednom godišnje. Dobro vrijeme za odleđivanje jest kada je uređaj prazan ili sadrži samo malo namirnica.

Upozorenje!

Ne koristite električne uređaje za zagrijavanje ili druge mehaničke ili umjetne uređaje za ubrzavanje postupka odleđivanja, uz iznimku onih koji se preporučuju u ovim uputama.
Ne koristite sprejeve za odleđivanje, oni mogu biti opasni za zdravlje i/ili sadržavati tvari koje oštećuju plastiku.

Oprez!

Zamrznute namirnice nemojte dirati vlažnim rukama. Ruke bi vam se mogle zalijepiti na namirnice i to bi moglo izazvati opekotine.
Izvadite sve namirnice, umotajte ih u više slojeva novinskog papira i stavite ih na hladno mjesto.
Isključite uređaj i izvucite utikač, izvadite osigurač ili isključite prekidač kruga.

Savjet:

Postupak odleđivanja možete ubrzati stavljanjem vode u zamrzivač i zatvaranjem vrata. Uklonite komade leda koji padnu prije odleđivanja.
Nakon odleđivanja dobro očistite zamrzivač (vidi poglavlje "Čišćenje i održavanje").

Isključivanje uređaja

Za isključivanje uređaja okrenite regulator temperature u položaj O.

Ukoliko ne planirate koristiti uređaj duže vrijeme:

Izvadite sve zamrznute pakete.
Za isključivanje uređaja okrenite regulator temperature u položaj O.
Iskopčajte ga iz mrežnog napajanja ili isključite prekidač ili izvadite osigurač.

Dobro ga očistite (vidi poglavlje "Čišćenje i održavanje").
Ostavite vrata otvorena kako biste izbjegli nakupljanje mirisa.

Održavanje i čišćenje

Iz higijenskih razloga unutrašnjost uređaja, uključujući unutarnji pribor, treba redovito čistiti.

Upozorenje!

Tijekom čišćenja uređaj ne smije biti priključen na napajanje.
Opasnost od udara električne struje! Prije čišćenja isključite uređaj i izvucite utikač, isključite ili izvadite osigurač ili prekidač.
Nikada ne čistite uređaj napravama na paru. U električnim komponentama može se nakupiti vlaga, opasnost od udara električne struje!
Vruća para može izazvati oštećenja plastičnih dijelova.
Uređaj se mora osušiti prije ponovnog uključivanja.

Važno!

Eterična ulja i organska otapala mogu oštetiti plastične dijelove, npr.
sok od limuna ili sok od narančine kore;
butirična kiselina;
sredstva za čišćenje koja sadrže octenu kiselinu.
Te tvari ne smiju doći u kontakt s dijelovima uređaja.
Nemojte koristiti abrazivna sredstva za čišćenje.
Izvadite zamrznute namirnice i hranu iz hladnjaka. Zamotajte ih u nekoliko slojeva novinskog papira. Spremite na hladno mjesto i dobro pokrijte.
Odledite zamrzivač prije čišćenja (vidi poglavlje “Odleđivanje”).
Prije čišćenja isključite uređaj i izvucite utikač, isključite ili izvadite osigurač ili prekidač.

Uređaj i unutrašnjost čistite krpom i mlakom vodom. Možete upotrijebiti i komercijalna sredstva za pranje posuđa.
Nakon čišćenja prebrišite svježom vodom i osušite brisanjem.
Nakupljanje prašine na kondenzatoru povećava potrošnju energije.
Zato jednom godišnje pažljivo očistite kondenzator sa stražnje strane uređaja mekom krpom ili usisavačem.
Provjerite otvor za odvod vode na stražnjem zidu hladnjaka.
Nakon što se sve osuši, ponovo uključite uređaj.

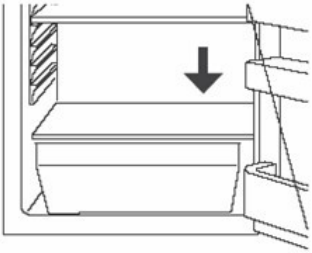

Savjeti za štednju energije

Ne postavljajte uređaj pokraj štednjaka, radijatora ili drugih izvora topline. Visoke okolne temperature mogu izazvati dulji i češći rad kompresora.
Osigurajte dovoljnu cirkulaciju zraka i odvod plinova iz postolja i sa stražnje strane uređaja.
Nikada ne pokrivajte otvore za zrak.
Ne stavljajte toplu hranu u uređaj. Najprije ih ostavite da se ohlade.
Vrata otvarajte samo onoliko koliko je potrebno.
Ne postavljajte temperaturu na hladnije nego što je potrebno.
Stavite zamrznutu hranu u hladnjak kako bi se odledila. Hladnoća zamrznute hrane koristit će se za hlađenje hladnjaka.
Redovito čistite kondenzator i metalnu rešetku na stražnjem zidu hladnjaka.

Rješavanje problema

Otklanjanje neispravnosti

Rezervni dijelovi:

Iz lokalnog AEG servisa možete naručiti sljedeće rezervne dijelove. Sljedeće dijelove možete sami postaviti, bez posebnih vještina ili obučavanja:

odjeljak za maslac i sir,
držače za jaja,
police u vratima,
ladice za voće i povrće,
police za čuvanje namirnica.

Kvar može izazvati mala pogreška koju možete otkloniti i sami, uz pomoć sljedećih uputa. Ne obavljajte nikakve druge radove na uređaju ako u informacijama u nastavku ne pronađete pomoć upravo za svoj slučaj.

Važno!

Popravke hladnjaka/zamrzivača smije obavljati samo ovlašteni servisni inženjer. Nepropisni popravci mogu izazvati opasnost za korisnika. Ako je uređaj potrebno popraviti, obratite se ovlaštenom dobavljaču ili lokalnom servisu.

Simptom	Mogući uzrok	Rješenje
Uređaj ne radi.	Niste uključili uređaj.	Uključite uređaj.
	Napajanje nije uključeno ili nije ispravno uključeno.	Utaknite utikač.
	Osigurač je pregorio ili nije ispravan.	Provjerite osigurač i po potrebi zamijenite.
	Utičnica nije ispravna.	Kvarove napajanja mora popraviti električar.
Uređaj prejako hladi.	Temperatura je postavljena prenisko.	Privremeno okrenite regulator temperature na topliju postavku.
Hrana je pretopla.	Temperatura nije ispravno podešena.	Pročitajte poglavlje "Prvo uključivanje".
	Vrata su bila otvorena dulje vrijeme.	Otvorite vrata samo onoliko koliko je potrebno.
	Velike količine toplih namirnica stavljene su u uređaj u posljednja 24 sata.	Privremeno okrenite regulator temperature na hladniju postavku.
	Uređaj se nalazi u blizini izvora topline.	Pročitajte poglavlje "Mjesto postavljanja".
Unutarnja rasvjeta ne radi.	Žarulja nije ispravna.	Pročitajte poglavlje "Zamjena žarulje".
Nakupilo se mnogo inja, možda i na brtvi vrata.	Vrata nisu dobro zabrtvljena (možda nakon okretanja smjera otvaranja).	Pažljivo zagrijte dijelove koji ne brtve sušilom za kosu (na hladnoj postavci). Istovremeno rukom oblikujte zagrijanu brtvu tako da dobro sjedne.
Čuje se neobična buka.	Uređaj nije niveliran.	Podesite nožice.
	Uređaj dodiruje zid ili neke druge predmete.	Malo ga pomaknite.
	Komponenta, npr. cijev sa stražnje strane uređaja dodiruje neki drugi dio uređaja ili zida.	Po potrebi pažljivo odmaknite komponentu.

Simptom	Mogući uzrok	Rješenje
Kompresor se ne pokreće odmah nakon promjene postavke temperature.	To je normalno, nije došlo do pogreške.	Kompresor se uključuje nakon određenog vremena.
Voda na dnu ili na policama za čuvanje namirnica.	Otvor za odvodnju vode je začepljen.	Vidi poglavlje "Čišćenje i održavanje".

Zamjena žarulje

Upozorenje!

Postoji opasnost od udara električne struje!

Prije zamjene žarulje uvijek isključite uređaj i izvucite utikač, uklonite osigurač ili isključite prekidač.

Podaci o žarulji: 220~240 V, maks. 15 W

Za isključivanje uređaja okrenite regulator temperature u položaj O.

Izvucite utikač.

Za zamjenu žarulje odvijte vijak.

Pritisnite poklopac žarulje prema prikazu na slici i potisnite ga prema natrag.

Zamijenite neispravnu žarulju.

Vratite poklopac i vijak.

Ponovo uključite hladnjak.

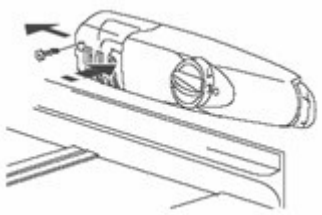

Buka tijekom rada

Sljedeće vrste buke karakteristične su za rashladne uređaje:

Klikanje

Pri svakom uključivanju i isključivanju uređaja čuje se klik.

Zujanje

Čim se kompresor uključi, čuje se zujanje.

Mjehurići/

Kada rashladna tekućina teče u tanke cijevi, mogu se čuti mjehurići.

Prskanje

Prskanje ili zvuk mjehurića. Čak i nakon isključivanja kompresora još neko vrijeme može se čuti ovaj zvuk.

Obsah

Vážená zákaznice, vážený zákazníku.....79
Důležité bezpečnostní pokyny.....80
Určené použití 80
Před prvním zapnutím 80
Důležité upozornění:.....80
Chladivo.....80
Bezpečnost dětí.....80
Každodenní provoz.....81
V případě poruchy 81
Odstranění přepravního balení.....81
Instalace 81
Místo instalace.....81
Spotřebič potřebuje vzduch. 82
Změně směru otvírání dveří 82
Poznámka:.....82
Změna směru otvírání dveří mrazicího oddílu...83
Před prvním zapnutím 83
Popis spotřebiče.....84
Zapnutí a regulace teploty.....84
Důležité upozornění!.....84
Vnitřní vybavení.....85
Ukládací police/drátěné koše 85
Příprava ledových kostek 86
Důležité upozornění!.....86
Odmrazování 86
Chladnička se odmrazuje automaticky.....86
Odmrazování mrazicího oddílu.....86
Vypnutí spotřebiče.....87
Čištění a údržba 87
Důležité upozornění!.....87
Rady k úspoře energie 87
Odstraňování závad 88
Oprava závad 88
Výměna žárovky osvětlení.....90
Zvuky při provozu 90
Cvaknutí 90
Hučení 90
Šplouchání.....90

Vážená zákaznice, vážený zákazníku

před uvedením nové chladničky/mrazničky do provozu si pozorně přečtěte tento návod. Obsahuje důležité pokyny k bezpečnému používání, instalaci a údržbě spotřebiče. Návod k použití si uschovejte pro další potřebu. Předejte ho i případným dalším majitelům spotřebiče.
Poznámky, které jsou důležité pro vaši bezpečnost nebo chod spotřebiče jsou označeny výstražným trojúhelníkem a/nebo slovy **(Varování!, Pozor!, Důležité upozornění!!)**. Uvědomte si prosím následující.
Za tímto symbolem jsou uvedeny další informace o provozu a praktickém využití spotřebiče.
Tipy a informace k úspornému a ekologickému používání spotřebiče jsou označeny symbolem jetelového lístku.
Návod k použití obsahuje také pokyny k řešení případných poruch uživatelem v části "Jak odstranit poruchu".
Pokud tyto rady nestačí, zavolejte do místního servisního střediska.

Vytištěno na ekologicky vyrobeném papíře; kdo ekologicky myslí, ekologicky také jedná...

Důležité bezpečnostní pokyny

Tato varování se uvádějí v zájmu vaší bezpečnosti. Před instalací nebo používáním spotřebiče si ověřte, že jste jim zcela porozuměli. Vaše bezpečnost je na prvním místě. Pokud si nejste jisti správným významem těchto varování, poraďte se oddělením péče o zákazníky.

Určené použití

Chladnička je určena k použití v domácnosti. Hodí se pro chlazení, zmrazování a skladování zmrazených potravin i pro výrobu ledu. Pokud se spotřebič používá pro jiné než určené použití, nebo se používá nesprávně, odmítá výrobce jakoukoli odpovědnost za jakékoli škody.
Úpravy nebo změny chladničky jsou z bezpečnostních důvodů zakázány. Použijete-li chladničku pro komerční účely nebo pro jiné účely než je chlazení a zmrazování potravin nebo skladování zmrazených potravin, odmítá výrobce odpovědnost za případné škody.

Před prvním zapnutím

Zkontrolujte, zda spotřebič nestojí na elektrickém napájecím kabelu.

Důležité upozornění:

Poškozený napájecí kabel smí z bezpečnostních důvodů vyměnit za speciální kabel stejného typu pouze autorizovaný servis nebo kvalifikovaný technik.
Zkontrolujte, zda během dopravy nedošlo k poškození spotřebiče. Poškozený spotřebič nikdy nepřipojujte k síti. V případě poškození se prosím obraťte na svého dodavatele.

VAROVÁNÍ - Udržujte větrací otvory ve skříni spotřebiče nebo v jeho vestavné konstrukci vždy volné.
VAROVÁNÍ - Neurychlujte odmrazování mechanickými nástroji nebo jinými postupy, než doporučuje výrobce.
VAROVÁNÍ - Nepoškozujte okruh chladicí kapaliny.
VAROVÁNÍ -Tento spotřebič nesmějí používat děti nebo handikepované osoby s výjimkou situace, kdy na ně dohlíží odpovědná dospělá osoba tak, aby bylo zaručeno bezpečné používání spotřebiče. Na malé děti je třeba dohlédnout, aby si se spotřebičem nehrály.
VAROVÁNÍ - Tento spotřebič nesmějí používat osoby (včetně dětí) se smyslovými nebo duševními schopnostmi, nebo bez patřičných zkušeností a znalostí, pokud je nesledují osoby odpovědné za jejich bezpečnost, nebo jim nedávají příslušné pokyny k použití spotřebiče. Na děti je třeba dohlédnout, aby si se spotřebičem nehrály.
VAROVÁNÍ - Při likvidaci spotřebiče ho musíte odvézt do schváleného sběrného dvora. Chraňte před plamenem.
VAROVÁNÍ - Je-li přívodní kabel poškozený, musí se vyměnit za speciální kabel nebo sestavu, které získáte u výrobce nebo jeho servisního zástupce.

Chladivo

Chladivo je obsaženo v chladicím okruhu spotřebiče.
Během přepravy a instalace spotřebiče dbejte na to, aby nedošlo k poškození žádné části chladicího okruhu.
Během přepravy a instalace spotřebiče dbejte na to, aby nedošlo k poškození žádné části chladicího okruhu.
Pokud dojde k poškození chladicího okruhu: odstraňte z blízkosti spotřebiče otevřený plamen a všechny zdroje ohně; důkladně vyvětrejte místnost, ve které je spotřebič umístěný.

Bezpečnost dětí

Obalový materiál (např. obaly, polystyren) může být pro děti nebezpečný.
Hrozí nebezpečí udušení! Všechny obaly

proto uschovejte z dosahu dětí. Starý spotřebič před likvidací znehodnoťte.
Vytáhněte zástrčku ze zásuvky, odřízněte přívodní kabel, rozlomte nebo odstraňte případné pružiny či západky. Tímto způsobem zabráníte dětem, aby se nemohly ve spotřebiči při hře zavřít (hrozí nebezpečí udušení!), nebo se dostat do jiných nebezpečných situací.
Děti často nejsou schopny odhadnout nebezpečí, které jim u domácích spotřebičů hrozí. Proto je důležité na děti vhodným způsobem dohlížet a nikdy je nenechat, aby si se spotřebičem hrály.

Každodenní provoz

Nádoby s hořlavými plyny nebo tekutinami mohou při nízkých teplotách prosakovat. Hrozí nebezpečí výbuchu! V chladničce anebo mrazničce neuchovávejte žádné nádoby s hořlavými materiály jako spreje, náplně do hasicích přístrojů apod.
Do mrazničky se nesmí dávat láhve ani plechovky. Po zmrazení obsahu by mohly prasknout, nápoje s vysokým obsahem kysličníku uhličitého mohou dokonce vybuchnout! V mrazicím oddílu nikdy neskladujte limonády, džusy, pivo, víno ani šumivé víno.
Zmrzliny nebo ledové kostky vás mohou při konzumaci okamžitě po vyjmutí z mrazicího oddílu popálit v ústech. Velmi studený led může přimrznout ke rtům nebo jazyku a způsobit vám poranění.
Nedotýkejte se zmrazených potravin vlhkýma rukama. Ruce by vám mohly k potravinám přimrznout.
V chladničce anebo mrazničce nepoužívejte žádné elektrické přístroje (např. elektrické přístroje na výrobu zmrzliny, mixéry.).
Před čištěním spotřebiče vždy spotřebič vypněte a vytáhněte zástrčku ze zásuvky, nebo vytáhněte domovní pojistku, nebo vypněte jistič.
Při vytahování zástrčky ze zásuvky vždy zatáhněte za zástrčku, nikdy netahejte za kabel.

V případě poruchy

Pokud dojde k poruše, podívejte se nejprve do části @Jak odstranit poruchu @ v tomto návodu. Pokud vám uvedené pokyny nepomohou, nesnažte se prosím dál opravovat spotřebič sami. Za žádných okolností spotřebič sami neopravujte. Opravy prováděné nezkušenými osobami mohou vést ke zranění nebo vážnému poškození spotřebiče. Obraťte se na místní servisní středisko.

Odstranění přepravního balení

Spotřebič a vnitřní vybavení jsou při dopravě chráněny.
Odstraňte lepicí pásku na levé a pravé straně dveří. Zbytky lepicí pásky můžete odstranit ředidlem na barvy a laky.
Odstraňte všechny lepicí pásky a obaly z vnitřku spotřebiče.

Instalace

Místo instalace

Spotřebič postavte do dobře větrané a suché místnosti.
Na spotřebu energie i výkon má vliv okolní teplota.
Spotřebič proto nesmí být vystaven přímému slunečnímu svitu.
Nestavte ho proto do blízkosti radiátorů, sporáků nebo jiných zdrojů tepla;
smí být instalován jen v místnosti, jejíž teplota odpovídá klimatické klasifikaci, pro kterou je spotřebič určen.
Klimatická klasifikace je uvedena na typovém štítku, který najdete uvnitř vlevo ve spotřebiči.

Spotřebič musí být umístěn tak, aby byla zástrčka přístupná.
Dále uvedená tabulka ukazuje, jaká okolní teplota se hodí pro danou klimatickou klasifikaci:

Klimatická klasifikace	Pro okolní teplotu
SN	+ 10 až +32°C
N	+ 16 až + 32°C
ST	+ 16 až + 38°C
T	+ 16 až + 43°C

Pokud chladicí spotřebič postavíte k jiné chladničce nebo mrazničce, musíte ponechat volný prostor 5 cm po obou stranách, jinak by docházelo na povrchu spotřebiče ke kondenzaci.

Spotřebič potřebuje vzduch.

Spotřebič může správně fungovat, pokud je v suchém prostředí, v dostatečné vzdálenosti od tepelných zdrojů jako sporáků, radiátorů, bojlerů a mimo přímý sluneční svit.
Ujistěte se, že vzduch může volně proudit kolem zadní a horní části spotřebiče. Mezi závěsnými kuchyňskými skříňkami a horní částí spotřebiče musí být vzdálenost 100mm. Nebo je také možné ponechat mezi horní plochou spotřebiče a skříňkami 50mm a po každé straně spotřebiče 25mm.

Změně směru otvírání dveří

U této chladničky se dveře mohou otvírat buď zleva nebo zprava. Při dodání se dveře otvírají zleva. Jestliže chcete otvírání změnit, řiďte se prosím těmito pokyny.

Poznámka:

Všechny odstraněné díly musíte uschovat, abyste je mohli při změně směru dveří opět použít.

➢ Změna směru otvírání dveří chladničky

1. Uvolněte šroubové hřebíky (11).
2. Nechte dveře otevřené, zvedněte konec horní krycí desky, posuňte ji (10) dopředu a vytáhněte ji z bloku (9) horní desky, pak posuňte spodní blok (8).
3. Odstraňte dva šroubové čepy (6), kterými je připevněn horní závěs (5) vpravo nahoře na skříni.
4. Opatrně zdvihněte dveře z jejich usazení a položte je na měkký povrch, aby se nepoškrábaly.
5. Vytáhněte zátku (7) a zasuňte ji do nezakrytého otvoru na pravé straně spotřebiče. Zátku musíte dobře zatlačit.
6. Odstraňte dva šrouby (6), kterými je připevněn dolní závěs (2) na pravé straně spotřebiče.
7. Odstraňte přední šroubovací vyrovnávací nožičku (4) a instalujte ji na pravé straně jako na obrázku.
8. Nasaďte dveře na druhou stranu a zkontrolujte, zda čep zapadne do pouzdra v dolní části rámu (otvor).
9. Připevněte horní závěs (5), předtím odstraněný v kroku 3 na levé straně spotřebiče. Čep musí zapadnout do pouzdra v horní části rámu (otvoru).
10. Volně připevněte dolní levý závěs (2) a maticové šrouby dotáhněte, až budou dveře zavřené a vyrovnané.
11. Do nezakrytých otvorů vložte zátku (7) (pravá strana).
12. Připevněte ozdobný blok (8) na pravou stranu horní krycí desky (10).
13. Nechte dveře otevřené, zvedněte konec horní krycí desky, posuňte ji (10) dopředu a vytáhněte ji z bloku (9) horní desky, pak posuňte spodní blok (8). Nechte dveře otevřené, zvedněte konec horní krycí desky (10) a zasunutím dozadu ji připevněte k bloku (9).
14. Po instalaci horní krycí desky zavřete dveře a připevněte horní kryt (10) šroubem (11).

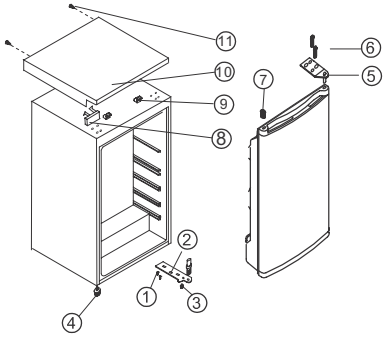

1 Šroub
2 Dolní závěs
3 Horní závěs
4 Dolní nastavitelná nožička
5 Horní nastavitelná nožička
6 Šroubový čep
7 Zátka
8 Ozdobný blok
9 Blok horní krycí desky
10 Horní krycí deska
11 Šroubový hřebík

Změna směru otvírání dveří mrazicího oddílu

Pootevřete trochu dveře mrazicího oddílu. Pomocí malého šroubováku vysuňte pružinu v otvoru ložiska dolních dveří trochu nahoru a úplně vytáhněte ložisko s dveřmi ven.

Kryt (M) umístěte na opačnou stranu.
Dveře mrazicího oddílu otočte o 180 stupňů a ložisko dolních dveří zasaďte do otvoru na dolní ložisko ve dveřích mrazicího oddílu
Zdvihněte dveře mrazicího oddílu trochu nahoru, zasaďte je do ložiska dolních dveří a současně zasuňte ložisko dolních dveří do čtvercového otvoru.
Nasazení dveří mrazicího oddílu si můžete usnadnit malými posuny nahoru a dolů.

Před prvním zapnutím

Před prvním zapnutím spotřebiče vyčistěte vnitřek spotřebiče a všechna příslušenství (viz část: Čištění a údržba).

Popis spotřebiče

Pohled na spotřebič

1. Přihrádka na máslo/sýr a krabičku na vejce
2. Dveřní přihrádka
3. Polička na láhve
4. Zásuvky na zeleninu
5. Ukládací police
6. Regulátor teploty
7. Mrazicí oddíl
8. Výrobní štítek

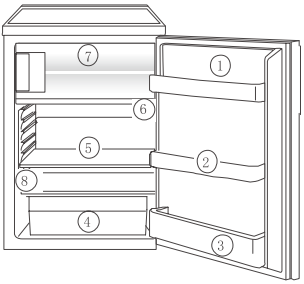

Zapnutí a regulace teploty

Zástrčku napájecího kabelu zasuňte do zásuvky s ochranným uzemňovacím kontaktem. Při otevření dveří se rozsvítí vnitřní osvětlení.
Volič teploty je umístěný na pravé straně chladicího oddílu.
Nastavení “0” znamená: vypnuto.
Otočením ve směru hodinových ručiček na “ 1 “ začne chladicí oddíl automaticky fungovat.
Nastavení “1”znamená:
nejvyšší teplotu, nejteplejší nastavení.
Nastavení “7” (poslední poloha) znamená:
nejnižší teplotu, nejchladnější nastavení.

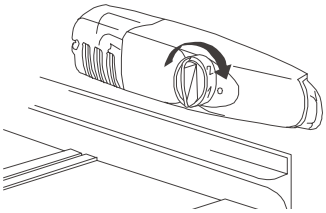

Teploty v chladicím a mrazicím oddílu nelze nastavovat samostatně.
Při nízké okolní teplotě okolo 16 °C zvolte nastavení "1". Při okolní teplotě okolo 25 °C zvolte nastavení "2".
Jestliže chcete nastavit nižší teplotu, vyberte nastavení "3" nebo "4". S tímto nastavením si můžete být jisti, že se čerstvé potraviny spolehlivě zmrazí a skladovací teplota v mrazicím oddílu se udrží na -18 °C.
Chcete-li rychle zmrazit čerstvé potraviny, vyberte nastavení "7" a kontrolujte, zda teplota v chladicím oddílu neklesla pod 0 °C. V tomto případě otočte regulátorem teploty zpět na nastavení "3" nebo "4".

Důležité upozornění!

Vysoké okolní teploty (např. v horkých letních dnech) a chladné nastavení na regulátoru teploty (poloha "6" nebo "7") mohou způsobovat trvalý chod kompresoru.
Příčina: když je okolní teplota vysoká, musí kompresor k udržení nízké teploty ve spotřebiči běžet nepřetržitě. V chladničce pak nemůže probíhat automatické odmrazování, protože to probíhá pouze při vypnutém kompresoru (viz také část "Odmrazování").
Na zadní stěně chladničky je pak silná vrstva námrazy.
V tomto případě otočte regulátorem teploty zpět na teplejší nastavení (poloha "3" až "4"). V tomto nastavení se kompresor bude zapínat a vypínat jako obvykle a automatické odmrazování se obnoví.

Vnitřní vybavení

Ukládací police/drátěné koše

Různé skleněné nebo plastové ukládací police a drátěné koše jsou součástí vybavení spotřebiče - různé modely jsou vybaveny jejich různými kombinacemi.
Jednu z celoskleněných ukládacích polic byste měli vždy umístit do nejnižšího nastavení drážek, na zásobníky na ovoce a zeleninu, a ponechat ji v této poloze.
Výšku ukládacích polic lze nastavit.
Výšku police nastavíte tak, že ji vytáhnete dopředu, až jde naklonit nahoru nebo dolů a vytáhnout.
Stejným postupem v obráceném pořadí pak zasuňte polici do jiné výšky.

Správné skladování

1. Máslo a sýr
2. Zavařené ovoce, zelenina, zavařeniny
3. Nápoje
4. Uložení sýrů, ovoce a zeleniny
5. Maso, salámy, studené řezy, mléčné výrobky
6. Hotová jídla, pečivo, zavařené ovoce, zelenina, zavařeniny
7. Skladování zmrazených potravin/ zmrazování potravin

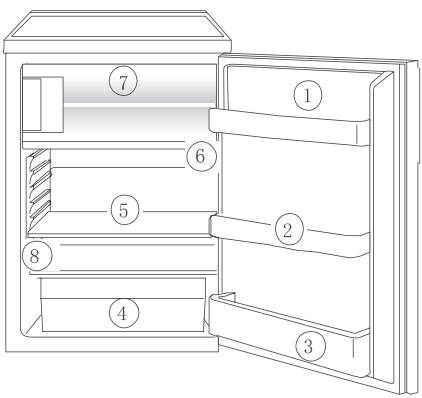

Tip:

Potraviny v chladničce musí být vždy zakryté nebo zabalené, aby se nevysušovaly a nenasákly pachy jiných jídel.
Jako obaly můžete použít:
- polyetylénové vzduchotěsné sáčky a obaly;
- plastové nádoby s víčky;
- speciální plastové kryty s gumičkou;
- hliníkovou fólii.

Zmrazování a ukládání zmrazených potravin
Mrazicí oddíl se hodí pro zmrazování a uložení potravin.
Důležité upozornění!
Před zmrazováním potravin nebo uložením již zmrazených potravin musí být teplota v mrazicím oddíle -12 °C nebo nižší.
Nezmrazujte příliš velké množství potravin najednou (max. 1 kg na 24 hodin).
Kvalita potravin je nejlépe zajištěna při co nejrychlejším promrznutí potravin až do jejich středu.
Teplé jídlo nechte před zmrazováním vychladnout. Teplo by totiž způsobilo tvorbu ledu a zvýšilo spotřebu energie.
Přečtěte si prosím maximální dobu skladování uvedenou výrobcem.
Rozmrazené potraviny, které již nechcete dále zpracovávat (uvařit nebo upéct do dalších jídel) se za žádných okolností nesmí znovu zmrazovat.
Nádoby s hořlavými plyny nebo tekutinami mohou při nízkých teplotách prosakovat. Hrozí nebezpečí výbuchu! V mrazničce neskladujte žádné nádoby s hořlavými materiály jako spreje, náplně do hasicích přístrojů apod.
Do mrazničky se nesmí dávat láhve ani plechovky. Po zmrazení obsahu by mohly prasknout, nápoje s vysokým obsahem kysličníku uhličitého mohou dokonce vybuchnout! V mrazicím oddílu nikdy neskladujte limonády, džusy, pivo, víno ani šumivé víno.
Před zmrazením je nutné všechny potraviny vzduchotěsně zabalit, aby nevyschly a neztratily svou chuť a vůni a nenasákly vůní jiných zmrazených potravin.

Pozor!

Nedotýkejte se zmrazených potravin vlhkýma rukama. Ruce by se mohly k potravinám přilepit a odřeli byste si kůži.
Potraviny, které chcete zmrazovat, položte na dno mrazicího oddílu. Nezmrazené potraviny se nesmí dotýkat již zmrazených potravin, protože by se zmrazené potraviny mohly začít rozmrazovat.

Tipy:

K balení zmrazených potravin jsou vhodné:
- sáčky na zmrazování a polyetylénové obaly;
- speciální nádoby na zmrazené potraviny;
- extra silná hliníková fólie.

K uzavření sáčků a obalů jsou vhodné: plastové svorky, gumičky nebo pásky.
Před zavřením vytlačte ze sáčku vzduch; vzduch zmrazené potraviny totiž vysušuje.
Připravujte ploché balíčky, které se zmrazí rychleji.
Nádoby na zmrazené potraviny neplňte tekutinami nebo kašovitými potravinami až k okraji, protože kapaliny se během zmrazování rozpínají.

Příprava ledových kostek

Misku na led naplňte do 3/4 studenou vodou , položte ji do mrazicího oddílu a nechte zmrazit.
Ledové kostky se budou snadněji vyndávat, když misku ohnete, nebo na ni nechte několik vteřin téct vodu.

Důležité upozornění!

Nikdy se nepokoušejte uvolnit misku přimrzlou k mrazicímu oddílu ostrými nebo špičatými předměty, mohli byste poškodit chladicí oběh. Použijte přiloženou plastovou škrabku.

Odmrazování

Chladnička se odmrazuje automaticky

Zadní stěna chladničky se pokrývá námrazou, když kompresor běží, a odmrazuje se, když je kompresor vypnutý. Rozmrazená voda se sama odpaří.

Odmrazování mrazicího oddílu

Během použití, a když jsou dveře mrazicího oddílu otevřené, se v mrazicím oddílu tvoří z vlhkosti námraza. Námrazu příležitostně odstraňujte měkkou plastovou škrabkou. Nikdy námrazu neodstraňujte tvrdými nebo špičatými předměty.
Mrazicí oddíl by se měl odmrazit, jakmile vrstva námrazy dosáhne tloušťky asi 4 milimetrů; a určitě nejméně jednou ročně.
Vhodná doba k odmrazování je tehdy, když je spotřebič prázdný, nebo je v něm jen málo potravin.

Varování!

Neurychlujte odmrazování elektrickými topnými přístroji nebo jinými mechanickými nebo umělými nástroji, s výjimkou prostředků doporučených v tomto návodu.
Nepoužívejte rozmrazovací spreje, mohou být nebezpečné pro vaše zdraví a/nebo obsahují látky, které poškozují plasty.

Pozor!

Nedotýkejte se zmrazených potravin vlhkýma rukama. Ruce by se mohly k potravinám přilepit a odřeli byste si kůži.
Vyjměte zmrazené potraviny, zabalte je do několika vrstev novin a dejte je zakryté na chladné místo.
Spotřebič vypněte a vytáhněte zástrčku ze zásuvky, nebo vytáhněte domovní pojistku, či vypněte jistič.

Tip:

Odmrazování v mrazicím oddílu můžete urychlit odstraňováním kusů ledu, které odpadly ze stěn ještě před úplným odmrazením.
Po odmrazení důkladně vyčistěte mrazicí oddíl (viz část "Čištění a údržba").

Vypnutí spotřebiče

Chcete-li spotřebič vypnout, otočte voličem teploty do polohy "0".

V případě, že spotřebič nebudete delší dobu používat:

Vyjměte všechny zchlazené balíčky.
Vypněte spotřebič otočením regulátoru teploty do polohy "0".
Vytáhněte síťovou zástrčku ze zásuvky, nebo přepněte či vypněte elektrický jistič nebo pojistku.
Důkladně spotřebič vyčistěte (viz část "Čištění a údržba").
Nechte dveře pootevřené, aby se uvnitř netvořily nepříjemné pachy.

Čištění a údržba

Z hygienických důvodů je nutné pravidelně čistit vnitřek spotřebiče včetně vnitřního příslušenství.

Varování!

Spotřebič nesmí být při čištění připojený k síti. Hrozí nebezpečí úrazu elektrickým proudem! Před čištěním vypněte spotřebič a vytáhněte zástrčku ze zásuvky, nebo přepněte či vypněte elektrický jistič nebo pojistku.
Nikdy spotřebič nečistěte čisticím zařízením na páru. V elektrických dílech by se mohla nahromadit vlhkost a mohlo by dojít k úrazu elektrickým proudem.
Horká pára by mohla poškodit plastové části.
Spotřebič musí být před opětovným zapnutím suchý.

Důležité upozornění!

Éterické oleje a organická rozpouštědla mohou poškodit plastové díly, např. citrónová šťáva nebo šťáva z pomerančové kůry;
kyselina máselná;
čisticí prostředky , které obsahují kyselinu octovou.
Tyto látky se nesmí dostat na díly spotřebiče.
Nepoužívejte žádné abrazivní čisticí prostředky.
Vyjměte zmrazené potraviny i potraviny z chladničky. Zabalte zmrazené potraviny do několika vrstev novin. Uložte je na chladné místo, musí být dobře zabalené.
Před čištěním mrazicí oddíl odmrazte (viz část @Odmrazování@).
Vypněte spotřebič a zástrčku vytáhněte ze zásuvky, nebo přepněte či vypněte elektrický jistič nebo pojistku.
Omyjte spotřebič a vnitřní příslušenství hadříkem namočeným ve vlažné vodě.
Můžete použít i mycí prostředky dostupné v obchodě.
Po vyčištění opláchněte čistou vodou a otřete dosucha.
Nahromaděný prach na kondenzátoru zvyšuje spotřebu energie.
Jednou ročně proto pečlivě vyčistěte kondenzátor na zadní straně spotřebiče měkkým kartáčem nebo vysavačem.
Zkontrolujte odtokový otvor na zadní stěně chladničky.
Zcela suchý spotřebič můžete opět uvést do provozu.

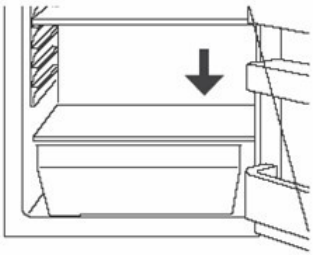

Rady k úspoře energie

Chladničku neumísťujte v blízkosti sporáků, radiátorů nebo jiných tepelných zdrojů.
Vysoké teploty prostředí způsobují častější

provoz kompresoru.
Zajistěte dostatečnou cirkulaci vzduchu a jeho výstup v podstavci a na zadní straně spotřebiče. Nikdy nezakrývejte větrací otvory.
Do spotřebiče nedávejte teplá jídla. Teplá jídla nechte nejprve vychladnout.
Dveře otvírejte jen na nezbytně nutnou dobu.
Nenastavujte nižší teplotu, než je nutné.
Zmrazené potraviny nechte v chladničce rozmrazit. Chlad zmrazených potravin se využije k ochlazení chladničky.
Udržujte stále v čistotě kondenzátor, který vydává teplo, a kovovou mřížku na zadní straně spotřebiče.

Odstraňování závad

Oprava závad

Náhradní díly:
Následující náhradní díly si můžete objednat v místním servisním středisku AEG. Tyto díly můžete sami instalovat bez speciálních znalostí nebo školení, např.:
přihrádku na máslo/sýr,
krabičky na vejce ,
dveřní přihrádky,
zásuvky na ovoce a zeleninu,
ukládací police.
Špatný chod spotřebiče může být způsoben jen malou závadou, kterou můžete opravit sami pomocí následujících pokynů. Pokud vám uvedené rady v daném případě nepomohou, nesnažte se závadu dále sami vyřešit.
Důležité upozornění!
Chladničky/mrazničky smí opravovat jen kvalifikovaný servisní technik. Nesprávné opravy mohou mít za následek vážná nebezpečí pro uživatele. Jestliže spotřebič potřebuje opravu, obraťte se prosím na svého specializovaného prodejce nebo na místní zákaznický servis.

Problém	Možná příčina	Řešení
Spotřebič nefunguje.	Spotřebič není zapnutý.	Zapněte spotřebič.
	Síťová zástrčka není zasunutá do zásuvky, nebo je uvolněná.	Zasuňte zástrčku.
	Pojistka je spálená nebo vadná.	Zkontrolujte pojistku, je-li to nutné, vyměňte ji.
	Zásuvka je vadná.	Závady na síti smí opravovat pouze elektrikář.
Spotřebič příliš chladí.	Příliš nízké nastavení teploty.	Otočte regulátorem teploty dočasně na teplejší nastavení.
Jídlo je příliš teplé.	Teplota není správně nastavena.	Přečtěte si prosím část "První zapnutí".
	Dveře byly delší dobu otevřené.	Dveře otvírejte jen na nezbytně nutnou dobu.
	V posledních 24 hodinách jste vložili do spotřebiče velké množství teplého jídla.	Otočte regulátorem teploty na určitou dobu na chladnější nastavení.
	Spotřebič je v blízkosti tepelného zdroje.	Přečtěte si prosím část "Místo instalace".
Vnitřní osvětlení nefunguje.	Vadná žárovka.	Přečtěte si prosím část "Výměna žárovky".
Silná námraza, i u těsnění dveří.	Těsnění dveří není vzduchotěsné (možné po změně směru otvírání dveří).	Opatrně zahřejte prosakující části dveřního těsnění vysoušečem vlasů (chladné nastavení). Současně vytvarujte rukou zahřáté dveřní těsnění tak, aby správně přiléhalo.
Neobvyklý hluk.	Spotřebič není vyrovnaný.	Seřiďte znovu nožičky.
	Spotřebič se dotýká stěny nebo jiného předmětu.	Trochu spotřebič posuňte.
	Nějaký díl, např. trubka na zadní straně spotřebiče se dotýká jiného dílu spotřebiče nebo stěny.	Je-li to nutné, opatrně díl posuňte.
Po změně nastavení teploty se kompresor nespustí okamžitě.	To je normální jev a neznamená poruchu.	Kompresor se spouští až po určité době.
Voda na podlaze nebo na policích.	Odtokový otvor je zanesený.	Viz část "Čištění a údržba".

Výměna žárovky osvětlení

Varování!

Hrozí nebezpečí úrazu elektrickým proudem!
Před výměnou žárovky osvětlení spotřebič vypněte a vytáhněte zástrčku ze zásuvky, nebo vytáhněte domovní pojistku, nebo vypněte jistič.
Technické údaje k žárovce: 220~240 V, max. 15 W
Chcete-li spotřebič vypnout, otočte voličem teploty do polohy "0".
Vytáhněte síťovou zástrčku ze zásuvky.
Jestliže je nutné žárovku vyměnit, vyšroubujte šroub.
Stiskněte kryt jako na obrázku a posuňte ho dozadu.
Vyměňte vadnou žárovku.
Znovu nasaďte kryt žárovky a zašroubujte šroub.
Chladničku opět uveďte do provozu.

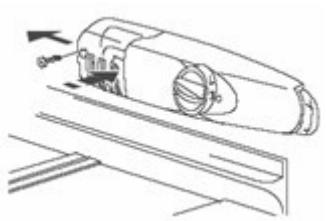

Zvuky při provozu

Pro chladicí spotřebiče jsou charakteristické následující zvuky:

Cvaknutí

Když se kompresor spustí nebo vypne, můžete zaslechnout cvaknutí.

Hučení

Zapnutý kompresor hučí.

Bublání

Když chladivo proudí trubkami, můžete zaslechnout bublání.

Šplouchání

Zvuky bublání nebo šplouchání. Tyto zvuky můžete krátce zaslechnout i po vypnutí kompresoru.

Obsah

Vážený zákazník, vážená zákazníčka.....91
Dôležité bezpečnostné predpisy.....92
Určené používanie.....92
Pred uvedením do prevádzky.....92
Dôležité upozornenie.....92
Chladivo.....92
Bezpečnosť detí 93
Každodenná prevádzka.....93
V prípade poruchovej činnosti 93
Odstránenie prepravného obalu.....93
Inštalácia 93
Umiestnenie.....93
Vaša chladnička potrebuje vzduch. 94
Možnosť zmeny smeru otvárania dverí 94
Zmena smeru otvárania dvierok mraziaceho priestoru.....95
Pred uvedením do prevádzky.....95
Popis spotrebiča.....96
Uvedenie spotrebiča do prevádzky a nastavenie teploty.....96
Dôležité upozornenie.....96
Vnútorné príslušenstvo.....97
Skladovacie police/ drôtené rošty.....97
Príprava ľadových kociek 98
Dôležité upozornenie.....98
Odmrazovanie 98
Chladnička sa odmrazuje automaticky.....98
Odmrazovanie mraziaceho priestoru.....98
Vypnutie spotrebiča 99
Ak spotrebič nebudete dlhšiu dobu používať.....99
Čistenie a starostlivosť 99
Dôležité upozornenie.....99
Tipy na úsporu energie.....99
Príručka na odstraňovanie problémov.....100
Odstraňovanie problémov 100
Dôležité upozornenie.....100
Výmena žiarovky 102
Zvuky počas prevádzky.....102
Kliknutia.....102
Bzučanie.....102
Prebublávanie.....102
Pretekanie 102

Vážený zákazník, vážená zákazníčka

Pred inštaláciou svojej novej chladničky/ mrazničky si, prosím, pozorne prečítajte návod na používanie. Obsahuje dôležité informácie pre bezpečné používanie, inštaláciu a starostlivosť o spotrebič. Prosím, odložte si návod na používanie pre budúcu konzultáciu. Odovzdajte ho aj prípadnému novému vlastníkovi spotrebiča. Poznámky, ktoré sú dôležité pre vašu bezpečnosť alebo pre správnu prevádzku spotrebiča, sú zvýraznené varovným trojuholníkom a/ alebo varovnými slovami **(Varovanie!, Upozornenie!, Dôležité upozornenie)**. Prosím, dôsledne dodržiavajte nasledujúce upozornenia. Doplnkové informácie týkajúce sa obsluhy a praktického využívania spotrebiča nasledujú po špecifickom symbole.
Rady a poznámky týkajúce sa hospodárneho využitia spotrebiča a ochrany životného prostredia sú označené ďatelinkovým listom.
Návod na používanie obsahuje pokyny na nápravu niektorých možných problémov s činnosťou v časti "Príručka na odstraňovanie problémov".
Ak by pokyny neboli dostatočné, zavolajte autorizované servisné stredisko.

Vytlačené na recyklovanom papieri - ľudia rozmýšľajúci ekologicky podľa toho aj konajú…

Dôležité bezpečnostné predpisy

Tieto upozornenia sa uvádzajú na zaručenie vašej osobnej bezpečnosti. Pred inštaláciou alebo používaním spotrebiča sa uistite, že ste uvedené upozornenia správne pochopili. Vaša bezpečnosť je veľmi dôležitá. Ak máte pochybnosti týkajúce sa ich významu alebo varovaní, zavolajte služby pre zákazníkov.

Určené používanie

Táto chladnička je určená na používanie v domácnosti. Je vhodná na chladenie, mrazenie a skladovanie mrazených potravín, ako aj na prípravu ľadu. Pri používaní spotrebiča na iné účely, ako je určený, výrobca nebude niesť zodpovednosť za žiadne spôsobené škody.
Z bezpečnostných dôvodov sa chladnička nesmie upravovať ani sa na nej nesmie nič meniť. Pri používaní chladničky na obchodné účely alebo na iné použitie ako chladenie, zmrazovanie alebo skladovanie zmrazených potravín, výrobca nebude niesť žiadnu zodpovednosť na vzniknuté škody.

Pred uvedením do prevádzky

Skontrolujte, aby spotrebič nestál na prívodnom elektrickom káble.

Dôležité upozornenie

Ak sa prívodný elektrický kábel poškodí, musíte ho dať vymeniť v autorizovanom servisnom stredisku alebo o to požiadajte vyškoleného technika, ktorý ho vymení za špeciálny kábel rovnakého druhu.
Skontrolujte, či sa spotrebič počas prepravy nepoškodil. Ak je spotrebič poškodený, za žiadnych okolností ho nezapájajte do elektrickej siete! V prípade poškodenia zavolajte dodávateľa.

VAROVANIE - Keď je spotrebič vstavaný, udržiavajte vetracie otvory bez prekážok, na tele spotrebiča alebo na štruktúre na zabudovanie.

VAROVANIE - Nepoužívajte žiadne mechanické zariadenia ani iné prostriedky na urýchlenie odmrazovania, ak ich neodporučil výrobca.
VAROVANIE - Nepoškodzuje chladiaci okruh.
VAROVANIE - Spotrebič nie je určený, aby ho obsluhovali deti alebo nevládne osoby, ak nie sú pod dozorom zodpovednej osoby, aby sa zaručilo, že spotrebič bude používaný bezpečne.
Nenechajte malé deti bez dozoru, aby ste mali istotu, že sa nebudú so spotrebičom hrať.
VAROVANIE - Tento spotrebič nie je určený pre osoby (vrátane detí) so zníženými fyzickými, zmyslovými alebo duševnými schopnosťami, ani pre osoby s nedostatočnými skúsenosťami a vedomosťami, ak nie je zabezpečený dohľad alebo poučenie o bezpečnom používaní spotrebiča zo strany osoby zodpovednej za ich bezpečnosť. Nenechávajte deti bez dozoru. Musíte mať istotu, že sa nebudú so spotrebičom hrať.
VAROVANIE - Po vyradení spotrebiča ho musíte odovzdať v autorizovanom zbernom stredisku. Nevystavujte ho plameňom.
VAROVANIE - Po poškodení prívodného elektrického kábla ho dajte vymeniť za špeciálny kábel alebo ho dajte namontovať u výrobcu alebo v autorizovanom servisnom stredisku.

Chladivo

Chladiaci plyn je uzavretý v chladiacom okruhu spotrebiča.
Uistite sa, že sa počas prepravy a inštalácie nepoškodila žiadna časť chladiaceho okruhu.
Počas prepravy a inštalácie spotrebiča dávajte pozor, aby ste nepoškodili žiadnu časť chladiaceho okruhu.
Ak sa chladiaci okruh poškodil: nepribližujte sa k nemu s otvoreným plameňom ani so zápalnými zdrojmi; dôkladne vyvetrajte miestnosť, kde je

spotrebič umiestnený.

Bezpečnosť detí

Obal (napr. obalové fólie, polystyrén) môže byť pre deti nebezpečný.
Hrozí nebezpečenstvo udusenia! Obalový materiál nikdy neklaďte v dosahu detí! Starý spotrebič pred likvidáciou znehodnoťte, aby sa nedal použiť. Vytiahnite zástrčku prívodného elektrického kábla, odrežte kábel, zlomte alebo odstráňte pružinové alebo objímkové úchytky, ak sú na spotrebiči. Vykonaním uvedených opatrení zabránite možnosti, že sa deti pri hre uzamknú vnútri spotrebiča (hrozí nebezpečenstvo udusenia!) alebo že sa ocitnú v nebezpečnej situácii.
Deti často nevedia odhadnúť hroziace nebezpečenstvo pri hre so spotrebičmi. Preto je veľmi dôležité zabezpečiť dostatočný dozor a nedovoliť deťom, aby sa hrali so spotrebičom!

Každodenná prevádzka

Nádoby s horľavými plynmi alebo kvapalinami môžu pri nízkych teplotách prepúšťať svoj obsah.
Existuje riziko výbuchu! V mraziacom priestore neskladujte žiadne nádoby s horľavými materiálmi, ako plechovky so sprejmi, nádoby s náhradnými náplňami do hasiacich prístrojov a pod.
Do mraziaceho priestoru nesmiete vkladať fľaše ani plechovky. Pri zmrazení svojho obsahu by mohli prasknúť, nádoby s nápojmi sýtenými kysličníkom uhličitým by mohli dokonca vybuchnúť! V mraziacom priestore nikdy neskladujte limonády, ovocné šťavy, pivo, víno, šumivé víno a pod.
Zmrzlinu, ani kocky ľadu nejedzte ihneď po ich vybratí z mraziaceho oddelenia. Veľmi studený ľad by vám mohol zmraziť ústa alebo jazyk a spôsobiť poranenie pokožky.
Nedotýkajte sa mrazených potravín mokrými rukami. Ruky by sa vám mohli primraziť ku potravinám.
V chladničke a/alebo mrazničke nikdy nepoužívajte nijaký elektrický spotrebič (napr. elektrický výrobník zmrzliny, mixéry a pod.)
Pred čistením spotrebiča ho vždy vypnite alebo odpojte od elektrickej siete, vypnite poistky alebo hlavný vypínač v domácnosti.
Pri vyťahovaní zástrčky vždy držte zástrčku neťahajte za kábel.

V prípade poruchovej činnosti

Ak sa na spotrebiči objaví chyba, prosím, najprv vyhľadajte pokyny v časti @ Príručka na odstraňovanie problémov @ v tomto návode. Ak by sa vám podľa uvedených pokynov nepodarilo chybu odstrániť, nepokúšajte sa spotrebič opraviť sami.
Za žiadnych okolností sa nepokúšajte spotrebič opraviť sami. Opravy vykonané nezaškolenými osobami môžu spôsobiť zranenia alebo vážne poruchy spotrebiča.
Zavolajte miestne servisné stredisko.

Odstránenie prepravného obalu

Spotrebič a jeho vnútorné časti sú pri preprave chránené.
Strhnite lepiace pásky na ľavej a na pravej strane dverí. Všetky zvyšky lepidla pásky môžete odstrániť liehom.
Odstráňte všetky lepiace pásky a časti obalu z vnútra spotrebiča.

Inštalácia

Umiestnenie

Spotrebič treba umiestniť v dobre vetranej a suchej miestnosti.
Energetická účinnosť a výkon spotrebiča je ovplyvnená teplotou v miestnosti.
Spotrebič by preto nemal byť vystavený priamemu slnečnému svetlu;
Nemal by byť nainštalovaný v blízkosti radiátorov, sporákov ani iných zdrojov tepla;
iba na miestach, teplota ktorých zodpovedá klimatickej triede, pre ktorú je spotrebič určený.

Klimatickú triedu nájdete na sériovom štítku nachádzajúcom sa vnútri spotrebiča na ľavej strane.
Spotrebič musí byť umiestnený tak, aby bola prístupná jeho elektrická zástrčka.
V nasledujúcej tabuľke sú umiestnené vhodné teploty pre každú klimatickú triedu:

Klimatická trieda	Pre teplotu prostredia
SN	+ 10 až +32°C
N	+ 16 až +32°C
ST	+ 16 až +38°C
T	+ 16 až +43°C

Ak je chladnička nainštalovaná vedľa inej chladničky alebo mrazničky, je potrebné nechať medzi nimi medzeru aspoň 5 cm, aby sa predišlo kondenzácii vody na vonkajšej strane spotrebiča.

Vaša chladnička potrebuje vzduch.

Na zabezpečenie správnej prevádzky spotrebiča ho treba umiestniť v suchom prostredí, ďaleko od zdrojov tepla, ako sú sporáky, radiátory, ohrievače vody a priame slnečné svetlo.
Okrem toho by ste mali zabezpečiť aj priame prúdenie vzduchu okolo zadnej a hornej steny tela spotrebiča. Medzi hornou stenou tela spotrebiča a skrinkami kuchynskej linky nad ním by mala byť 100 mm medzera.
Ak nie, nechajte 50 mm medzeru medzi hornou stenou spotrebiča a nad ňou visiacou skrinkou a 25 mm medzeru na každej strane spotrebiča.

Možnosť zmeny smeru otvárania dverí

Chladnička má možnosť otvárania dverí vľavo alebo vpravo. Pri dodaní spotrebiča sa dvere otvárajú z ľavej strany. Ak by ste chceli zmeniť smer otvárania dverí, postupujte podľa nasledujúcich pokynov.

POZNÁMKA:

Všetky odmontované časti si odložte, aby ste ich mali poruke pri opätovnej inštalácii dverí.

➢ **Zmena smeru otvárania dverí chladničky**

1. Vyberte klince so závitom (11).
2. Nechajte dvere otvorené, nadvihnite okraj horného krytu, posuňte ho dopredu (10) a vyberte ho z úchytky (9) na hornej strane tela spotrebiča, potom posuňte spodný blok (8).
3. Vyberte dve skrutky s maticami (6), ktoré držia horný záves (5) na pravej hornej strane tela spotrebiča.
4. Opatrne nadvihnite dvere, vyberte ich a položte na handru na podlahe, aby sa nepoškriabali.
5. Vyberte viečko (7) a premiestnite ho na nezakrytý otvor na pravej strane jednotky. Uistite sa, že pevne zapadlo do otvoru.
6. Vyberte dve skrutky (6), ktoré držia spodný záves (2) na pravej strane jednotky.
7. Vyberte skrutkovaciu vyrovnávaciu prednú nožičku (4) a premiestnite ju na pravú stranu, postupujte podľa obrázku.
8. Nasaďte dvere na nové miesto, uistite sa, že kolík zapadol do objímky na spodnej časti rámu (otvor).
9. Upevnite horný záves (5), ktorý ste predtým vybrali v kroku 3, na ľavú stranu jednotky. Uistite sa, že kolík zapadol do objímky v časti nad rámom (otvor).
10. Voľne umiestnite spodný ľavý záves (2), matice nauťahujte, kým dvere nebudú zatvorené a vo vodorovnej polohe.
11. Vsuňte viečko (7) do nezakrytých otvorov (na pravej strane).
12. Upevnite dekoračný blok (8) vpravo na platňu horného krytu (10).
13. Nechajte dvere otvorené, nadvihnite okraj horného krytu, posuňte ho (10) dopredu, aby sa uvoľnil z úchytky (9) horného krytu, potom presuňte spodný blok (8). Nechajte dvere otvorené, nadvihnite okraj horného krytu, posuňte ho dozadu (10), aby zapadla úchytka (9).
14. Po namontovaní horného krytu zatvorte dvere, upevnite horný kryt (10) skrutkou (11).

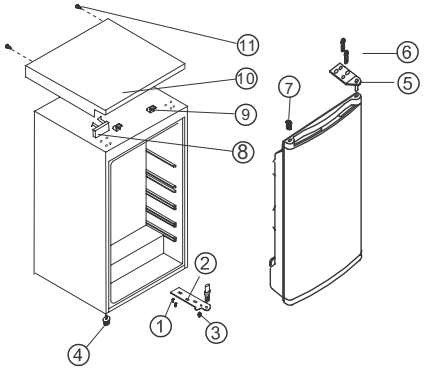

2 Spodný záves
3 Horný záves
4 Nastaviteľná nízka nožička
5 Nastaviteľná vysoká nožička
6 Skrutka s maticou
7 Viečko
8 Dekoračný blok
9 Úchytka horného krytu
10 Platňa horného krytu
11 Klinec so závitom

1 Skrutka

Zmena smeru otvárania dvierok mraziaceho priestoru

Pootvorte dvierka mraziaceho priestoru. Pomocou malého skrutkovača potlačte pružinu v otváracom mechanizme spodných dverí, miernym vypáčením vyberte celý mechanizmus aj s dvierkami.

Umiestnite krycie viečko (M) na opačnej strane.
Otočte dvierka mraziaceho priestoru o 180° a upevnite mechanizmus spodných dverí do otvoru na mechanizmus v dvierkach mraziaceho priestoru.
Mierne nadvihnite dvierka mraziaceho priestoru, upevnite ich do horného mechanizmu dvierok a súčasne vsuňte mechanizmus spodných dverí do štvorcového otvoru.
Mierne posunutie dvierok mraziaceho priestoru smerom hore a dolu uľahčí úkon upevnenia.

Pred uvedením do prevádzky

Prod uvedením do prevádzky, prosím, vyčistite vnútro spotrebiča a všetky časti príslušenstva (pozrite časť: čistenie a starostlivosť).

Popis spotrebiča

Pohľad na spotrebič

1. Priehradky na uloženie masla, syrov a vajíčok
2. Skladovacie priehradky na dverách
3. Priehradka na fľaše
4. Zásuvky na zeleninu
5. Skladovacie police
6. Regulátor teploty
7. Mraziace oddelenie
8. Výrobný štítok

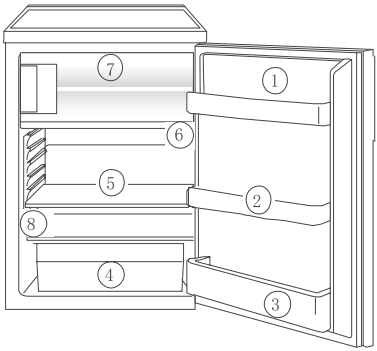

Uvedenie spotrebiča do prevádzky a nastavenie teploty

Zásuvku napájacieho elektrického kábla zapojte do zásuvky elektrickej siete s uzemnením. Po otvorení dverí chladiaceho priestoru sa rozsvieti vnútorné osvetlenie.
Ovládací gombík teploty sa nachádza na pravej strane chladiaceho priestoru.
Nastavenie "0" znamená: Vypnutá chladnička.
Otočením ovládača smerom k "1 " sa chladnička zapne, potom bude fungovať automaticky.
Nastavenie "1" znamená:
Najvyššia teplota, nastavenie najnižšieho chladenia.
Nastavenie "7" (maximálna poloha) znamená:
Najnižšia teplota, nastavenie najintenzívnejšieho chladenia.

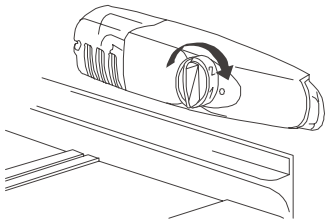

Teploty v chladiacom a mraziacom priestore sa nedajú regulovať samostatne.
Pri nízkej teplote prostredia, okolo 16°C, treba zvoliť nastavenie '1'. Pri teplote prostredia okolo 25°C, zvoľte nastavenie '2'. Ak potrebujete nižšiu teplotu, zvoľte nastavenie '3' alebo '4'. Pri tomto nastavení budete mať istotu, že čerstvé potraviny sa spoľahlivo zmrazia a že v mraziacom priestore sa udrží teplota -18°C.
Ak chcete čerstvé ptoraviny zmraziť rýchlejšie, zvoľte nastavenie '7', pričom sa uistite, že teplota v chladiacom priestore neklesne pod 0°C. Ak by sa tak stalo, ihneď prepnite regulátor teploty na nastavenie '3' alebo '4'.

Dôležité upozornenie

Vysoká teplota prostredia (napr. počas horúcich letných dní) a nastavenie nízkej teploty regulátora teploty (poloha '6' až '7') môže spôsobiť, že kompresor bude v činnosti nepretržite.
Príčina: keď je teplota prostredia vysoká, kompresor musí byť zapnutý nepretržite, aby udržal nízku teplotu v spotrebiči.
Chladnička nebude schopná odmrazovať námrazu, pretože automatické odmrazovanie chladničky je možné, iba keď kompresor nie je v činnosti (pozrite aj časť 'Odmrazovanie').
Výsledkom bude vytvorenie hrubšej vrstvy námrazy na stene chladničky.
V takom prípade otočte regulátor teploty opäť na nastavenie vyššej teploty (poloha '3' až '4'). Pri tomto nastavení sa kompresor bude zapínať a vypínať ako zvyčajne a obnoví sa automatické odmrazovanie.

Vnútorné príslušenstvo

Skladovacie police/ drôtené rošty

Rôzne modely spotrebiča sú vybavené rôznymi sklenenými alebo plastovými policami a ich kombináciou.
Vždy by ste mali posunúť jednu zo sklenených skladovacích políc na najnižšie nastavené vodiace lišty, nad zásuvkami na ovocie a zeleninu, a udržať ju v tejto polohe.
Výšku skladovacích políc môžete upraviť: Aby ste tak mohli urobiť, potiahnite skladovaciu policu dopredu, aby ste ju mohli pootočiť hore alebo dolu a vybrať.
Pri vkladaní police do inej výšky vykonajte rovnaké úkony v opačnom poradí.

Správne uchovávanie potravín

1. Maslo a syry
2. Zaváraniny
3. Nápoje
4. Syry, ovocie a zelenina
5. Mäso, salámy, studené nárezy, mliečne výrobky
6. Hotové jedlá, zákusky, zaváraniny
7. Priestor na skladovanie mrazených potravín a zmrazovanie

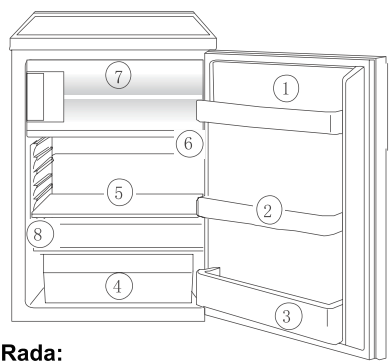

Rada:

Potraviny v chladničke by mali byť vždy prikryté, aby sa predišlo ich vysušeniu a prenosu arómy z iných potravín.
Na zabalenie potravín sú vhodné nasledujúce materiály:
- polyetylénové vzduchotesné vrecká a obaly;
- plastové nádoby s vekami;
- špeciálne plastové obaly s gumičkami;
- alobal.

Zmrazovanie a uskladňovanie zmrazených potravín
Mraziaci priestor je určený na zmrazovanie a skladovanie potravín.
Dôležité upozornenie
Teplota pri zmrazovaní alebo uložení už zmrazených potravín v mraziacom priestore musí byť -12°C alebo nižšia.
Naraz nezmrazujte veľké množstvo potravín (max. 1 kg počas 24 hod.).
Kvalita potravín sa najlepšie uchová, ak ich zmrazíte v čo najkratšom čase.
Teplé potraviny nechajte najprv vychladnúť. Teplo by spôsobilo zvýšenie tvorby ľadu a vyššiu spotrebu energie.
Prosím, dodržiavajte maximálne doby skladovania, ktoré uvádza výrobca.
Rozmrazené potraviny, ktoré nepoužijete pri prípave v kuchyni (varenie jedál) sa za žiadnych okolností nesmú znovu zmrazovať.
Nádoby s horľavými plynmi alebo kvapalinami môžu pri nízkych teplotách prepúšťať svoj obsah. Existuje riziko výbuchu! V mraziacom priestore neskladujte žiadne nádoby s horľavými materiálmi, ako plechovky so sprejmi, nádoby s náhradnými náplňami do hasiacich prístrojov a pod.
Do mrazničky nesmiete vkladať fľaše ani plechovky. Pri zmrazení obsahu by mohli prasknúť, nádoby s nápojmi sýtenými kysličníkom uhličitým by mohli dokonca vybuchnúť! V mraziacom priestore nikdy neskladujte limonády, ovocné šťavy, pivo, víno, šumivé víno a pod.
Všetky potraviny musíte pred vložením do mrazničky vzduchotesne zabaliť, aby sa nevysušili alebo aby nestratili svoju arómu a aby ich aróma nevsiakla do iných potravín.

Pozor!

Nedotýkajte sa mrazených potravín mokrými rukami. Ruky by sa vám mohli primraziť ku potravinám.
Zabalené potraviny nechajte ležať na dne mraziaceho priestoru. Nezmrazené potraviny by sa nemali dotýkať už zmrazených, pretože mrazené potraviny by sa mohli začať rozmrazovať.

Rady:

Na zabalenie mrazených potravín sú vhodné nasledujúce materiály:

- polyetylénové vrecká a obaly na zmrazovanie;
- špeciálne nádoby na mrazené potraviny;
- mimoriadne hrubý alobal.

Na utesnenie vreciek a obalov sú vhodné nasledujúce prostriedky:
plastové svorky, gumičky alebo pásky.
Pred utesnením vrecka z neho vytlačte vzduch; vzduch napomáha vysušeniu mrazených potravín.
Pripravujte nízke a ploché balíčky, zmrazia sa jednoduchšie.
Nádoby na zmrazovanie potravín neplňte kvapalinami až po okraj, pretože kvapaliny pri zmrazovaní zväčšujú svoj objem.

Príprava ľadových kociek

Misku na ľadové kocky naplňte do 3/4 studenou vodou, vložte ju do mraziaceho priestoru a nechajte zmraziť.
Aby ste ľadové kocky uvoľnili, misku na ľad prehnite alebo ju niekoľko sekúnd podržte hore dnom pod tečúcou vodou.

Dôležité upozornenie

Misku na ľadové kocky, ktorá sa primrazila ku stene mraziaceho priestoru, nikdy neuvoľňujte špicatými alebo ostrými predmetmi, pretože by sa mohol poškodiť chladiaci okruh. Použite plastovú škrabku.

Odmrazovanie

Chladnička sa odmrazuje automaticky

Počas činnosti kompresora sa zadná stena chladničky pokryje námrazou, ktorá sa odmrazí počas prestávky v činnosti kompresora. Voda z rozmrazenej námrazy sa vyparí.

Odmrazovanie mraziaceho priestoru

Počas činnosti a pri otvorením dvierok sa vlhkosť usádza v mraziacom priestore vo forme námrazy. Odstráňte túto námrazu z času na čas mäkkou plastovou škrabkou.
Za žiadnych okolností nepoužívajte na odstránenie námrazy tvrdé alebo zahrotené predmety.
Mraziaci priestor treba vždy odmraziť, keď hrúbka námrazy dosiahne pribl. 4 milimetre; v každom prípade aspoň raz za rok. Najvhodnejšou dobou na odmrazenie spotrebiča je, keď je prázdny alebo keď je v ňom iba málo potravín.

Varovanie!

Na urýchlenie odmrazovania nepoužívajte žiadne mechanické ani iné zariadenie, okrem prostriedkov odporúčaných v pokynoch na používanie.
Nepoužívajte odmrazovacie spreje, pretože môžu predstavovať nebezpečenstvo pre zdravie a/alebo obsahovať látky, ktoré poškodzujú plast.

Pozor!

Nedotýkajte sa mrazených potravín mokrými rukami. Ruky by sa vám mohli primraziť ku potravinám a mohli by ste si poraniť pokožku.
Vyberte potraviny, zabaľte ich do niekoľkých vrstiev novinového papiera a uložte ich prikryté na studenom mieste.
Spotrebič vypnite odpojením elektrického napájania a vytiahnite zástrčku zo zásuvky elektrickej siete alebo vypnite sieťovú poistku.

Rada:

Rozmrazenie námrazy v mraziacom prietore môžete urýchliť zatvorením dvierok. Uvoľnené kusy námrazy vyberte ešte pred ich úplnym rozmrazením.
Po odmrazení mraziaci priestor dôkladne vyčistite (pozrite si časť "Čistenie a starostlivosť").

Vypnutie spotrebiča

Aby ste spotrebič vypli, otočte regulátor teploty do polohy "0".

Ak spotrebič nebudete dlhšiu dobu používať

Vyberte všetky chladené balíčky.
Aby ste spotrebič vypli, otočte regulátor teploty do polohy "0".
Vytiahnite zástrčku zo sieťovej zásuvky, vypnite hlavný vypínač, spínač alebo poistku.
Spotrebič dôkladne vyčistite (pozrite si časť "čistenie a starostlivosť").
Dvere nechajte otvorené, aby sa zamedzilo tvorbe nepríjemných pachov.

Čistenie a starostlivosť

Z hygienických dôvodov treba vnútro spotrebiča, vrátane príslušenstva, pravidelne čistiť.

SVarovanie!

Počas čistenia spotrebič nesmie byť zapojený do elektrickej siete.
Hrozí nebezpečenstvo úrazu elektrickým prúdom! Spotrebič vypnite a vytiahnite zástrčku zo sieťovej zásuvky, vypnite vypínač, spínač alebo poistku.
Na čistenie nikdy nepoužívajte čističe produkujúce paru. Na elektrických dieloch by sa mohla nahromadiť vlhkosť, čo by mohlo spôsobiť skrat alebo úraz elektrickým prúdom! Horúca para by mohla poškodiť plastové diely.
Pred opätovným uvedením do činnosti musí byť spotrebič suchý.

Dôležité upozornenie

Éterické oleje a organické rozpúšťadlá môžu poškodiť plastové časti, napr.
citrónová šťava alebo šťava z pomarančovej kôry;
kyselina maslová;
čistiace prostriedky obsahujúce kyselinu octovú.
Nedovoľte, aby sa uvedené látky dostali do kontaktu s časťami spotrebiča.
Nepoužívajte žiadne abrazívne čistiace prostriedky.
Vyberte mrazené potraviny a potraviny z chladničky. Mrazené potraviny zabaľte do niekoľkých vrstiev novinového papiera. Uložte ich na studenom mieste, dobre ich prikryte.
Pred čistením mraziaceho priestoru ho odmrazte
(pozrite časť @Odmrazovanie@).
Spotrebič vypnite a vytiahnite zástrčku zo sieťovej zásuvky, vypnite vypínač, spínač alebo poistku.
Spotrebič a príslušenstvo umyte handričkou namočenou vo vlažnej vode. Môžete použiť aj bežne dostupné umývacie prostriedky na riad.
Po čistení opláchnite čistou vodou a vyutierajte dosucha.
Nahromadenie prachu na kondenzátore zvyšuje spotrebu energie.
Preto kondenzátor na zadnej stene spotrebiča starostlivo očistite raz za rok mäkkou kefou alebo vysávačom.
Skontrolujte odtokový kanálik vody na zadnej stene chladničky.
Po osušení spotrebič znovu zapnite.

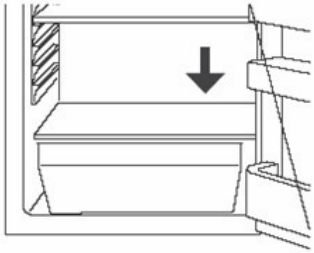

Tipy na úsporu energie

Spotrebič neumiestňujte v blízkosti sporákov, radiátorov ani iných zdrojov tepla. Vysoká teplota prostredia je príčinou dlhšej a

častejšej činnosti kompresora.
Zabezpečte dostatočné prúdenie vzduchu a jeho odvádzanie na základni spotrebiča, po jeho bokoch a na zadnej stene. Vetracie otvory nikdy nezakrývajte.
Do spotrebiča nevkladajte teplé potraviny. Jedlá nechajte najprv vychladnúť.
Dvere nechávajte otvorené iba počas nevyhnutnej doby.
Nenastavujte nižšiu teplotu ako je nevyhnutné.
Mrazené potraviny, ktoré chcete rozmraziť, vložte do chladničky. Chlad z mrazených potravín sa využije na chladenie v chladničke.
Tepelný kondenzátor a kovovú mriežku na zadnej stene udržiavajte vždy čisté.

Príručka na odstraňovanie problémov

Odstraňovanie problémov

Náhradné diely:
Nasledujúce náhradné diely si môžete objednať prostredníctvom autorizovaného servisného strediska AEG. Môžete ich namontovať sami, aj keď nemáte skúsenosti alebo bez zaškolenia, napr.:
priehradka na maslo a syry,
stojan na vajíčka,
priehradky na dverách,
zásuvky na ovocie a zeleninu,
skladovacie rošty.

Problémy sú často spôsobené malými chybami, ktoré môžete napraviť sami podľa nasledujúcich pokynov. Na spotrebiči nevykonávajte žiadne iné operácie, ak nie sú zahrnuté v nasledujúcich pokynoch.

Dôležité upozornenie

Opravy chladničky/mrazničky smie vykonávať výhradne vyškolený servisný technik. Neodborné opravy môžu používateľovi spôsobiť značné škody. Ak treba spotrebič opraviť, prosím, zavolajte špecializovaného predajcu alebo servisné stredisko.

Problém	Možná príčina	Náprava
Spotrebič nefunguje.	Spotrebič ste nezapli.	Zapnite spotrebič.
	Zástrčka nie je zasunutá v zásuvke elektrickej siete alebo sa vysunula.	Zasuňte zástrčku do zásuvky elektrickej siete.
	Vypálila sa poistka alebo je na nej chyba.	Skontrolujte poistku, podľa potreby ju vymeňte.
	Poškodila sa elektrická zásuvka.	Poruchy elektrickej siete smie odstrániť iba elektrikár.
Spotrebič nadmerne chladí.	Je nastavená príliš nízka teplota.	Dočasne otočte regulátor teploty do polohy vyššej teploty.
Potraviny sú príliš teplé.	Nie je správne nastavená teplota.	Pozrite si pokyny v časti "Uvedenie do prevádzky".
	Dvere ostali otvorené príliš dlho.	Dvere otvárajte iba na nevyhnutnú dobu.
	Počas posledných 24 hodín ste do spotrebiča vložili veľké množstvo teplých potravín.	Dočasne otočte regulátor teploty na nastavenie silnejšieho chladenia.
	Spotrebič stojí v blízkosti tepelného zdroja.	Prosím, pozrite si časť "Umiestnenie".
Nesvieti vnútorné osvetlenie.	Vypálila sa žiarovka.	Pozrite pokyny v časti "Výmena žiarovky".
Hrubá vrstva námrazy, aj na tesnení dverí.	Tesnenie dverí neprilieha (pravdepodobne po zmene smeru otvárania dverí).	Opatrne ohrejte netesniacu časť tesnenia dverí sušičom na vlasy (pri nastavení nízkej teploty vzduchu). Súčasne tvarujte ohriate tesnenie dverí rukou, aby dobre priliehalo.
Nezvyčajné zvuky.	Spotrebič nie je vo vodorovnej polohe.	Upravte nožičky.
	Spotrebič sa dotýka steny alebo iných predmetov.	Spotrebič trochu posuňte.
	Nejaká časť, napr. rúrka, na zadnej stene spotrebiča sa dotýka inej časti spotrebiča alebo steny.	Podľa potreby ohnutý diel vyrovnajte.
Kompresor sa nezapne ihneď po zmene nastavenia teploty.	Je to normálne, nie je to porucha.	Kompresor sa zapne po určitej dobe.
Voda na dne alebo na skladovacích policiach spotrebiča.	Je upchatý odtokový kanálik.	Pozrite časť "čistenie a starostlivosť".

Výmena žiarovky

Varovanie!

Hrozí nebezpečenstvo skratu a úrazu elektrickým prúdom! Pred výmenou žiarovky spotrebič vypnite a odpojte ho od elektrickej siete, vypnite poistku alebo hlavný sieťový vypínač.

Údaje žiarovky: 220~240 V, max. 15 W

Aby ste spotrebič vypli, otočte regulátor teploty do polohy "0".

Vytiahnite zástrčku zo zásuvky elektrickej siete.

Aby ste žiarovku vymenili, uvoľnite skrutku.

Zatlačte kryt žiarovky podľa obrázku a posuňte ho dozadu.

Poškodenú žiarovku vymeňte za novú.

Namontujte kryt žiarovky na miesto a utiahnite skrutku.

Spotrebič znovu zapnite.

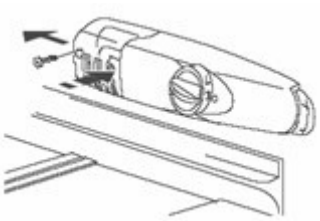

Zvuky počas prevádzky

Nasledujúce zvuky sú pre chladničky charakteristické:

Kliknutia

Pri zapnutí a vypnutí kompresora počuť kliknutie.

Bzučanie

Ihneď po uvedení kompresora do činnosti počuť bzučanie.

Prebublávanie

Pri pretekaní chladiva tenkými rúrkami počuť prebublávanie.

Pretekanie

Zvuky prebublávania alebo pretekania. Tieto zvuky možno počuť určitú dobu aj po vypnutí kompresora.

Vsebina

Spoštovani.....103
Pomembna varnostna navodila.....104
Namenska uporaba 104
Pred prvo uporabo.....104
Pomembno: 104
Hladilno sredstvo.....104
Varnost otrok 104
Vsakodnevna uporaba.....105
V primeru nepravilnega delovanja.....105
Odstranjevanje transportne embalaže.....105
Namestitev.....105
Mesto namestitve 105
Hladilnik potrebuje zrak. 106
Sprememba smeri odpiranja vrat 106
Sprememba smeri odpiranja vrat zamrzovalnika.....107
Pred prvo uporabo.....107
Opis naprave 108
Vklop in regulacija temperature.....108
Notranja oprema.....109
Zamrzovanje in shranjevanje zamrznjenih živil 109
Priprava ledenih kock 110
Odmrzovanje 110
Hladilnik ima sistem za samodejno odmrzovanje.....110
Odleđivanje odjeljka zamrzivača 110
Izklop naprave 111
Čiščenje in vzdrževanje.....111
Nasveti za varčevanje z energijo.....111
Odpravljanje težav.....112
Zamenjava žarnice 113
Hrup med delovanjem 113

Spoštovani

Pred začetkom uporabe hladilnika z zamrzovalnikom natančno preberite navodila za uporabo. V navodilih so pomembne informacije za varno uporabo, namestitev in vzdrževanje naprave.
Navodila shranite za kasnejšo uporabo. Izročite jih morebitnim novim lastnikom naprave.
Na navodila, ki so pomembna za vašo varnost oz. pravilno delovanje naprave, vas opozarjajo opozorilni trikotniki in/ali opozorilne besede **(Opozorilo!, Previdnost!, Pomembno!!).**
Natančno upoštevajte naslednja navodila.
Za tem simbolom so zapisane nadaljnje informacije glede delovanja in praktične uporabe naprave.
Z deteljico so označeni namigi in nasveti za varčno in okolju prijazno uporabo naprave.
V navodilih za uporabo so v poglavju "Odpravljanje težav" opisana navodila za odpravljanje morebitnih motenj v delovanju.
Če ta navodila ne zadoščajo za odpravo težave, se obrnite na najbližji servisni center.

Natisnjeno na papirju, ki se proizvaja z ekološko prijaznimi postopki: kdor razmišlja s čutom za ekološko odgovornost, tudi deluje tako ...

Pomembna varnostna navodila

Ta opozorila so namenjena vaši varnosti. Pred namestitvijo ali uporabo naprave jih natančno preberite in upoštevajte. Vaša varnost je najpomembnejša. Če teh opozoril ne razumete v celoti, se za nasvet obrnite na oddelek za pomoč strankam.

Namenska uporaba

Hladilnik je namenjen za uporabo v gospodinjstvu. Primeren je za hlajenje, zamrzovanje in shranjevanje zamrznjenih živil ter za pripravo ledu. Če napravo uporabljate v drugačne namene oz. je ne uporabljate pravilno, proizvajalec ne prevzema nikakršne odgovornosti zaradi morebitnih poškodb. Predelave ali spremembe naprave zaradi varnostnih razlogov niso dovoljene.
Če hladilnik uporabljate v komercialne namene oz. druge namene, kot so hlajenje, zamrzovanje ali shranjevanje zamrznjenih živil, proizvajalec ne prevzema nikakršne odgovornosti v primeru morebitnih poškodb.

Pred prvo uporabo

Prepričajte se, da naprava ne stoji na napajalnem kablu.

Pomembno:

Če je napajalni kabel poškodovan, ga mora zamenjati predstavnik pooblaščene servisne službe ali druga strokovno usposobljena oseba s posebnim kablom enakega tipa.
Preglejte, če je prišlo med prevozom do poškodb na napravi. Nikoli ne priključite poškodovane naprave! V primeru poškodbe pokličite vašega dobavitelja.
OPOZORILO - Prezračevalne odprtine v ohišju naprave ali vgrajeni konstrukciji pustite neovirane.
OPOZORILO - Za hitrejše odmrzovanje ne uporabljajte mehanskih ali drugih sredstev, razen tistih, ki jih priporoča proizvajalec.
OPOZORILO - Ne poškodujte hladilnega krogotoka.
OPOZORILO - Naprave naj ne uporabljajo otroci ali slabotne osebe, razen v primeru, ko je oseba, ki je odgovorna za njihovo varnost, zagotovila nadzor oz. jih natančno seznanila z varno uporabo naprave.
Zagotovite ustrezen nadzor majhnih otrok in preprečite, da bi se igrali z napravo.

OPOZORILO - Naprave naj ne uporabljajo osebe (vključno z otroci) z omejenimi telesnimi, čutnimi ali razumskimi sposobnostmi oz. zmanjšanimi izkušnjami in znanjem, razen v primeru, ko je oseba, ki je odgovorna za njihovo varnost, zagotovila nadzor oz. jih natančno seznanila z uporabo naprave. Zagotovite ustrezen nadzor otrok in preprečite, da bi se igrali z napravo.
OPOZORILO - Odsluženo napravo lahko odpeljete samo na pooblaščeno zbirališče odpadkov. Ne izpostavljajte je ognju.
OPOZORILO - Če je napajalni kabel poškodovan, ga zamenjajte s posebnim kablom ali sestavom, ki je na voljo pri proizvajalcu ali njegovem zastopniku.

Hladilno sredstvo

V hladilnem krogotoku naprave je hladilni plin. Zagotovite, da se med transportom in namestitvijo naprave ne poškoduje noben del hladilnega krogotoka.
Med transportom in namestitvijo naprave zagotovite, da se ne poškoduje noben del hladilnega krogotoka.
V primeru poškodbe hladilnega krogotoka: se izogibajte odprtemu ognju in virom vžiga; temeljito prezračite prostor, v katerem je nameščena naprava.

Varnost otrok

Embalaža (npr. folija, polistiren) je lahko nevarna za otroke.
Obstaja nevarnost zadušitve! Embalažni material odstranite izven dosega otrok! Pred odstranjevanjem poskrbite, da naprave ni možno več uporabljati. Izvlecite vtič in odrežite napajalni kabel, polomite ali

odstranite morebitno vzmet ali vijak za kljuko. Na ta način zagotovite, da se otroci med igranjem ne morejo zakleniti v notranjost (obstaja nevarnost zadušitve!) oz. se izpostaviti drugačni nevarnosti.
Otroci pogosto ne prepoznajo nevarnosti v zvezi z gospodinjskimi aparati. Zato je pomembno, da zagotovite ustrezen nadzor in nikoli ne dovolite otrokom, da bi se igrali z napravo!

Vsakodnevna uporaba

Pri nizkih temperaturah lahko pride do puščanja posod z vnetljivimi plini ali tekočinami.
Obstaja nevarnost eksplozije! V hladilniku in/ali zamrzovalniku ne shranjujte posod z vnetljivim materialom, kot so npr. razpršilne doze, gasilni aparat, kartuše itd.
V zamrzovalniku ne shranjujte steklenic in konzerv. Ko vsebina zamrzne, se steklenice in konzerve lahko razpočijo, pijača z veliko ogljikove kisline pa lahko celo eksplodira!
Limonade, sokov, piva, vina, penečega vina itd. ne shranjujte v zamrzovalniku.
Sladoleda in ledenih kock ne zauživajte takoj po jemanju iz zamrzovalnika. Zelo mrzel led se lahko primrzne na ustnice ali jezik in povzroči poškodbe.
Zamrznjenih živil se ne dotikajte z mokrimi rokami. Roke se lahko primrznejo na živila.
V hladilniku in/ali zamrzovalniku ne uporabljajte drugih električnih naprav (kot so npr. električni stroji za izdelavo sladoleda, mešalniki itd.).
Napravo pred čiščenjem vedno izključite in izvlecite omrežni vtič, oz. odvijte varovalko ali izklopite odklopnik.
Vtiča nikoli ne izvlecite iz vtičnice s potegom za kabel, vedno ga izvlecite tako, da primete za vtič.

V primeru nepravilnega delovanja

V primeru nepravilnega delovanja naprave si najprej oglejte poglavje "Odpravljanje težav" v teh navodilih za uporabo. Če težave ne morete odpraviti s pomočjo teh navodil, ne izvajajte nobenih drugih popravil.
Naprave nikoli ne poskušajte popraviti sami. Popravila, ki jih izvedejo neusposobljene osebe, lahko povzročijo poškodbe ali resne okvare. Pokličite najbližji servisni center.

Odstranjevanje transportne embalaže

Naprava in deli notranje opreme so zaščiteni za transport.
Odlepite lepilni trak na levi in desni strani vrat. Morebitne ostanke lepila lahko odstranite s čistilnim alkoholom.
Iz notranjosti naprave odstranite ves lepilni trak in vse kose embalaže.

Namestitev

Mesto namestitve

Napravo lahko namestite samo v dobro prezračen, suh prostor.
Na porabo energije in učinkovitost delovanja naprave vpliva temperatura okolice.
Naprave ne postavljajte na mesto, ki je izpostavljeno neposrednemu sončnemu obsevanju;
Ne nameščajte je v bližino radiatorjev, štedilnikov ali drugih virov toplote;
namestite jo lahko samo na mesto, kjer temperatura okolice ustreza klimatskemu razredu, za katerega je namenjena.
Klimatski razred je zapisan na napisni ploščici, ki je na levi strani v notranjosti naprave.
Naprava mora biti nameščena tako, da je omogočen dostop do vtiča.
V naslednji razpredelnici je prikazano, katera temperatura okolja ustreza posameznemu klimatskemu razredu:

Klimatski razred	Za temperaturo okolice
SN	+ 10 do +32 °C
N	+ 16 do +32 °C
ST	+ 16 do +38 °C
T	+ 16 do +43 °C

Če je hladilna naprava nameščena poleg drugega hladilnika ali zamrzovalnika, je potrebno ob strani zagotoviti 5 cm razmika, da ne pride do nastanka vodnih kapljic na zunanji strani naprave.

Hladilnik potrebuje zrak.

Za pravilno delovanje mora biti naprava nameščena v suhem prostoru, stran od toplotnih virov, npr. štedilnikov, radiatorjev, grelcev in neposrednega sončnega obsevanja. Na zadnji strani in zgornjem delu naprave mora biti omogočeno prosto kroženje zraka. Razdalja med zgornjim delom naprave in previsnimi kuhinjskimi elementi mora biti 100 mm. Lahko pa zagotovite 50 mm razmika med zgornjim delom naprave in previsnimi kuhinjskimi elementi ter 25 mm razmika na obeh straneh naprave.

Sprememba smeri odpiranja vrat

Ta hladilnik ima možnost odpiranja vrat v levo ali desno stran. Naprava se dobavlja v izvedbi za odpiranje vrat z leve strani. Če želite, da se vrata odpirajo v drugo smer, upoštevajte naslednja navodila.

OPOMBA:

Vse odstranjene dele shranite za ponovno namestitev vrat.

➢ **Sprememba smeri odpiranja vrat hladilnika**

1. Odstranite vijaka (11).
2. Vrata držite odprta, dvignite zadnji del zgornjega pokrova, ga potisnite (10) naprej in ga odstranite iz elementa (9) za pritrditev zgornjega pokrova ter zatem prestavite spodnji element (8).
3. Odstranite dva vijaka (6), ki pritrjujeta zgornji tečaj (5) na desni strani zgornjega dela naprave.
4. Previdno dvignite vrata in jih odložite na oblazinjeno površino, da se ne opraskajo.
5. Odstranite čep (7) in ga prestavite na odkrito odprtino na desni strani enote. Čep dobro pritisnite v odprtino.
6. Odstranite vijaka (6), ki držita spodnji tečaj (2) na desni strani enote.
7. Odvijte privijačeno sprednjo nogo (4) za uravnavanje in jo prestavite na desno stran, kot je prikazano na sosednji sliki.
8. Vrata namestite na njihov nov položaj. Pazite, da tečaj sede v vodilo na spodnjem delu okvirja (v odprtino).
9. Zgornji tečaj (5), ki ste ga odstranili v 3. koraku, pritrdite na levo stran enote. Pazite, da tečaj sede v vodilo na zgornjem delu okvirja (v odprtino).
10. Rahlo pritrdite spodnji levi tečaj (2). Vijakov ne pritrdite, dokler vrata niso v zaprtem položaju in izravnana.
11. Čep (7) vstavite na odkrito odprtino (na desni strani).
12. V desni del zgornjega pokrova (10) pritrdite okrasni element (8).
13. Vrata držite odprta, dvignite zadnji del zgornjega pokrova, ga potisnite (10) naprej in ga odstranite iz elementa (9) za pritrditev zgornjega pokrova ter zatem prestavite spodnji element (8). Vrata držite odprta, dvignite zadnji del zgornjega pokrova in ga povlecite (10) nazaj, da se zatakne za element (9).
14. Po namestitvi zgornjega pokrova zaprite vrata ter z vijakom (11) pritrdite zgornji pokrov (10).

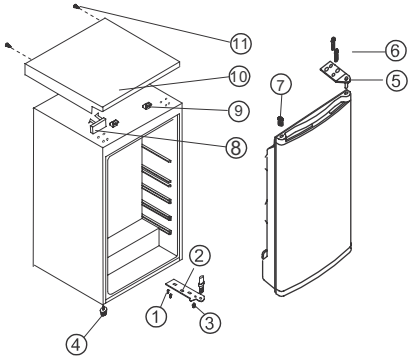

1. Vijak
2. Spodnji tečaj
3. Zgornji tečaj
4. Nastavljiva spodnja noga
5. Nastavljiva zgornja noga
6. Vijak
7. Čep
8. Okrasni element
9. Element za pritrditev zgornjega pokrova
10. Zgornji pokrov
11. Vijak

Sprememba smeri odpiranja vrat zamrzovalnika

Nekoliko odprite vrata zamrzovalnika. Z majhnim izvijačem pritisnite vzmet v odprtini ležaja spodnjih vrat rahlo navzgor ter odstranite ležaj vrat skupaj z vrati.

Pokrovček (M) prestavite na nasprotno stran. Vrata zamrzovalnika obrnite za 180° ter tečaj spodnjih vrat namestite v spodnjo odprtino tečaja vrat zamrzovalnika.

Vrata zamrzovalnika nekoliko dvignite, jih namestite v zgornji tečaj vrat in istočasno spodnji tečaj vrat vstavite v kvadratno odprtino.
Majhna premikanja vrat zamrzovalnika navzgor in navzdol olajšajo postopek namestitve.

Pred prvo uporabo

Pred prvo uporabo očistite notranjost naprave in vso opremo (glejte poglavje: Čiščenje in vzdrževanje).

Opis naprave

Pregled naprave

1. Predala za maslo/sir in vstavek za shranjevanje jajc
2. Predal za shranjevanje v vratih
3. Predal za steklenice
4. Predala za zelenjavo
5. Police za shranjevanje
6. Regulator temperature
7. Zamrzovalnik
8. Napisna ploščica

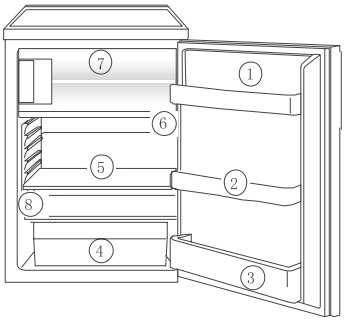

Vklop in regulacija temperature

Vtič priključnega kabla priključite v varnostno vtičnico z ozemljitvenim kontaktom. Pri odprtih vratih hladilnika je vključena osvetlitev notranjosti.

Gumb za nastavitev temperature je na desni strani hladilnika.

Nastavitev "0" pomeni: Izklop.

Z vrtenjem gumba v smeri urinega kazalca proti položaju "1 " vklopite hladilnik, ki nato samodejno deluje.

Nastavitev "1" pomeni:

Najvišja temperatura, najtoplejša nastavitev.

Nastavitev "7" (končna zaustavitev) pomeni: Najnižja temperatura, najhladnejša nastavitev.

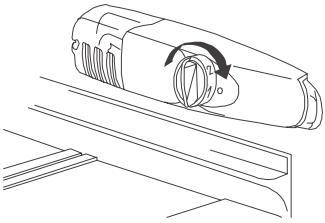

Temperatur v hladilniku in zamrzovalniku ni možno nastaviti neodvisno.

Pri nizki temperaturi v prostoru okoli 16 °C, izberite nastavitev "1". Pri temperaturi v prostoru okoli 25 °C, izberite nastavitev "2". Če potrebujete nižjo temperaturo, izberite nastavitev "3" ali "4". Pri tej nastavitvi ste lahko prepričani, da se sveža živila zanesljivo zamrznejo in se v hladilniku vzdržuje temperatura shranjevanja -18 °C.

Za hitro zamrzovanje svežih živil izberite nastavitev "7", ki zagotavlja, da temperatura v hladilniku ne pade pod 0 °C. Na zahtevo nastavite regulator temperature v položaj "3" ali "4".

Pomembno!

Visoka temperatura okolice (npr. v vročih poletnih dneh) in nizka nastavitev regulatorja temperature (položaj "6" ali "7") lahko povzročita neprekinjeno delovanje kompresorja.

Vzrok: če je temperatura okolice visoka, mora kompresor neprekinjeno delovati, da vzdržuje nizko temperaturo v napravi. Hladilnik se ne more odmrzniti, kajti samodejno odmrzovanje hladilnika je možno samo, ko kompresor ne deluje (glejte tudi poglavje "Odmrzovanje"). Rezultat je nastanek debele plasti ivja na zadnji steni hladilnika.

V tem primeru zavrtite regulator temperature na toplejšo nastavitev (položaj "3" do "4").

V tem položaju se kompresor vključuje in izključuje kot ponavadi, ponovno se vklopi samodejno odmrzovanje.

Notranja oprema

Police za shranjevanje/rešetke
Naprava ima različne steklene ali plastične police in rešetke za shranjevanje - različni modeli imajo različne kombinacije.
Eno izmed velikih steklenih polic za shranjevanje vedno potisnite v najnižja vodila nad predaloma za sadje in zelenjavo ter jo obdržite v tem položaju.
Višina nad policami za shranjevanje se lahko prilagodi:
Polico v ta namen izvlecite, da se lahko zavrti navzgor ali navzdol in odstrani.
Za vstavljanje police na drugo višino izvedite enak postopek v obratnem zaporedju.

Pravilno shranjevanje

1. Maslo in sir
2. Konzerve
3. Pijača
4. Shranjevanje sira, sadja in zelenjave
5. Meso, salama, hladni narezki, mlečni izdelki
6. Pripravljene jedi, pecivo, konzerve
7. Shranjevanje zamrznjenih živil/ zamrzovanje živil

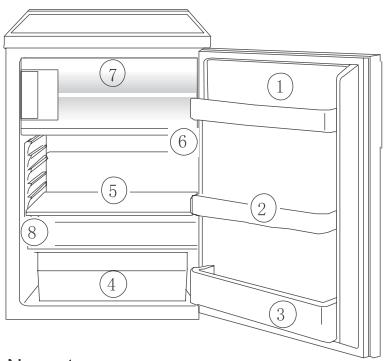

Nasvet:
Živila morajo biti v hladilniku vedno pokrita oz. embalirana, da se prepreči njihovo sušenje in ne privzamejo okusa drugih živil.
Za embaliranje so primerne:
- polietilenske zrakotesne vrečke in folija;
- plastične posode s pokrovi;
- posebni plastični pokrovi z elastiko;
- aluminijasta folija.

Zamrzovanje in shranjevanje zamrznjenih živil

Zamrzovalnik je primeren za zamrzovanje in shranjevanje živil.

Pomembno!

Pred zamrzovanjem živil ali shranjevanjem zamrznjenih živil mora biti temperatura v zamrzovalniku -12 °C ali nižja.
Ne vstavljajte prevelike količine živil za zamrzovanje (največ 1 kg na 24 ur).
Kakovost živil se najbolje ohrani, če se čim hitreje zamrzne vse do sredine.
Pred zamrzovanjem počakajte, da se topla živila ohladijo. Toplota povzroči večje nastajanje ledu in povečano porabo energije.
Upoštevajte najdaljše čase shranjevanja, ki jih določa proizvajalec.
Odtajanih živil, ki jih niste porabili (npr. skuhali), v nobenem primeru ni dovoljeno ponovno zamrzniti.
Pri nizkih temperaturah lahko pride do puščanja posod z vnetljivimi plini ali tekočinami. Obstaja nevarnost eksplozije!
V zamrzovalniku ne shranjujte posod z vnetljivim materialom, kot so npr. razpršilne doze, gasilni aparat, kartuše itd.
V zamrzovalniku ne shranjujte steklenic in konzerv. Ko vsebina zamrzne, se steklenice in konzerve lahko razpočijo, pijača z veliko ogljikove kisline pa lahko celo eksplodira!
Limonade, sokov, piva, vina, penečega vina itd. ne shranjujte v zamrzovalniku.
Pred zamrzovanjem zagotovite, da so vsa živila neprodušno zaprta, da se ne izsušijo oz. ne izgubijo okusa ter ne pride do navzemanja vonjav z drugih zamrznjenih živil.

Previdnost!

Zamrznjenih živil se ne dotikajte z mokrimi rokami. Roke lahko primrznejo na živila in pride lahko do razjede kože.

Embalirana živila vstavite na dno zamrzovalnika. Živila, ki še niso zamrznjena, se ne smejo dotikati zamrznjenih, kajti v tem primeru se zamrznjena živila lahko odtajajo.

Nasveti:

Za embaliranje zamrznjenih živil so primerne: vrečke in polietilenska folija za zamrzovalnik; posebna kovinska posoda za zamrznjena živila;
izredno debela aluminijasta folija.
Za zapiranje vrečk in folije so primerne: plastične sponke, gumijaste vrvice ali trak.
Pred zapiranjem iztisnite zrak iz vrečke; če je prisoten zrak, se zamrznjena živila hitreje posušijo.
Pripravite tanke pakete, ki omogočajo hitrejše zamrzovanje.
Posode za zamrznjena živila ne napolnite do roba s tekočino ali omakami, kajti tekočina se med zamrzovanjem razširi.

Priprava ledenih kock

Posodo za ledene kocke napolnite do 3/4 s hladno vodo, jo vstavite v zamrzovalnik in pustite, da zamrzne.
Zamrznjene ledene kocke sprostite tako, da upognete posodo za ledene kocke oz. jo nekaj sekund držite pod tekočo vodo.

Pomembno!

Posode za ledene kocke, ki primrzne v zamrzovalnik, nikoli ne odstranjujte z ostrimi ali koničastimi predmeti, ker lahko poškodujete zamrzovalnik. Uporabite plastično strgalo.

Odmrzovanje

Hladilnik ima sistem za samodejno odmrzovanje

Zadnja stena hladilnika se med delovanjem kompresorja prekrije z ivjem, ko kompresor ne deluje, pa se odtaja. Voda, ki nastaja pri tajanju ivja, samodejno izhlapi.

Odleđivanje odjeljka zamrzivača

Med uporabo in pri odprtih vratih zamrzovalnika se v zamrzovalnik odlaga vlaga v obliki ivja. To ivje občasno odstranite s pomočjo mehkega plastičnega strgala. Za odstranjevanje ivja v nobenem primeru ne uporabljajte trdih ali koničastih predmetov.
Zamrzovalnik je potrebno vedno odmrzniti, ko je plast ivja debela približno 4 milimetre; najmanj pa enkrat na leto. Najprimernejši čas za odmrzovanje je, ko v napravi ni živil oz. je samo malo živil.

Opozorilo!

Za hitrejše odmrzovanje ne uporabljajte električnih grelcev ali drugih mehanskih sredstev oz. priprav, razen tistih, ki so priporočene v teh navodilih za uporabo.
Ne uporabljajte razpršil za odmrzovanje, ker so lahko nevarne za vaše zdravje in/ali vsebujejo snovi, ki poškodujejo plastiko.

Previdnost!

Zamrznjenih živil se ne dotikajte z mokrimi rokami. Roke lahko primrznejo na živila in pride lahko do razjede kože.
Odstranite zamrznjena živila, jih zavijte v več plasti časopisnega papirja, jih pokrijte in shranite v hladen prostor.
Izklopite napravo in izvlecite vtič oz. odvijte varovalko ali izklopite odklopnik.

Nasvet:

Za pospešitev odmrzovanja postavite v zamrzovalnik posodo z vročo vodo in zaprite vrata. Pred zaključkom odmrzovanja odstranite odpadle kose ledu.
Po odmrzovanju temeljito očistite zamrzovalnik (glejte poglavje: "Čiščenje in vzdrževanje").

Izklop naprave

Napravo izklopite z zasukom regulatorja temperature v položaj "0".

V primeru, ko naprave dalj časa ne boste uporabljali:

Odstranite vse pakete z zamrznjenimi živili.
Napravo izklopite z zasukom regulatorja temperature v položaj "0".
Izvlecite omrežni vtič ali izklopite odklopnik oz. odvijte varovalko.
Temeljito očistite (glejte poglavje: "Čiščenje in vzdrževanje").
Vrata naprave pustite odprta, da preprečite nastanek neprijetnih vonjav.

Čiščenje in vzdrževanje

Zaradi higienskih razlogov redno čistite notranjost naprave, vključno z notranjo opremo.

Opozorilo!

Naprava med čiščenjem ne sme biti priključena na omrežno napetost.
Nevarnost udara električnega toka! Pred čiščenjem izklopite napravo in izvlecite vtič iz omrežne vtičnice, ali izklopite odklopnik oz. odvijte varovalko.
Naprave nikoli ne čistite s parnim čistilnikom. V električnih sestavnih delih se lahko nabere vlaga, kar predstavlja nevarnost udara električnega toka!
Vroča para lahko poškoduje plastične dele. Pred ponovnim vklopom mora biti naprava suha.

Pomembno!

Eterična olja in organska topila lahko razjedajo plastične dele, npr.
limonin sok ali sok iz pomarančnih olupkov;
maslena kislina;
čistila, ki vsebujejo ocetno kislino.
Ne dovolite, da bi takšne snovi prišle v stik z deli naprave.
Ne uporabljajte grobih čistil.
Odstranite zamrznjena živila in živila iz hladilnika. Zamrznjena živila zavijte v več plasti časopisnega papirja. Živila dobro pokrijte in jih shranite v hladen prostor.
Zamrzovalnik pred čiščenjem najprej odmrznite (glejte poglavje "Odmrzovanje").
Izklopite napravo in izvlecite vtič iz omrežne vtičnice, ali izklopite odklopnik oz. odvijte varovalko.
Napravo in notranjo opremo očistite s krpo in mlačno vodo. Uporabite lahko tudi običajne komercialne detergente za pomivanje posode.
Po čiščenju očistite vse dele s čisto vodo ter jih obrišite do suhega.
Nabiranje prahu na kondenzatorju poviša porabo električne energije.
Zaradi tega priporočamo, da enkrat letno z mehko krtačo ali sesalnikom natančno očistite kondenzator na hrbtni strani naprave.
Preverite odprtino za izpust vode na zadnji strani hladilnika.
Ko so vsi deli suhi, lahko napravo ponovno vklopite.

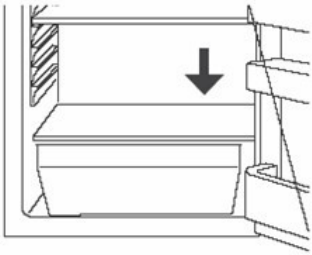

Nasveti za varčevanje z energijo

Naprave ne namestite v bližino štedilnikov, radiatorjev ali drugih virov toplote. Visoka temperatura okolice lahko povzroči daljše, bolj pogosto delovanje kompresorja.
Omogočite zadostno kroženje in izhajanje zraka v podnožju naprave ter na zadnji strani naprave. Nikoli ne pokrivajte zračnih odprtin.
V napravo ne vstavljajte toplih živil. Počakajte, da se živila najprej ohladijo.
Vrata puščajte odprta samo toliko časa, kot je potrebno.

Ne nastavljajte nižje temperature, kot je potrebno. Zamrznjena živila vstavite v hladilnik, da odmrznejo. Zamrznjena živila pri tem pomagajo pri hlajenju hladilnika.

Kondenzator, ki odvaja toploto, to je kovinska rešetka na zadnji strani naprave, mora biti vedno čista.

Odpravljanje težav

Popravilo okvar

Nadomestni deli:

IPri pooblaščenem serviserju podjetja AEG lahko naročite naslednje nadomestne dele. Te dele lahko namestite brez posebnega znanja ali usposabljanja, npr.:

predal za maslo/sir, posodi za jajca, stojala v vratih, predala za sadje in zelenjavo, rešetke za shranjevanje.

Nepravilno delovanje je lahko posledica manjše napake, ki jo lahko odpravite sami s pomočjo naslednjih navodil. Na napravi ne izvajajte nobenih drugih del, če naslednje informacije v vašem primeru ne pomagajo odpraviti okvare.

Pomembno!

Hladilnike/zamrzovalnike lahko popravljajo samo strokovno usposobljeni serviserji. Nestrokovna popravila lahko povzročijo veliko nevarnost za uporabnika. Če je vašo napravo potrebno popraviti, se obrnite na trgovino s tehničnimi izdelki ali pokličite najbližji servisni center.

Simptom	Možen vzrok	Odpravljanje
Naprava ne deluje.	Naprava ni vključena.	Vklopite napravo.
	Vtič ni vklopljen v omrežno vtičnico oz. je slabo priključen.	Vtič priključite v omrežno vtičnico.
	Varovalka je pregorela oz. je okvarjena.	Preverite varovalko in jo po potrebi zamenjajte.
	Vtičnica je okvarjena.	Okvare v električnem omrežju naj popravlja električar.
Naprava preveč hladi.	Temperatura je nastavljena na prenizko vrednost.	Regulator temperature začasno zavrtite na višjo temperaturo.
Živila so pretopla.	Temperatura ni pravilno nastavljena.	Oglejte si poglavje "Prva uporaba".
	Vrata so bila predolgo odprta.	Vrata odpirajte samo toliko časa, kot je potrebno.
	V zadnjih 24 urah ste v napravo vstavili veliko količino toplih živil.	Regulator temperature začasno zavrtite na nižjo temperaturo.
	Naprava je v bližini toplotnega vira.	Oglejte si poglavje "Mesto namestitve".
Notranja osvetlitev ne deluje.	Žarnica je pregorela.	Oglejte si poglavje "Zamenjava žarnice".
Nastaja veliko ivja, morda tudi na tesnilu na vratih.	Tesnilo na vratih ni neprodušno (morebiti po spremembi smeri odpiranja vrat).	S sušilnikom za lase (na hladni nastavitvi) previdno ogrejte območja puščanja na tesnilu na vratih. Hkrati z roko oblikujte ogreto tesnilo na vratih, da se pravilno namesti.

Simptom	Možen vzrok	Odpravljanje
Neobičajni zvoki.	Naprava ni postavljena v vodoravni položaj.	Ponovno nastavite noge.
	Naprava se dotika stene ali drugih objektov.	Napravo nekoliko premaknite.
	Komponenta, npr. cev na zadnji strani naprave, se dotika drugega dela naprave ali stene.	Komponento po potrebi previdno upognite.
Kompresor se ne zažene takoj po spremembi nastavitve temperature.	To je normalno, ni prišlo do napake.	Kompresor se zažene po določenem času.
Na tleh ali policah za shranjevanje je voda.	Odprtina za izpust vode je zamašena.	Glejte poglavje "Čiščenje in vzdrževanje".

Zamenjava žarnice

Opozorilo!
Obstaja nevarnost udara električnega toka!
Pred zamenjavo žarnice izklopite napravo in izvlecite vtič oz. odvijte varovalko ali izklopite odklopnik.
Podatki za žarnico: 220~240 V, maks. 15 W
Napravo izklopite z zasukom regulatorja temperature v položaj "0".
Izvlecite omrežni vtič.
Za zamenjavo žarnice najprej odvijte vijak.
Pritisnite pokrov žarnice, kot je prikazano, ter ga potisnite nazaj.
Zamenjajte pregorelo žarnico.
Ponovno pritrdite pokrov žarnice in privijte vijak.
Ponovno zaženite hladilnik.

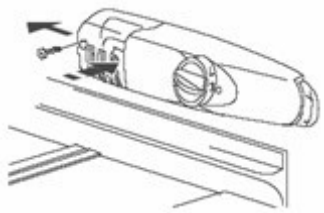

Hrup med delovanjem

Naslednji zvoki so značilni za delovanje hladilnih naprav:

Klikanje

Ob vklopu in izklopu kompresorja se sliši zvok klika.

Brenčanje

Med delovanjem kompresorja slišite zvok brenčanja.

Klokotanje/

Ko hladilno sredstvo teče v cevi, lahko slišite

Pljuskanje

klokotanje ali pljuskanje. Zvok se sliši tudi še nekaj časa po izklopu kompresorja.

Spis treści

Szanowny kliencie 114
Ważne informacje dotyczące bezpieczeństwa 115
Zalecane użycie..... 115
Przed pierwszym uruchomieniem..... 115
Ważne: 115
Czynnik chłodniczy 115
Bezpieczeństwo dzieci 116
Codzienna eksploatacja 116
W razie awarii 116
Rozpakowanie po transporcie 116
Instalacja 117
Miejsce instalacji..... 117
Chłodziarka potrzebuje powietrza. 117
Zmiana kierunku otwierania drzwi 117
Zmiana kierunku otwierania drzwi komory zamrażalnika 118
Przed pierwszym uruchomieniem..... 119
Opis urządzenia..... 119
Uruchomienie i regulacja temperatury..... 119
Akcesoria wewnętrzne.....120
Półki.....120
Przygotowywanie kostek lodu 121
Rozmrażanie 121
Chłodziarka rozmraża się automatycznie... 121
Rozmrażanie komory zamrażalnika 121
Wyłączanie urządzenia.....122
Jeśli urządzenie nie będzie używane przez dłuższy okres 122
Czyszczenie i konserwacja.....122
Wskazówki dotyczące oszczędzania energii.....123
Rozwiązywanie problemów 123
Naprawianie usterek.....123
Wymiana żarówki 125
Hałasy podczas pracy urządzenia.....125
Pstryknięcia 125
Brzęczenie.....125
Bulgotanie/.....125
Plusk.....125

Szanowny kliencie

Przed przystąpieniem do eksploatacji Państwa nowej chłodziarki/zamrażarki proszę uważnie przeczytać niniejszą instrukcję obsługi. Zawiera ona ważne informacje na temat bezpiecznej obsługi, instalacji oraz konserwacji urządzenia.
Proszę zachować niniejszą instrukcję obsługi na przyszłość. Należy ją przekazać ewentualnemu następnemu właścicielowi urządzenia.
Ważne uwagi dotyczące bezpieczeństwa użytkownika lub prawidłowej obsługi urządzenia są dodatkowo oznaczone trójkątem ostrzegawczym oraz/lub poprzedzone słowem ostrzegawczym **(Ostrzeżenie!, Uwaga!, Ważne!!).** Należy uważnie stosować się do poniższych zaleceń.
Dodatkowe informacje dotyczące eksploatacji i praktycznego korzystania z urządzenia są podawane po tym symbolu.
Wskazówki i uwagi dotyczące oszczędnej i przyjaznej środowisku eksploatacji urządzenia oznaczone są koniczynką.
W rozdziale pt. „Rozwiązywanie problemów” instrukcja obsługi zawiera wskazówki dotyczące samodzielnego usuwania przez użytkownika ewentualnych usterek i nieprawidłowości w pracy urządzenia.
Jeśli wskazówki te okażą się niewystarczające, należy skontaktować się z serwisem.

Wydrukowano na papierze produkowanym w procesie nieszkodliwym dla środowiska.
Osoby o nastawieniu proekologicznym, działają proekologicznie …

Ważne informacje dotyczące bezpieczeństwa

Niniejsze ostrzeżenia mają na celu zapewnienie bezpieczeństwa użytkownika. Należy je dokładnie zrozumieć przed instalacją lub użyciem urządzenia. Bezpieczeństwo użytkownika jest najważniejsze. W razie wątpliwości co do znaczenia powyższych ostrzeżeń należy skontaktować się z Działem Obsługi Klienta.

Zalecane użycie

Chłodziarka jest przeznaczona do użytku w gospodarstwach domowych. Urządzenie jest odpowiednie do chłodzenia, zamrażania i przechowywania żywności oraz do wytwarzania lodu. Jeśli urządzenie będzie stosowane do celów innych niż zalecane lub będzie używane w sposób nieprawidłowy, producent nie będzie odpowiadać za żadne ewentualne szkody.
Modyfikacje lub zmiany w urządzenia nie są dozwolone ze względów bezpieczeństwa. Jeśli chłodziarka będzie używana do celów komercyjnych lub do celów innych niż chłodzenie, zamrażanie lub przechowywanie mrożonej żywności, producent nie będzie odpowiadać za żadne ewentualne szkody.

Przed pierwszym uruchomieniem

Należy sprawdzić, czy urządzenie nie stoi na przewodzie zasilającym.

Ważne:

Jeśli przewód zasilający jest uszkodzony, należy zlecić jego wymianę na nowy o takich samych parametrach w autoryzowanym serwisie lub u wykwalifikowanego technika. Sprawdzić, czy urządzenie nie zostało uszkodzone w czasie transportu. W żadnym wypadku nie można podłączać uszkodzonego urządzenia! W razie uszkodzenia skontaktować się z dostawcą.

OSTRZEŻENIE - Otwory wentylacyjne w obudowie urządzenia lub w meblu do zabudowy nie mogą być zakryte ani zanieczyszczone.
OSTRZEŻENIE - Do przyśpieszenia rozmrażania nie wolno używać urządzeń mechanicznych ani żadnych innych sztucznych metod z wyjątkiem tych, które zaleca producent.
OSTRZEŻENIE - Nie uszkodzić obwodu czynnika chłodniczego.
OSTRZEŻENIE - Niniejsze urządzenie nie powinno być obsługiwane przez małe dzieci lub osoby niepełnosprawne, chyba że będą one nadzorowane przez osobę odpowiedzialną za ich bezpieczeństwo. Dzieci należy pilnować, aby mieć pewność, że nie bawią się urządzeniem.
OSTRZEŻENIE - Niniejsze urządzenie nie jest przeznaczone do użytku przez osoby (w tym dzieci) o ograniczonych zdolnościach fizycznych, sensorycznych czy umysłowych, a także nieposiadające wiedzy lub doświadczenia w użytkowaniu tego typu urządzeń, chyba, że będą one nadzorowane lub zostaną poinstruowane na temat korzystania z tego urządzenia przez osobę odpowiedzialną za ich bezpieczeństwo. Należy pilnować, aby dzieci nie bawiły się urządzeniem.
OSTRZEŻENIE - Urządzenie należy złomować wyłącznie w autoryzowanych punktach skupu złomu. Nie narażać na działanie płomieni.
OSTRZEŻENIE - Jeśli przewód zasilający jest uszkodzony, należy wymienić go na specjalny przewód lub zestaw dostępny u producenta lub w autoryzowanym serwisie.

Czynnik chłodniczy

W obwodzie chłodniczym urządzenia znajduje się gaz chłodzący.
Zadbać o to, aby żaden komponent obwodu chłodniczego nie uległ uszkodzeniu podczas transportu i instalacji.
Należy upewnić się, że podczas transportu i instalacji urządzenia nie zostały uszkodzone żadne elementy obwodu chłodniczego.

Jeśli obwód chłodniczy został uszkodzony, należy:
unikać otwartego płomienia oraz innych źródeł zapłonu;
dokładnie przewietrzyć pomieszczenie, w którym znajduje się urządzenie.

Bezpieczeństwo dzieci

Opakowanie (np. folia, styropian) mogą być niebezpieczne dla dzieci.
Istnieje ryzyko uduszenia! Materiały z opakowania należy trzymać z dala od dzieci! Zużyte urządzenia należy, przed ich utylizacją, unieruchomić w taki sposób, aby nie nadawały się do użytku. Wyciągnąć wtyczkę z gniazdka, odciąć przewód zasilający, zniszczyć lub usunąć sprężynę lub zamek zatrzaskowy, jeśli taki zamontowano. Dzięki powyższym czynnościom uzyskuje się pewność, że dzieci bawiące się urządzeniem nie zamkną się w środku (istnieje ryzyko uduszenia!) i nie znajdą się w innej niebezpiecznej sytuacji.
Dzieci często nie zdają sobie sprawy z zagrożeń związanych z urządzeniami AGD. Dlatego należy zapewnić dzieciom odpowiednią opiekę i nie pozwalać, aby bawiły się urządzeniem!

Codzienna eksploatacja

Zbiorniki zawierające łatwopalne gazy lub płyny mogą rozszczelnić się w niskich temperaturach.
Ryzyko wybuchu! Nie przechowywać żadnych pojemników z łatwopalnymi materiałami, np. puszek ze sprayem, wkładów do gaśnic, itp. w chłodziarce i/lub zamrażarce.
Nie wolno wykładać butelek ani puszek do komory zamrażalnika. Mogą one pęknąć, gdy ich zawartość zamarznie. Napoje z wysoką zawartością węglanów (gazowane) mogą nawet wybuchnąć! Nie wolno przechowywać lemoniady, soków, piwa, wina, wina musującego itp. w komorze zamrażalnika.
Nie wkładać lodów ani kostek lodu do ust tuż po wyjęciu z komory zamrażalnika. Bardzo zimny lód może przymarznąć do ust lub języka i spowodować obrażenia.
Nie dotykać zamrożonej żywności mokrymi rękoma. Ręce mogą przymarznąć do żywności.
W chłodziarce l/lub zamrażarce nie wolno używać żadnych urządzeń elektrycznych (np. elektrycznych maszynek do lodów, mikserów itp.).
Przed przystąpieniem do czyszczenia zawsze wyłączyć urządzenie oraz wyjąć wtyczkę przewodu zasilającego z gniazdka, wyłączyć bezpieczniki lub wyłączyć wyłącznik główny.
Wyjmując wtyczkę przewodu zasilającego z gniazdka należy zawsze chwytać za wtyczkę. Nie wolno ciągnąć za przewód.

W razie awarii

W razie awarii lub nieprawidłowej pracy urządzenia zawsze należy najpierw sprawdzić wskazówki podane w rozdziale „Rozwiązywanie problemów” w niniejszej instrukcji obsługi. Jeśli zawarte tam informacje nie pomagają, nie wolno samodzielnie wykonywać żadnych napraw. Pod żadnym pozorem nie należy próbować naprawiać urządzenia we własnym zakresie. Naprawy wykonywane przez osoby niedoświadczone mogą spowodować obrażenia ciała lub wadliwe działanie urządzenia. Skontaktować się z serwisem.

Rozpakowanie po transporcie

Urządzenie oraz elementy wewnętrzne są zabezpieczone na czas transportu.
Odkleić taśmę samoprzylepną z lewej i prawej strony drzwi. Zabrudzenia po taśmie samoprzylepnej można usunąć spirytusem.
Należy usunąć wszystkie taśmy samoprzylepne i elementy opakowania ze środka urządzenia.

Instalacja

Miejsce instalacji

Urządzenie powinno znajdować się w suchym pomieszczeniu o dobrej wentylacji. Temperatura otoczenia ma wpływ na zużycie prądu oraz wydajność pracy urządzenia.
Urządzenie nie powinno być narażone na bezpośrednie działanie promieni słonecznych.
Nie instalować w pobliżu grzejników, kuchenek ani innych źródeł ciepła.
Instalować wyłącznie w miejscu, w którym temperatura otoczenia odpowiada klasyfikacji klimatycznej, dla której urządzenie zostało przeznaczone.
Klasyfikacja klimatyczna znajduje się na tabliczce znamionowej umieszczonej z lewej strony wewnątrz urządzenia.
Urządzenie należy umieścić w taki sposób, aby wtyczka przewodu zasilającego była dostępna.
Poniższa tabela zawiera informacje na temat temperatury otoczenia w danej klasie klimatycznej:

Klasyfikacja klimatyczna	Dla temperatury otoczenia
SN	+ 10 do +32°C
N	+ 16 do +32°C
ST	+ 16 do +38°C
T	+ 16 do +43°C

W przypadku instalacji urządzenia obok innej chłodziarki lub zamrażarki, należy zachować odstęp 5 cm po bokach urządzenia, aby uniknąć kondensacji pary wodnej na obudowie.

Chłodziarka potrzebuje powietrza.

Aby urządzenie pracowało prawidłowo, musi ono znajdować się w suchym pomieszczeniu z dala od źródeł ciepła, np. kuchenek, grzejników, kotłów i bezpośredniego działania promieni słonecznych.
Należy zapewnić swobodny przepływ powietrza z tyłu oraz nad obudową. Odstęp pomiędzy dolną częścią szafki wiszącej a blatem urządzenia powinien wynosić 100mm. Ewentualnie można dopuścić odstęp pomiędzy blatem urządzenia a dolną częścią szafki wiszącej wynoszący 50 mm oraz wolną przestrzeń po obu stronach urządzenia wynoszącą 25 mm.

Zmiana kierunku otwierania drzwi

W chłodziarce przewidziano możliwość zmiany kierunku otwierania drzwi. Urządzenie jest dostarczane z drzwiami otwieranymi lewostronnie. Aby zmienić kierunek otwierania drzwi, należy postępować zgodnie z poniższymi instrukcjami.

UWAGA:

Wszystkie zdemontowane części należy zachować, aby móc je użyć do ponownego montażu drzwi.

➢ **Zmiana kierunku otwierania drzwi**

1. Odkręcić śruby (11).
2. Otworzyć drzwi, podnieść krawędź blatu, przesunąć do przodu (10) i zdjąć z bloku (9) blatu, a następnie przesunąć dolny blok (8).
3. Odkręcić dwie śruby (6) mocujące górny zawias (5) z prawej strony blatu.
4. Ostrożnie podnieść drzwi i umieścić je na podłodze; podłożyć miękki materiał, aby zabezpieczyć je przed porysowaniem.
5. Wyjąć zaślepkę (7) i włożyć ją do otworu po prawej stronie urządzenia. Dokładnie wcisnąć w otwór.
6. Odkręcić dwie śruby (6) mocujące dolny zawias (2) z prawej strony urządzenia.
7. Odkręcić regulowaną nóżkę poziomującą (4) i zamocować ją z prawej strony zgodnie z rysunkiem obok.
8. Zamocować drzwi na nowym miejscu. Sprawdzić, czy kołek wchodzi w tuleję w dolnej części ramy (otwór).
9. Założyć górny zawias (5), który został

zdemontowany w kroku 3, z lewej strony urządzenia. Upewnić się, że kołek wchodzi w tuleję w górnej części ramy (otwór).

10. Luźno zamocować dolny zamek (2) i nie dokręcać śrub, dopóki drzwi nie są zamknięte i wypoziomowane.
11. Włożyć zaślepkę (7) na nieprzykryte otwory (z prawej strony).
12. Zamocować blok dekoracyjny (8) z prawej strony blatu (10).
13. Otworzyć drzwi, podnieść krawędź blatu, przesunąć do przodu (10) i zdjąć z bloku (9) blatu, a następnie przesunąć dolny blok (8). Otworzyć drzwi, podnieść krawędź blatu, przesunąć do tyłu (10), aby blok (9) się zaczepił.
14. Po zamontowaniu blatu zamknąć drzwi i przykręcić blat (10) śrubą (11).

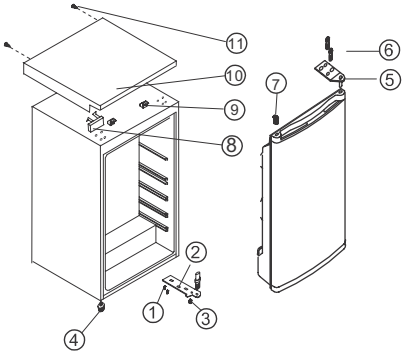

1 Śruba
2 Dolny zawias
3 Górny zawias
4 Regulowana nóżka niska
5 Regulowana nóżka wysoka
6 Śruba
7 Zaślepka
8 Blok dekoracyjny
9 Blok blatu
10 Blat
11 Śruba

Zmiana kierunku otwierania drzwi komory zamrażalnika

Lekko uchylić drzwi komory zamrażalnika. Niewielkim śrubokrętem lekko podważyć sprężynę w otworze dolnego łożyska drzwiowego, a następnie wyjąć całe łożysko wraz z drzwiami.

Umieścić osłonę (M) po przeciwnej stronie. Odwrócić drzwi komory zamrażalnika o 180 stopni i dopasować dolne łożysko drzwiowe do dolnego gniazda na łożysko w drzwiach komory zamrażalnika.
Lekko podnieść drzwi komory zamrażalnika, włożyć w górne łożysko drzwiowe i jednocześnie włożyć dolne łożysko drzwiowe do kwadratowego otworu.
Lekkie regulacje w górę i w dół drzwi komory zamrażalnika pozwolą na łatwiejsze dopasowanie.

Przed pierwszym uruchomieniem

Przed pierwszym uruchomieniem urządzenia należy wyczyścić wnętrze urządzenia i wszystkie akcesoria (patrz rozdział pt. „Konserwacja i czyszczenie”).

Opis urządzenia

Widok urządzenia

1. Komora na mało/ser oraz pojemnik na jajka
2. Półka drzwiowa
3. Półka na butelki
4. Szuflady na warzywa
5. Półki
6. Pokrętło regulacji temperatury
7. Komora zamrażalnika
8. Tabliczka znamionowa

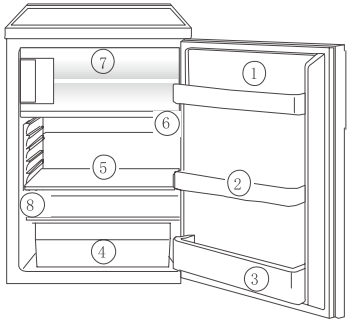

Uruchomienie i regulacja temperatury

Włożyć wtyczkę przewodu zasilającego do gniazdka z bolcem uziemiającym. Gdy drzwiczki komory chłodziarki są otwarte, włącza się wewnętrzne oświetlenie.
Pokrętło regulacji temperatury znajduje się z prawej strony komory chłodziarki.
Ustawienie „0” oznacza: Urządzenie wyłączone.
Obrót zgodnie z ruchem wskazówek zegara w kierunku „1” oznacza włączenie chłodziarki. Później chłodziarka pracuje automatycznie.
Ustawienie „1” oznacza:
Ustawienie najwyższej temperatury (najcieplej).
Ustawienie „7” (do końca) oznacza:
Ustawienie najniższej temperatury (najzimniej).

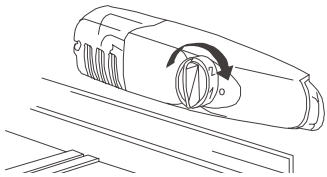

Nie można niezależnie regulować temperatur w komorze chłodziarki i komorze zamrażalnika.
Przy niskiej temperaturze otoczenia ok. 16°C należy wybrać ustawienie „1”. Przy temperaturze otoczenia ok. 25°C wybrać ustawienie „2”.
Aby wybrać niższą temperaturę, ustawić „3” lub „4”. Przy tym ustawieniu zyskuje się pewność, że świeże produkty zostaną prawidłowo zamrożone, a w komorze zamrażalnika utrzymywana będzie temperatura przechowywania - 18°C.
Aby szybko zamrozić świeże produkty, wybrać ustawienie „7”. Upewnić się, czy temperatura w komorze chłodziarki nie spadła poniżej 0°C. Należy również we właściwym czasie przywrócić ustawienie pokrętła regulacji temperatury w położenie „3” lub „4”.

Ważne!

Wysokie temperatury otoczenia (np. w gorące dni lata) oraz ustawienie niskich temperatur na pokrętle regulacji temperatury (położenie „6” do „7”) mogą powodować, że kompresor pracuje w sposób ciągły.
Przyczyna: Jeśli temperatura otoczenia jest wysoka, kompresor może pracować bez przerwy, aby utrzymać niską temperaturę w urządzeniu. Chłodziarka nie będzie się rozmrażać, ponieważ automatyczne

rozmrażanie chłodziarki jest możliwe tylko wtedy, gdy kompresor nie pracuje (patrz również rozdział pt. „Rozmrażanie”). W konsekwencji dojdzie do utworzenia się grubej warstwy szronu na tylnej ścianie chłodziarki.

Jeśli do tego dojdzie, ustawić pokrętło regulacji temperatury z powrotem na wyższą temperaturę (ustawienie „3” do „4”). Przy takim ustawieniu kompresor będzie się włączał i wyłączał jak zwykle oraz ponownie rozpocznie się automatyczne rozmrażanie.

Akcesoria wewnętrzne

Półki

Urządzenie jest wyposażone w półki szklane lub plastikowe oraz półki druciane - w różnych modelach są różne kombinacje.
Jedna pełna półka szklana powinna być zawsze wsunięta w najniższą prowadnicę nad szufladami na owoce oraz warzywa.
Wysokość półek można regulować:
W tym celu wysunąć półkę do momentu, gdy można ją przechylić do góry lub do dołu, a następnie wyciągnąć ją.
Aby włożyć półkę na innej wysokości, należy wykonać te same czynności w odwrotnej kolejności.

Prawidłowe przechowywanie

1. Masło i ser
2. Przetwory
3. Napoje
4. Ser, owoce i warzywa
5. Mięso, salami, wędliny, nabiał
6. Dania gotowe, makarony, przetwory
7. Produkty mrożone/produkty do zamrożenia

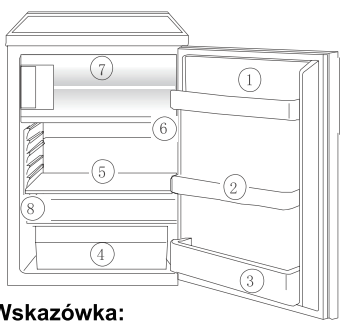

Wskazówka:

Produkty w chłodziarce powinny być zawsze przykryte lub opakowane, aby nie dopuścić do ich wysuszenia lub do przeniknięcia ich zapachów do innych artykułów.
Przykłady prawidłowego opakowania:
- szczelne woreczki foliowe, folia spożywcza;
- plastikowe pojemniki z pokrywą;
- specjalne plastikowe pokrywy z gumką;
- folia aluminiowa.

Zamrażanie i przechowywanie mrożonej żywności
Komora zamrażalnika jest przeznaczona do zamrażania świeżej żywności oraz przechowywania mrożonek.

Ważne!

Przed rozpoczęciem zamrażania świeżej żywności lub włożeniem mrożonek temperatura w komorze zamrażalnika musi wynosić co najmniej –12 °C.
Nie zamrażać zbyt dużych ilości żywności w tym samym czasie (maks. 1 kg na 24 godziny).
Najwyższą jakość zamrożenia uzyskuje się, gdy żywność jest zamrażana całkowicie tak szybko, jak to możliwe.
Przed rozpoczęciem zamrażania należy odczekać, aż ciepłe potrawy ostygną. Ciepło może spowodować tworzenie się lodu oraz wyższe zużycie prądu.
Należy przestrzegać maksymalnych czasów przechowywania podanych przez producenta.
Nie wolno ponownie zamrażać produktów, z których po rozmrożeniu nie przyrządzono posiłku (na przykład przez gotowanie).
Zbiorniki zawierające łatwopalne gazy lub płyny mogą rozszczelnić się w niskich temperaturach. Ryzyko wybuchu! Nie

przechowywać żadnych pojemników z materiałami łatwopalnymi, np. puszek ze sprayem, wkładów do gaśnic, itp. w komorze zamrażalnika.
Nie wolno wykładać butelek ani puszek do zamrażalnika. Mogą one pęknąć, gdy ich zawartość zamarznie. Napoje z wysoką zawartością węglanów (gazowane) mogą nawet wybuchnąć! Nie wolno przechowywać lemoniady, soków, piwa, wina, wina musującego itp. w komorze zamrażalnika.
Wszystkie artykuły spożywcze muszą być szczelnie opakowane przez zamrożeniem, aby nie wyschły, nie utraciły swojego zapachu, a także nie przekazały swojego zapachu innym zamrożonym artykułom.

Uwaga!

Nie dotykać zamrożonej żywności mokrymi rękoma. Ręce mogą przykleić się do mrożonki i może dojść do urazów skóry.
Położyć opakowaną żywność na dnie komory zamrażalnika. Niezamrożona żywność nie powinna dotykać mrożonek, w przeciwnym razie może dojść do ich rozmrożenia.

Wskazówki:

Przykłady prawidłowego opakowania mrożonek:

- woreczki do zamrażania oraz folia spożywcza;
- specjalne pojemniki na mrożonki;
- wyjątkowo gruba folia aluminiowa.

Przykłady akcesoriów do uszczelnienia woreczków i folii:
plastikowe klipsy, gumki lub taśma.
Przed zamknięciem opakowania należy uwolnić powietrze; powietrze sprawia, że mrożonki łatwiej wysychają.
Przygotować płaskie opakowania, ponieważ w ten sposób żywność szybciej się zamrozi.
Nie napełniać pojemników na mrożonki do pełna płynami ani potrawami typu makaron, ponieważ płyny rozszerzają się podczas zamrażania.

Przygotowywanie kostek lodu

Napełnić tacę na kostki lodu w 3/4 zimną wodą, umieścić w komorze zamrażalnika i pozostawić do zamrożenia.
Aby wyjąć zamrożone kostki, zgiąć tacę lub włożyć na kilka sekund pod bieżącą wodę.

Ważne!

Nigdy nie wyjmować tacy na kostki lodu, która przymarzła do komory zamrażarki, przy pomocy ostrych lub zaostrzonych przedmiotów, ponieważ można uszkodzić obwód chłodzący. Użyć plastikowego skrobaka.

Rozmrażanie

Chłodziarka rozmraża się automatycznie

TTylna ściana chłodziarki pokrywa się szronem, gdy kompresor pracuje, i rozmraża się, gdy kompresor jest wyłączony. Skropliny same wyparują.

Rozmrażanie komory zamrażalnika

W trakcie eksploatacji oraz po otwarciu drzwi komory zamrażalnika na jego ściankach osiada wilgoć w formie szronu. Regularnie usuwać szron plastikowym skrobakiem.
W żadnym przypadku nie usuwać szronu twardym ani ostrym przedmiotem.
Należy zawsze przeprowadzić odmrażanie komory zamrażalnika, gdy warstwa szronu osiągnie grubość ok. 4 milimetrów; jednakże nie rzadziej niż raz w roku. Najlepiej przeprowadzać rozmrażanie wtedy, gdy urządzenie jest puste lub jest w nim niewiele żywności.

Ostrzeżenie!

Do przyśpieszenia procesu rozmrażania nie wolno używać elektrycznych urządzeń grzewczych, urządzeń mechanicznych ani żadnych innych sztucznych metod oprócz tych, które są zalecane w niniejszej instrukcji obsługi.
Nie stosować żadnych środków rozmrażających w aerozolu, ponieważ mogą być niebezpieczne dla zdrowia oraz/lub mogą zawierać substancje, które uszkadzają tworzywa sztuczne.

Uwaga!

Nie dotykać zamrożonej żywności mokrymi rękoma. Ręce mogą przykleić się do mrożonki i może dojść do urazów skóry.
Wyjąć mrożonki, zawinąć je w kilka warstw gazet i umieścić w chłodnym miejscu.
Wyłączyć urządzenie i wyjąć wtyczkę przewodu zasilającego z gniazdka, wyłączyć bezpieczniki lub wyłączyć wyłącznik główny.

Wskazówka:

Można przyspieszyć odmrażanie wkładając pojemnik z ciepłą wodą do komory zamrażalnika i zamykając drzwi. Wyjąć kawałki lodu, które spadły zanim się całkowicie rozmroziły.
Po rozmrożeniu dokładnie wymyć komorę zamrażalnika (patrz rozdział pt. „Czyszczenie i konserwacja”).

Wyłączanie urządzenia

Aby wyłączyć urządzenie, należy ustawić pokrętło regulacji temperatury w położeniu „0”.

Jeśli urządzenie nie będzie używane przez dłuższy okres

Wyjąć całą żywność z chłodziarki.
Wyłączyć urządzenie ustawiając pokrętło regulacji temperatury w położeniu „0”.
Wyjąć wtyczkę przewodu zasilającego z gniazdka, wyłączyć wyłącznik główny lub bezpiecznik.
Dokładnie oczyścić (patrz rozdział pt. „Czyszczenie i konserwacja”).
Pozostawić drzwi otwarte, aby uniknąć nagromadzenia się nieprzyjemnych zapachów.

Czyszczenie i konserwacja

Ze względów higienicznych wnętrze urządzenia wraz z akcesoriami wewnętrznymi należy regularnie czyścić.

Ostrzeżenie!

Urządzenie nie może być podłączone do zasilania podczas czyszczenia.
Istnieje ryzyko porażenia prądem! Przed przystąpieniem do czyszczenia wyłączyć urządzenie i wyjąć wtyczkę z gniazdka sieciowego, wyłączyć bezpiecznik lub wyłącznik główny.
Do czyszczenia nie wolno stosować urządzeń parowych. Może do spowodować gromadzenie się wilgoci w komponentach elektrycznych i grozi porażeniem prądem!
Gorąca para może uszkodzić części z tworzywa sztucznego.
Urządzenie musi być wysuszone przed ponownym uruchomieniem.

Ważne!

Olejki eteryczne i rozpuszczalniki organiczne mogą uszkodzić elementy plastikowe, np.
sok z cytryny lub sok ze skórki pomarańczy;
kwas masłowy;
środki czyszczące zawierające kwas octowy.
Nie wolno dopuszczać, aby takie środki miały kontakt z elementami urządzenia.
Nie wolno używać ściernych środków czyszczących.
Wyjąć mrożonki z zamrażalnika oraz żywność z chłodziarki. Mrożonki zawinąć w kilka warstw gazety. Przechowywać dobrze przykryte w chłodnym miejscu.
Przed przystąpieniem do czyszczenia rozmrozić komorę zamrażalnika (patrz rozdział „Rozmrażanie”.).
Wyłączyć urządzenie i wyjąć wtyczkę z gniazdka sieciowego, wyłączyć bezpiecznik lub wyłącznik główny.
Wyczyścić urządzenie oraz akcesoria wewnętrzne za pomocą szmatki i letniej

wody. Można również zastosować dostępne na rynku środki do mycia naczyń.
Po wyczyszczeniu przetrzeć czystą wodą i wytrzeć do sucha.
Zbieranie się kurzu na skraplaczu zwiększa zużycie energii.
Dlatego należy raz do roku dokładnie wyczyścić skraplacz z tyłu urządzenia za pomocą miękkiej szczotki lub odkurzacza.
Sprawdzić otwór odpływu skroplin na tylnej ścianie chłodziarki.
Po wysuszeniu wszystkich elementów należy włączyć urządzenie.

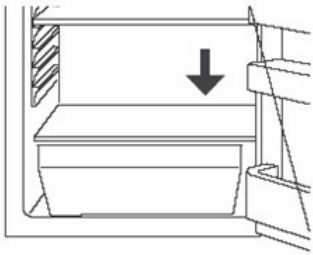

Wskazówki dotyczące oszczędzania energii

Nie należy instalować urządzenia w pobliżu kuchenek, kaloryferów lub innych źródeł ciepła. Wysokie temperatury otoczenia mogą powodować dłuższą i częstszą pracę kompresora.
Zapewnić odpowiednią cyrkulację powietrza oraz wentylację pod spodem oraz z tyłu urządzenia. Nigdy nie zasłaniać otworów wentylacyjnych.
Nie umieszczać ciepłej żywności wewnątrz urządzenia. Należy zaczekać, aż ostygnie.
Drzwi powinny pozostawać otwarte tylko na tak długo jak to potrzebne.
Nie ustawiać temperatury niższej niż wymagana.
Zamrożoną żywność należy umieścić w lodówce w celu rozmrożenia. Zimno pochodzące z zamrożonej żywności będzie służyć ochłodzeniu chłodziarki.
Należy dbać o czystość skraplacza emitującego ciepło, tj. kratki metalowej znajdującej się z tyłu urządzenia.

Rozwiązywanie problemów

Naprawianie usterek

Części zamienne:
W lokalnym serwisie AEG można zamówić następujące części zamienne. Można je samodzielnie zamontować bez żadnych specjalnych umiejętności ani szkolenia, np.:
komora na masło/ser,
pojemniki na jajka,
półki drzwiowe,
szuflady na owoce i warzywa, półki.
Awaria może być spowodowana przez drobną usterkę, którą można naprawić postępując według poniższych instrukcji. Nie wolno samodzielnie wykonywać żadnych napraw, jeśli poniższe informacje nie są pomocne w danym przypadku.

Ważne!

Naprawy chłodziarek/zamrażarek mogą być wykonywane wyłącznie przez wykwalifikowanych serwisantów. Naprawy wykonywane przez osoby bez odpowiednich kwalifikacji mogą być potencjalnie niebezpieczne dla użytkownika. Jeśli urządzenie wymaga naprawy, należy skontaktować się ze sprzedawcą lub serwisem.

Symptom	Możliwa przyczyna	Rozwiązanie
Urządzenie nie działa.	Urządzenie nie jest włączone.	Włączyć urządzenie.
	Wtyczka nie została włożona do gniazdka lub jest poluzowana.	Włożyć wtyczkę.
	Bezpiecznik przepalił się lub jest uszkodzony.	Sprawdzić bezpiecznik i wymienić w razie potrzeby.
	Gniazdko jest uszkodzone.	Awarie instalacji powinny być usuwane przez elektryka.
Urządzenia za bardzo chłodzi.	Została ustawiona zbyt niska temperatura.	Tymczasowo ustawić wyższą temperaturę.
Żywność jest zbyt ciepła.	Temperatura nie została prawidłowo dostosowana.	Należy przeczytać rozdział pt. „Pierwsze uruchomienie”.
	Drzwi były otwarte przez dłuższy czas.	Drzwi należy otwierać tylko na tak długo, jak jest to konieczne.
	W ciągu ostatnich 24 godzin w urządzeniu umieszczono dużą ilość żywności.	Tymczasowo ustawić niższą temperaturę.
	Urządzenie znajduje się blisko źródła ciepła.	Należy przeczytać rozdział pt. „Miejsce instalacji”.
Nie działa oświetlenie wewnętrzne.	Żarówka jest uszkodzona.	Należy przeczytać rozdział pt. „Wymiana żarówki”.
Duże nagromadzenie się szronu, również na uszczelce drzwi.	Uszczelka drzwi nie jest szczelna (prawdopodobnie po zmianie kierunku otwierania drzwi).	Ostrożnie ogrzać nieszczelne fragmenty uszczelki drzwiowej za pomocą suszarki do włosów (ustawienie chłodne) Równocześnie dłonią uformować uszczelkę drzwiową w taki sposób, aby była poprawnie dopasowana.
Dziwne odgłosy.	Urządzenie nie zostało wypoziomowane.	Wyregulować nóżki.
	Urządzenie dotyka ściany lub innych przedmiotów.	Delikatnie przesunąć urządzenie.
	Element, np. rurka z tyłu urządzenia dotyka innej części urządzenia lub ściany.	Jeśli to konieczne, ostrożnie odgiąć element.
Kompresor nie włącza się natychmiast po zmianie ustawienia temperatury.	Jest to normalne, nie wystąpiła usterka.	Kompresor rozpoczyna pracę dopiero po pewnym czasie.
Woda wypływa na podłogę lub zbiera się na półce.	Zablokowany otwór odpływu skroplin.	Przeczytać rozdział pt. „Czyszczenie i konserwacja”.

Wymiana żarówki

Ostrzeżenie!

Istnieje ryzyko porażenia prądem! Przed wymianą żarówki należy wyłączyć urządzenie oraz wyjąć wtyczkę przewodu zasilającego z gniazdka, wyłączyć bezpieczniki lub wyłączyć wyłącznik główny.
Dane żarówki: 220~240 V, maks. 15 W
Aby wyłączyć urządzenie, należy ustawić pokrętło regulacji temperatury w położeniu „0”.
Wyjąć wtyczkę przewodu zasilającego z gniazdka.
Aby wymienić żarówkę, odkręcić śrubę.
Nacisnąć osłonę żarówki w taki sposób, jak to pokazano na rysunku, i przesunąć do tyłu.
Wymienić żarówkę.
Założyć z powrotem osłonę żarówki i przykręcić.
Ponownie włączyć chłodziarkę.

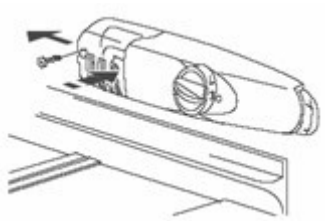

Hałasy podczas pracy urządzenia

Następujące odgłosy są charakterystyczne dla pracujących chłodziarek:

Pstryknięcia

Gdy sprężarka włącza lub wyłącza się, słychać ciche pstryknięcie pokrętła regulacji temperatury.

Brzęczenie

Pracujący kompresor wydaje dźwięk podobny do brzęczenia.

Bulgotanie/

Gdy płyn chłodzący przepływa przez cienkie rurki, słychać bulgotanie

Plusk

Odgłosy bulgotania lub plusk. Nawet po wyłączeniu kompresora ten odgłos słychać jeszcze przez krótki czas.

Cuprins

Stimat client 126
Informații importante privind siguranța 127
Destinația utilizării.....127
Înainte de pornirea inițială 127
Agentul frigorific.....127
Siguranța copiilor 128
Funcționarea zilnică.....128
În caz de defectare 128
Îndepărtarea ambalajului pentru transport.... 128
Instalarea.....129
Locul de instalare 129
Frigiderul dvs. are nevoie de aer. 129
Reversibilitatea uşii.....129
Notă 129
Modificarea uşii compartimentului congelator.....130
Înainte de pornirea inițială 131
Descrierea aparatului 131
Pornirea şi reglarea temperaturii 131
Accesoriile de interior 132
Congelarea şi păstrarea alimentelor congelate 132
Prepararea cuburilor de gheață.....133
Dezghețarea 134
Frigiderul se dezgheață automat 134
Dezghețarea compartimentului congelator....134
Oprirea aparatului.....134
Întreținerea şi curățarea.....134
Sfaturi pentru economisirea energiei.....135
Detectarea defecțiunilor.....135
Înlocuirea becului.....137
Zgomote pe durata funcționării.....137

Stimat client

Înainte de punerea în funcțiune a noului dvs. frigider/congelator, vă rugăm citiți aceste instrucțiuni de utilizare cu grijă. Ele conțin informații importante pentru utilizarea în siguranță, pentru instalarea şi îngrijirea aparatului.
Vă rugăm păstrați aceste instrucțiuni de funcționare pentru consultarea ulterioară. Înmânați-le posibililor noi proprietari ai aparatului.
Indicațiile care sunt importante pentru siguranța dvs. sau pentru funcționarea corectă a aparatului sunt evidențiate printr-un triunghi de avertizare şi/sau cuvinte de semnalizare **(Avertizare!, Atenție!, Important!!)**. Vă rugăm respectați neapărat următoarele.
Informații suplimentare privind utilizarea şi aplicațiile practice ale aparatului apar după acest simbol.
Sugestiile şi notele privind utilizarea corectă a aparatului, din punct de vedere economic şi al protecției mediului înconjurător, sunt marcate cu simbolul frunzei de trifoi.
Instrucțiunile de utilizare conțin instrucțiuni pentru corectarea de către utilizator a posibilelor disfuncționalități în secțiunea "Detectarea defecțiunilor".
Dacă aceste instrucțiuni nu sunt suficiente, contactați centrul dvs. local de service.

Tipărit pe hârtie fabricată printr-un proces inofensiv pentru mediul înconjurător, cei care gandesc ecologic se poartă în consecință.

Informații importante privind siguranța

Aceste avertizări sunt furnizate în interesul siguranței dv. Asigurați-vă că le-ați înțeles bine înainte de a instala şi de a utiliza aparatul. Siguranța dvs. este extrem de importantă. Dacă nu sunteți siguri în legătură cu semnificația acestor avertizări, contactați centrul de service local pentru asistență.

Destinația utilizării

Frigiderul este destinat uzului casnic.
Este potrivit pentru răcirea, congelarea şi păstrarea alimentelor congelate, ca şi pentru producerea de gheață. Dacă aparatul este utilizat în alte scopuri decât cele pentru care este destinat sau dacă este utilizat incorect, producătorul nu îşi asumă nicio responsabilitate pentru niciun fel de daune care eventual se pot produce.
Nu este permisă modificarea frigiderului din motive de siguranță. Dacă frigiderul este utilizat în scopuri comerciale sau pentru orice alt fel de scop, în afara răcirii, congelării şi păstrării alimentelor, producătorul nu îşi asumă nicio responsabilitate pentru daunele care pot apărea.

Înainte de pornirea inițială

Controlați ca aparatul să nu fie aşezat pe cablul electric de alimentare.

Important:

În cazul în care cablul de alimentare este deteriorat, trebuie înlocuit prin intermediul unui centru de service sau al unei persoane calificate autorizate, utilizând un cablu special de acelaşi tip. Verificați dacă aparatul s-a deteriorat în timpul transportului. Un aparat deteriorat nu trebuie introdus în priză sub nicio formă! În caz de defectare, vă rugăm să contactați distribuitorul dvs.
AVERTIZARE - Mențineți libere orificiile de aerisire din carcasa aparatului sau din structura în care este încorporat.
AVERTIZARE - Nu utilizați dispozitive mecanice sau alte instrumente diferite de cele recomandate de producător pentru a accelera procesul de dezgheţare.
AVERTIZARE - Nu deteriorați circuitul de răcire.
AVERTIZARE - Aparatul nu trebuie utilizat de copii mici sau de persoane infirme, decât în cazul în care acestea sunt supravegheate în mod corespunzător de către o persoană responsabilă, care să se asigure că pot folosi aparatul în siguranță.
Copiii mici trebuie supravegheați pentru a fi siguri că nu se joacă cu aparatul.
AVERTIZARE - Acest aparat nu trebuie utilizat de persoane (inclusiv copii) cu capacități fizice, senzoriale şi mentale reduse sau lipsiți de experiență şi cunoştințe, cu excepția cazului în care sunt supravegheați sau li s-au dat instrucțiuni în legătură cu utilizarea aparatului de către o persoană răspunzătoare pentru siguranța lor. Copiii trebuie supravegheați ca să nu se joace cu aparatul.
AVERTIZARE- Atunci când salubrizați un aparat faceți acest lucru doar la un centru autorizat de salubrizare a deşeurilor. A nu se expune la flacără.
AVERTIZARE - Dacă este deteriorat cablul de alimentare, trebuie înlocuit cu un cablu sau cu un ansamblu special, disponibil de la producător sau de la centrul acestuia de service.

Agentul frigorific

Circuitul de răcire al aparatului conține gaz refrigerant.
Aveți grijă ca pe durata transportului şi instalării să nu se deterioreze nicio componentă a circuitului de răcire.
Pe durata transportului şi a instalării aparatului, aveți grijă să nu se deterioreze niciuna dintre componentele circuitului de răcire.
Dacă circuitul de răcire este deteriorat: evitați flăcările deschise şi sursele de foc; foarte bine camera în care este amplasat aparatul.

Siguranța copiilor

Materialele de ambalaj (de exemplu peliculă de plastic, polistiren) pot fi periculoase pentru copii.
Există riscul de sufocare! Nu lăsați ambalajele la îndemâna copiilor. Înainte de aruncarea la gunoi, vă rugăm faceți inutilizabil vechiul aparat. Scoateți ştecherul din priză, tăiați cablul de alimentare, desfaceți sau îndepărtați zăvoarele cu arc, dacă există în dotare. În acest mod, cu siguranță copiii nu pot rămâne blocați în interiorul aparatului când se joacă (există risc de sufocare) şi se evită crearea altor situații periculoase.
Adesea copiii nu pot recunoaşte pericolele asociate aparatelor electrice din casă.
De aceea este important să asigurați o supraveghere corespunzătoare şi să nu lăsați niciodată copiii să se joace cu aparatul!

Funcționarea zilnică

Recipientele cu gaze sau lichide inflamabile pot avea scurgeri la temperaturi scăzute. Există pericol de explozie! Nu păstrați recipiente cu materiale inflamabile cum ar fi sprayuri, cartuşe de rezervă pentru extinctoare etc. în frigider şi/sau congelator.
Sticlele şi cutiile cu băuturi nu trebuie introduse în compartimentul congelator. Acestea pot crăpa când conținutul lor se congelează, iar băuturile carbogazoase pot chiar exploda! Nu păstrați niciodată limonadă, sucuri, bere, vin, vin spumos etc. în compartimentul congelator.
Nu mâncați înghețată sau cuburi de gheață imediat după scoaterea lor din compartimentul congelator. Gheața foarte rece se poate lipi de limbă sau de buze, cauzând leziuni.
Nu atingeți alimentele congelate cu mâinile ude. Mâinile dvs. se pot lipi de alimentele înghețate.
NU utilizați niciun aparat electric în frigider şi/sau congelator (de exemplu aparat electric de preparat înghețată, mixer etc.).
Înainte de a curăța aparatul, întotdeauna stingeți aparatul şi scoateți-l din priză, sau scoateți siguranța sau închideți întrerupătorul circuitului.
Când scoateți aparatul din priză, întotdeauna trageți de ştecherul din priză, nu de cablu.

În caz de defectare

Dacă apare o defecțiune la aparat, vă rugăm consultați mai întâi secțiunea referitoare la detectarea defecțiunilor din aceste instrucțiuni. Dacă informațiile menționate nu vă sunt de ajutor, vă rugăm nu efectuați dvs. nicio altă reparație. În niciun caz nu trebuie să încercați să reparați aparatul singuri. Reparațiile efectuate de persoane fără experiență pot cauza răniri sau defectări grave. Contactați centrul de service local.

Îndepărtarea ambalajului pentru transport

Aparatul şi fitingurile de interior sunt protejate pentru transport.
Trageți banda adezivă din stânga şi dreapta uşii. Puteți îndepărta toate resturile de adeziv cu white spirit.
Îndepărtați toate benzile adezive şi ambalajele din interiorul aparatului.

Instalarea

Locul de instalare

Aparatul trebuie instalat într-o încăpere bine aerisită şi uscată.
Consumul de energie şi performanțele aparatului sunt afectate de temperatura ambientă.
De aceea, aparatul nu trebuie expus la razele directe ale soarelui;
Nu se va instala lângă radiatoare, aragaze sau alte surse de căldură;
se va instala numai într-un loc a cărui temperatură ambientă corespunde clasei climatice pentru care este destinat aparatul.
Clasa climatică poate fi găsită pe plăcuța cu numărul de serie, amplasată în partea din stânga a interiorului aparatului.
Aparatul trebuie poziționat astfel încât ştecherul să fie accesibil.
În următorul tabel se arată ce temperatură a camerei este corectă pentru fiecare clasă climatică:

Clasa climatică	Pentru o temperatură a camerei
SN	+ 10 to+32°C
N	+ 16 to+32°C
ST	+ 16 to+38°C
T	+ 16 to+43°C

Dacă aparatul de refrigerare este instalat în apropierea altui frigider sau congelator, este nevoie de o distanță de 5 cm în părțile laterale, pentru a preveni formarea de condens pe exteriorul aparatului.

Frigiderul dvs. are nevoie de aer.

Pentru a funcționa corect, acest aparat trebuie amplasat într-o atmosferă uscată, ferit de surse de căldură, cum ar fi aragaze, radiatoare, boilere şi razele directe ale soarelui.
Trebuie să vă asigurați de asemenea că aerul poate circula liber în partea din spate şi de sus a aparatului. Trebuie să existe o distanță de 100mm între partea de sus a aparatului şi mobilierul de bucătărie de deasupra.
Alternativ, lăsați 50mm între partea de sus a aparatului şi orice mobilier de bucătărie atârnat şi un interval de 25mm pe ambele părți ale aparatului.

Reversibilitatea uşii

Uşa acestui frigider poate fi deschisă fie din stânga, fie din dreapta. Acest model vă este livrat cu uşă care se deschide din stânga. În cazul în care doriți să modificați direcția de deschidere a uşii, vă rugăm urmați aceste instrucțiuni.

Notă

Toate piesele îndepărtate trebuie păstrate pentru a efectua reinstalarea uşii.

➢ **Modificarea sensului de deschidere a uşii**

1. Scoateți şuruburile pentru lemn (11).
2. Țineți uşa deschisă, ridicați capătul capacului de sus, împingeți-l (10) în față şi scoateți-l din ansamblul (9) capacului superior, apoi mutați ansamblul de jos (8).
3. Scoateți cele două şuruburi pentru lemn (6) care conectează balamaua superioară (5) pe partea din dreapta sus a aparatului.
4. Ridicați cu grijă uşa şi puneți-o pe o suprafață căptuşită pentru a preveni zgârierea.
5. Scoateți ştiftul (7) şi mutați-l în orificiul neacoperit din dreapta aparatului. Verificați dacă ați apăsat butonul bine în orificiu.
6. Scoateți cele două şuruburi (6) care susțin balamaua inferioară (2) pe partea din dreapta a unității.
7. Scoateți piciorul de uniformizare față cu înşurubare (4) şi mutați-l în dreapta, aşa cum se prezintă în figura alăturată.
8. Aşezați uşa în noua sa poziție, verificând dacă ştiftul întră în mufa din secțiunea cadrului inferior (orificiu).
9. Fixați balamaua superioară (5) scoasă anterior la pasul 3 de pe partea din

stânga a unității. Aveți grijă ca ştiftul să intre în mufa din secțiunea cadrului superior (orificiu).

10. Fixați uşor balamaua inferioară din stânga (2) şi nu strângeți şuruburile cu cap până când uşa nu este în poziția închisă şi aşezată uniform.
11. Introduceți ştiftul (7) în orificiile neacoperite (dreapta).
12. Fixați ansamblul decorativ (8) în dreapta plăcii de acoperire superioară (10).
13. Țineți uşa deschisă, ridicați capătul capacului de sus, împingeți-l (10) în față şi scoateți-l din ansamblul (9) capacului superior, apoi mutați ansamblul de jos (8). Țineți uşa deschisă, ridicați capătul capacului superior, trageți-l (10) înapoi pentru a agăța ansamblul (9).
14. După asamblarea capacului superior, închideți uşa, fixați capacul superior (10) cu şurubul (11).

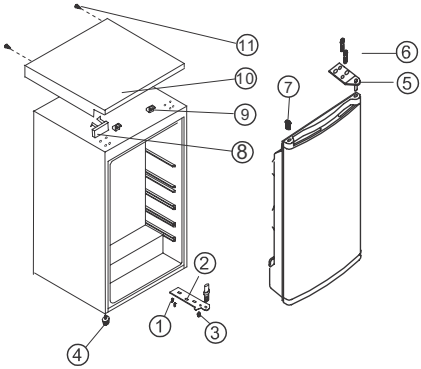

1. Şurub
2. Balamaua inferioară
3. Balamaua superioară
4. Picioruş reglabil inferior
5. Picioruş reglabil superior
6. Şurub cu cap
7. Ştift
8. Ansamblu decorativ
9. Ansamblul capacului superior
10. Placa de acoperire superioară
11. Şurub pentru lemn

Modificarea uşii compartimentului congelator

Deschideți puțin uşa compartimentului congelator. Cu ajutorul unei şurubelnițe mici, apăsați uşor în sus arcul din orificiul locaşului uşii inferioare şi scoateți locaşul uşii de tot afară împreună cu uşa.

Poziționați capacul de acoperire (M) pe partea opusă.
Rotiți uşa compartimentului frigider cu 180 de grade şi montați uşa inferioară în cavitatea locaşului inferior al uşii compartimentului congelator.
Ridicați puțin uşa compartimentului congelator, montați-o în locaşul uşii superioare şi în acelaşi timp introduceți locaşul uşii inferioare în gaura pătrată.
Ajustări mici în sus şi în jos a uşii compartimentului congelator vor face montarea mai uşoară.

Înainte de pornirea inițială

Vă rugăm curățați interiorul aparatului şi toate accesoriile înainte de pornirea inițială (vedeți secțiunea: Întreținerea şi curățarea.

Descrierea aparatului

Vedere generală a aparatului

1. Compartimente pentru unt/brânză şi inserție pentru păstrat ouă
2. Uşa compartimentului de păstrare
3. Raftul pentru sticle
4. Sertare pentru legume
5. Rafturi pentru păstrare
6. Butonul de reglare a temperaturii
7. Compartimentul congelatorului
8. Plăcuța cu datele tehnice

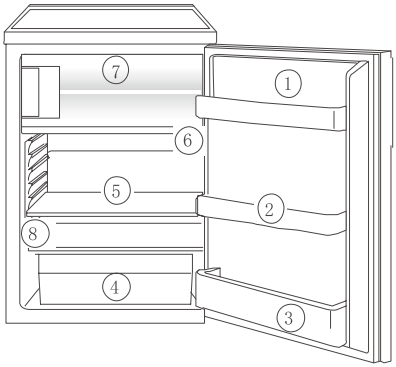

Pornirea şi reglarea temperaturii

Introduceți ştecherul cablului de conectare în priza cu contact de protecție cu pământare.
Când uşa compartimentului frigider este deschisă, lumina de interior este aprinsă.
Butonul de selecție a temperaturii se află pe partea din dreapta a compartimentului frigider.
Setarea "0" înseamnă: Stins.
Rotirea în sens orar în direcția "1 " Unitatea de refrigerare pornită, apoi aceasta funcționează automat.
Setarea "1" înseamnă:
Temperatura cea mai mare, setarea cea mai caldă.
Setarea "7" (oprire la capăt) înseamnă:
Temperatura cea mai mică, setarea cea mai rece.

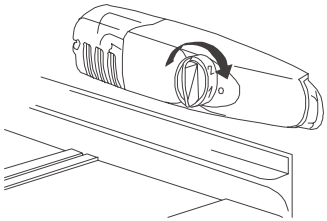

Temperaturile din compartimentul frigider şi din compartimentul congelator nu pot fi reglate independent.
La o temperatură ambientă redusă de circa 16°C, trebuie selectată setarea '1'.
La o temperatură ambientă de circa 25°C, selectați setarea '2'.
Dacă doriți o temperatură mai redusă, selectați setarea '3' sau '4'. Cu această setare, puteți fi siguri că alimentele proaspete vor fi congelate cu siguranță şi că o temperatură de păstrare de -18°C va fi menținută în compartimentul congelator.
Dacă doriți să congelați rapid alimente proaspete, selectați setarea '7', având grijă ca temperatura în compartimentul frigider să nu scadă sub 0°C. De asemenea trebuie să resetați prompt butonul de reglare a temperaturii pe setarea '3' sau '4'.

Important!

Visoka temperatura okolice (npr. v vročih

poletnih dneh) in nizka nastavitev regulatorja temperature (položaj "6" ali "7") lahko povzročita neprekinjeno delovanje kompresorja. Vzrok: če je temperatura okolice visoka, mora kompresor neprekinjeno delovati, da vzdržuje nizko temperaturo v napravi. Hladilnik se ne more odmrzniti, kajti samodejno odmrzovanje hladilnika je možno samo, ko kompresor ne deluje (glejte tudi poglavje "Odmrzovanje"). Rezultat je nastanek debele plasti ivja na zadnji steni hladilnika.
V tem primeru zavrtite regulator temperature na toplejšo nastavitev (položaj "3" do "4").
V tem položaju se kompresor vključuje in izključuje kot ponavadi, ponovno se vklopi samodejno odmrzovanje.

Accesoriile de interior

Rafturi/tăvi de sârmă pentru păstrare
Aparatul dvs. conține diverse rafturi de păstrare din sticlă şi plastic - modelele diferite au combinații diferite.
Trebuie întotdeauna să faceți să gliseze unul dintre rafturile cu lungime completă pe ghidajul situat cel mai jos, deasupra sertarelor pentru legume şi fructe, şi să-l mențineți pe această poziție.
Înălțimea rafturilor de păstrare poate fi reglată: Pentru a o regla, trageți raftul înainte până când poate fi pivotat în sus sau în jos şi poate fi scos.
Vă rugăm să faceți acelaşi lucru, dar în ordine inversă, pentru a pune raftul la o înălțime diferită.

Păstrarea corectă

1. Unt şi brânză
2. Conserve
3. Băuturi
4. Păstrarea brânzei, fructelor şi legumelor
5. Carne, salam, gustări reci, produse lactate
6. Alimente preparate, produse de patiserie, conserve
7. Păstrarea alimentelor congelate/ congelarea alimentelor

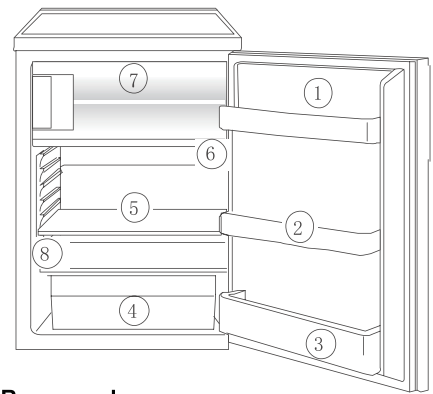

Recomandare:

Alimentele din frigider trebuie acoperite sau împachetate întotdeauna, pentru a împiedica uscarea şi contaminarea celorlalte alimente.
Următoarele sunt potrivite pentru ambalare:
- Pungi şi folii etanşe din polietilenă;
- Recipiente din plastic cu capac;
- Capace speciale din plastic cu elastic;
- Folie de aluminiu.

Congelarea şi păstrarea alimentelor congelate

Compartimentul congelator este destinat congelării şi păstrării alimentelor.

Important!

Temperatura din compartimentul congelator trebuie să fie de –12 °C sau mai rece înainte de a trece la congelarea alimentelor sau la păstrarea alimentelor deja congelate.
Nu congelați o cantitate prea mare la un

moment dat (maxim 1 kg per 24 ore).
Calitatea alimentelor se păstrează cel mai bine când sunt congelate complet, cât mai repede posibil.
Lăsați alimentele calde să se răcească înainte de congelare. Căldura va duce la accelerarea acumulării de gheață şi la creşterea consumului de energie.
Vă rugăm să țineți cont de intervalele maxime de conservare a alimentelor specificate de producător.
Alimentele dezghețate care nu au fost preparate (gătite) nu mai pot fi congelate a doua oară.
Recipientele cu gaze sau lichide inflamabile pot avea scurgeri la temperaturi scăzute. Există pericol de explozie! Nu păstrați recipiente cu materiale inflamabile cum ar fi sprayuri, cartuşe de rezervă pentru extinctoare etc. în compartimentul congelator.
Sticlele şi cutiile cu băuturi nu trebuie introduse în congelator. Acestea pot crăpa când conținutul lor se congelează, iar băuturile carbogazoase pot chiar exploda! Nu păstrați niciodată limonadă, sucuri, bere, vin, vin spumos etc. în compartimentul congelator.
Toate alimentele trebuie ambalate ermetic înainte de congelare, ca să nu se usuce şi să nu-şi piardă aroma şi pentru ca mirosurile să nu se amestece cu ale celorlalte alimente congelate.

Atenție!

Nu atingeți alimentele congelate cu mâinile ude. Mâinile se pot lipi de alimente şi se pot produce leziuni ale pielii.
Aşezați alimentele ambalate pe podeaua compartimentului congelator. Alimentele necongelate nu trebuie să le atingă pe cele deja congelate, pentru că alimentele congelate pot începe să se dezghețe.

Recomandări:

Următoarele sunt potrivite pentru ambalarea alimentelor congelate:
pungi şi ambalaj din polietilenă pentru congelator; recipiente speciale pentru bunuri congelate; folie de aluminiu foarte groasă.
Următoarele sunt potrivite pentru etanşarea pungilor şi a ambalajelor:
cleme de plastic, benzi de cauciuc sau bandă adezivă.
Evacuați aerul din pungă înainte de etanşare; aerul facilitează uscarea alimentelor congelate.
Faceți pachetele cât mai plate, deoarece acestea se congelează mai repede.
Nu umpleți recipientele pentru alimente congelate până la vârf cu lichid sau alimente tip pastă, pentru că lichidele se dilată pe durata congelării.

Prepararea cuburilor de gheață

Umpleți tava pentru cuburi de gheață până la 3/4 cu apă rece, puneți-o în compartimentul congelator şi lăsați-o să se congeleze.
Pentru a desface cuburile de gheață, fie înclinați tava pentru cuburi de gheață, fie o țineți câteva secunde sub robinetul de apă.

Important!

Nu încercați niciodată să eliberați o tavă de gheață congelată de compartimentul congelator utilizând obiecte ascuțite sau cu vârf, deoarece puteți deteriora circuitul de răcire. Utilizați răzuitoarea de plastic.

Dezgheţarea

Frigiderul se dezgheaţă automat

Peretele spate al frigiderului se acoperă cu gheaţă atunci când compresorul funcţionează şi se dezgheaţă atunci când compresorul este oprit. Apa obţinută ca urmare a dezgheţării se evaporă singură.

Dezgheţarea compartimentului congelator

Pe durata utilizării când uşa compartimentului congelator este deschisă, umezeala se depune în compartimentul congelator sub formă de gheaţă. Îndepărtaţi această gheaţă din când în când cu răzuitoarea moale de plastic. Sub nicio formă nu utilizaţi obiecte dure sau ascuţite pentru a îndepărta gheaţa.
Compartimentul congelator trebuie dezgheţat întotdeauna în momentul în care stratul de gheaţă a atins o grosime de aproximativ 4 millimetri; totuşi, cel puţin odată pe an. Se recomandă să dezgheţaţi aparatul când conţine puţine alimente sau chiar deloc.

Avertizare!

Nu utilizaţi aparate electrice de încălzire sau alte mijloace artificiale, diferite de cele recomandate în aceste instrucţiuni de funcţionare, pentru a accelera procesul de dezgheţare.
Nu utilizaţi spray-uri pentru dezgheţare, acestea pot fi periculoase pentru sănătatea dvs. şi/sau conţin substanţe care afectează plasticul.

Atenţie!

Nu atingeţi alimentele congelate cu mâinile ude. Mâinile se pot lipi de alimente şi se pot produce leziuni ale pielii.
Scoateţi alimentele congelate, înfăşuraţi-le în mai multe straturi de ziar şi puneţi-le, acoperite, într-un loc răcoros.
Stingeţi aparatul şi scoateţi-l din priză, sau scoateţi siguranţa sau închideţi întrerupătorul circuitului.

Recomandare:

Puteţi accelera dezgheţarea apei în compartimentul congelator şi puteţi închide uşa. Îndepărtaţi bucăţile de gheaţă căzute înainte de a se dezgheţa de tot.
După dezgheţare, curăţaţi bine compartimentul congelator (vedeţi "Curăţarea şi întreţinerea").

Oprirea aparatului

Pentru a opri aparatul, rotiţi butonul de reglare a temperaturii pe poziţia "0".

Dacă aparatul nu este utilizat o perioadă mai lungă de timp:

Scoateţi toate pachetele refrigerate.
Opriţi aparatul prin rotirea butonului de reglare a temperaturii pe poziţia "0".
Scoateţi ştecherul din priză sau opriţi aparatul sau decuplaţi siguranţa de la panou sau închideţi întrerupătorul.
Curăţaţi bine (vedeţi secţiunea "Curăţarea şi întreţinerea").
Lăsaţi uşa deschisă pentru a preveni formarea mirosurilor neplăcute.

Întreţinerea şi curăţarea

Din motive de igienă, interiorul aparatului, inclusiv accesoriile de interior, trebuie curăţate cu regularitate.

Avertizare!

Aparatul nu trebuie conectat la reţeaua electrică pe durata curăţării.
Pericol de şoc electric! Înainte de curăţare, stingeţi şi scoateţi ştecherul din priză, sau închideţi sau scoateţi întrerupătorul circuitului sau siguranţa.
Niciodată nu curăţaţi aparatul cu un aparat de curăţat cu aburi. Umezeala acumulată pe componentele electrice reprezintă un pericol de şoc electric!
Vaporii fierbinţi pot duce la deteriorarea componentelor din plastic.
Aparatul trebuie să fie uscat înainte de a fi utilizat din nou.

Important!

Uleiurile eterice şi solvenţii organici pot ataca componentele din plastic, de exemplu
sucul de lămâie sau sucul de la coaja de protocală;
acidul butiric;
substanţe de curăţare care conţin acid acetic.
Nu permiteţi ca asemenea substanţe să intre în contact cu componentele aparatului.
Nu utilizaţi substanţe de curăţare abrazive.
Scoateţi alimentele congelate şi alimentele din frigider. Înfăşuraţi alimentele congelate în mai multe straturi de ziar. Păstraţi-le într-un loc rece, bine acoperit.
Dezgheţaţi compartimentul congelator înainte de curăţare
(vedeţi secţiunea @Dezgheţarea@).
Stingeţi aparatul şi scoateţi ştecherul din priză, sau închideţi sau scoateţi întrerupătorul circuitului sau siguranţa.
Curăţaţi aparatul şi accesoriile de interior cu o cârpă şi apă caldă. Se pot utiliza de asemenea detergenţi de spălat vase disponibili în comerţ.
După curăţare ştergeţi cu apă curată şi uscaţi.
Depunerea de praf pe condensator măreşte consumul de energie.
De aceea, curăţaţi bine condensatorul din spatele aparatului odată pe an cu o perie moale sau un aspirator.
Verificaţi orificiul de evacuare a apei de pe peretele spate al frigiderului.
După ce totul este uscat, puneţi aparatul din nou în funcţiune.

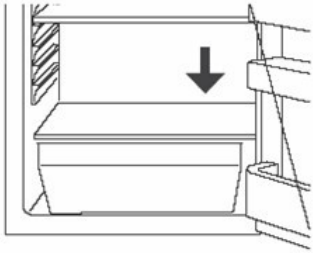

Sfaturi pentru economisirea energiei

Nu instalaţi aparatul în apropierea aragazelor, radiatoarelor sau a altor surse de căldură.
Temperaturile ambiente ridicate duc la funcţionarea mai frecventă a compresorului.
Asiguraţi o circulaţie şi o evacuare suficientă a aerului la baza aparatului şi în partea din spate a aparatului. Niciodată nu acoperiţi orificiile de aerisire.
Nu puneţi alimente calde în aparat. Lăsaţi alimentele calde să se răcească mai întâi.
Lăsaţi deschisă uşa doar atât cât este nevoie.
Nu setaţi temperatura mai rece decât este nevoie.
Puneţi alimentele congelate în frigider pentru a se dezgheţa. Răceala alimentelor congelate va fi utilizată apoi pentru a răci frigiderul.
Păstraţi întotdeauna curat condensatorul, care emite căldură (grătarul de metal din partea posterioară a aparatului).

Detectarea defecţiunilor

Remedierea defecţiunilor

Următoarele piese de schimb pot fi comandate de la centrul dvs. de service local AEG. Le puteţi monta dvs. pe acestea, fără a avea o îndemânare deosebită sau instruire specială, de exemplu:
compartimentul pentru unt/brânză,
suporturi pentru ouă,
grătare de uşă,
sertare pentru legume şi fructe,
grătare pentru depozitare.
O funcţionare defectuoasă poate fi cauzată numai de o mică dereglare, pe care o puteţi remedia dvs. înşivă utilizând instrucţiunile

următoare. Nu efectuați nicio altă activitate asupra aparatului dacă informațiile următoare nu vă oferă asistență în cazul dvs. specific.

Important!

Reparațiile la frigidere/congelatoare pot fi efectuate numai de specialişti de service autorizați. Reparațiile necorespunzătoare pot creşte semnificativ pericolele pentru utilizator. Dacă aparatul dvs. are nevoie de reparații, vă rugăm consultați distribuitorul dvs. de specialitate sau centrul de service local.

Problemă	Cauză posibilă	Remediere
Aparatul nu funcționează.	Aparatul nu este pornit.	Porniți aparatul.
	Ştecherul de rețea nu este introdus sau este introdus prea puțin.	Introduceți ştecherul în priză.
	Siguranța s-a ars sau este defectă.	Verificați siguranța, înlocuiți dacă este nevoie.
	Priza este defectă.	Defecțiunile prizei trebuie remediate de un electrician.
Aparatul răceşte prea mult.	Temperatura este setată prea rece.	Rotiți temporar butonul de reglare a temperaturii pe o setare mai caldă.
Alimentele sunt prea calde.	Temperatura nu este bine reglată.	Vă rugăm consultați secțiunea "Pornirea inițială".
	Uşa a fost deschisă o perioadă lungă de timp.	Deschideți uşa doar atât cât este necesar.
	O cantitate mare de alimente calde a fost pusă în aparat în ultimele 24 de ore.	Rotiți temporar butonul de reglare a temperaturii pe o setare mai rece.
	Aparatul se află lângă o sursă de căldură.	Vă rugăm consultați secțiunea "Locul de instalare".
Iluminatul interior nu funcționează.	Becul este defect.	Vă rugăm consultați secțiunea "Înlocuirea becului".
Depunere masivă de gheață, posibil şi pe garnitura uşii.	Garnitura uşii nu este etanşă la aer (posibil după inversarea sensului de deschidere a uşii).	Încălziți cu grijă secțiunile neetanşe ale garniturii uşii cu un uscător de păr (pe o setare rece). În acelaşi timp aşezați garnitura încălzită a uşii cu mâna, astfel încât să se aşeze corespunzător.
Zgomote neobişnuite.	Aparatul nu este aşezat uniform.	Reglați din nou picioruşele.
	Aparatul atinge peretele sau alte obiecte.	Deplasați aparatul uşor.
	O componentă, de exemplu o conductă, din partea din spate a aparatului atinge o altă parte a aparatului sau peretele.	Dacă este nevoie, îndoiți uşor componenta care blochează.
Compresorul nu porneşte imediat după modificarea setării de temperatură.	Acest lucru este normal, nu a apărut nicio eroare.	Compresorul porneşte după o perioadă de timp.
Apă pe podea sau pe rafturile de păstrare.	Orificiul de evacuare a apei este blocat.	Vedeți secțiunea "Curățarea şi întreținerea".

Înlocuirea becului

Avertizare!
Există riscul de şoc electric! Înainte de a înlocui becul, stingeți aparatul şi scoateți-l din priză, sau scoateți siguranța sau închideți întrerupătorul circuitului.
Caracteristicile becului: 220~240 V, max. 15 W
Pentru a opri aparatul, rotiți butonul de reglare a temperaturii pe poziția "0".
Scoateți ştecherul din priză.
Pentru a înlocui becul, desfaceți şurubul.
Apăsați capacul becului aşa cum se prezintă şi glisați-l înapoi.
Înlocuiți becul defect.
Puneți la loc capacul becului şi şurubul.
Puneți frigiderul din nou în funcțiune.

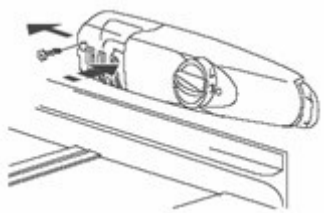

Zgomote pe durata funcționării

Următoarele zgomote sunt caracteristice aparatelor de refrigerare:

Clicuri

De fiecare dată când compresorul porneşte şi se opreşte, se aude un clic.

Zumzet

Imediat ce compresorul începe să funcționeze, puteți auzi un zumzet.

Fierbere/

Când agentul frigorific curge prin conducte, puteți auzi

Stropire

zgomote specifice fierberii sau stropirii. Chiar şi după ce compresorul a fost oprit, acest zgomot poate fi auzit o perioadă scurtă de timp.

Оглавление

Уважаемый покупатель 138
Важные инструкции по технике безопасности.....139
Назначение.....139
Перед первым включением 139
Хладагент 140
Безопасность детей.....140
Повседневная эксплуатация.....140
В случае неисправности 140
Удаление транспортировочной упаковки.....141
Установка.....141
Место установки 141
Вашему холодильнику требуется воздух. 141
Перевешивание дверцы.....141
Изменения над дверцей морозильной камеры.....143
Перед первым включением 143
Описание прибора 143
Включение и регулировка температуры.....144
Внутренние принадлежности.....145
Полки/решетчатые подставки 145
Приготовление кубиков льда 146
Размораживание.....146
Холодильник размораживается автоматически.....146
Размораживание морозильного отделения 146
Выключение прибора 147
Если прибором не будут пользоваться в течение длительного периода.....147
Чистка и уход 147
Советы по экономии электроэнергии...148
Устранение проблем.....149
Устранение неисправностей 149
Замена лампочки 151
Шум при работе 151
Пощелкивание 151
Гул 151
Звук лопающихся пузырьков/ 151
Всплески 151

Уважаемый покупатель

Перед тем как приступать к использованию Вашего нового холодильника-морозильника, просим Вас внимательно ознакомиться с настоящим руководством по эксплуатации. Оно содержит важные указания по безопасной эксплуатации, установке и уходу за прибором.
Просим Вас сохранять это руководство для консультаций в будущем. В случае передачи прибора другому владельцу передайте ему это Руководство.
Примечания, важные для обеспечения Вашей безопасности или правильной работы прибора, сопровождаются предупреждающим треугольным символом и/или соответствующими предупредительными словами **(Предупреждение!, Осторожно!, Внимание!!)**. Просим Вас тщательно следовать им.

Этим символом сопровождается дополнительная информация о работе и использовании прибора.
Рекомендации и примечания по экономичному и экологичному использованию прибора помечены символом листа клевера.
В разделе "Устранение проблем" руководства по эксплуатации содержатся указания по устранению возможных неисправностей.
Если этих указаний окажется недостаточно, обращайтесь в свой местный сервисный центр.

Отпечатано на бумаге, полученной в результате экологически приемлемых техпроцессов Тот, кто экологически думает, действует соответственно...

Важные инструкции по технике безопасности

Данные предостережения приведены в интересах Вашей безопасности. Убедитесь, что Вы полностью поняли их перед установкой или эксплуатацией прибора. Ваша безопасность имеет первоочередную важность. Если Вы не уверены в значении этих предупреждений, обращайтесь за помощью в сервисный центр.

Назначение

Холодильник предназначен для эксплуатации в домашних условиях. Он служит для охлаждения и замораживания пищевых продуктов, хранения замороженных продуктов, а также - для выработки пищевого льда. Если прибор используется в каких-либо целях, отличных от тех, для которых он предназначен, изготовитель не несет никакой ответственности за возможный ущерб, явившийся результатом такого использования.
По соображениям безопасности внесение каких-либо изменений в конструкцию холодильника запрещается. Если Вы используете холодильник в коммерческих целях или в целях, отличных от охлаждения или замораживания пищевых продуктов, или хранения замороженных продуктов, изготовитель не принимает ответственность за возможные неисправности.

Перед первым включением

Убедитесь, что прибор не стоит на электрическом шнуре.

Внимание:

Если шнур поврежден, он должен быть заменен авторизованным или квалифицированным техником на шнур того же типа. Проверьте прибор на отсутствие транспортных повреждений Ни в коем случае не включайте в сеть поврежденный прибор! При обнаружении какого-либо повреждения обратитесь к продавцу.

ПРЕДУПРЕЖДЕНИЕ - Не перекрывайте вентиляционные отверстия в корпусе прибора или во встроенной конструкции.
ПРЕДУПРЕЖДЕНИЕ - Не используйте для ускорения процесса размораживания механические устройства или другие средства за исключением рекомендованных изготовителем.
ПРЕДУПРЕЖДЕНИЕ - Не допускайте повреждения холодильного контура.
ПРЕДУПРЕЖДЕНИЕ - Этот прибор не предназначен для использования маленькими детьми или инвалидами, кроме случаев, когда эти лица находятся под присмотром ответственного лица, обеспечивающего безопасность использования прибора.
Следите за тем, чтобы маленькие дети не играли с прибором.
ПРЕДУПРЕЖДЕНИЕ - Данный прибор не предназначен для эксплуатации лицами (в том числе детьми) с ограниченными физическими, сенсорными или умственными способностями или с недостаточным опытом или знаниями без присмотра лица, отвечающего за их безопасность, или получения от него соответствующих инструкций, обеспечивающих безопасную эксплуатацию. Необходимо следить за тем, чтобы дети не играли с прибором.
ПРЕДУПРЕЖДЕНИЕ - Утилизация данного прибора должна выполняться только в авторизованном центре утилизации отходов. Не подвергайте прибор воздействию пламени.
ПРЕДУПРЕЖДЕНИЕ - В случае повреждения сетевого шнура он должен быть заменен специальным, за которым следует обращаться к изготовителю или в сервисный центр.

Хладагент

В холодильном контуре прибора содержится газообразный хладагент. Обеспечьте, чтобы никакие компоненты холодильного контура не оказались поврежденными во время транспортировки и установки.
При транспортировке и установке прибора следите за тем, чтобы не допустить повреждений каких-либо компонентов холодильного контура.
В случае повреждения холодильного контура:
не допускайте использования открытого пламени и источников воспламенения; тщательно тщательно проветрите помещение, в котором установлен прибор.

Безопасность детей

Упаковочные материалы (например, полиэтиленовая пленка, полистирол) могут быть опасными для детей. Опасность удушения! Держите все упаковочные материалы вне досягаемости детей! Перед утилизацией старых приборов выведите их из строя. Выньте сетевой шнур из розетки, обрежьте его и удалите или сломайте защелки и пружины конструкции, если таковые имеются. Таким образом будет исключена возможность того, что, играя, дети захлопнут изнутри дверцу прибора и окажутся в ловушке (опасность удушения!) или попадут в другие опасные ситуации.
Дети часто не осознают опасностей, исходящих от электробытовых приборов. Поэтому необходимо чтобы Вы обеспечили за детьми постоянный присмотр и не позволяли им играть с прибором!

Повседневная эксплуатация

Емкости с огнеопасными газами или жидкостями при низких температурах могут дать утечку.
Имеется опасность взрыва! Не храните в холодильной/морозильной камере какие-либо емкости с огнеопасными материалами, например, жестяные банки с аэрозолем, кассеты для перезарядки огнетушителей и т.п.
Нельзя помещать в морозильную камеру бутылки и жестяные банки.
При замерзании содержимого они могут лопнуть, а напитки с высоким содержанием углекислоты - даже взорваться! Ни в коем случае не храните в морозильной камере лимонад, соки, пиво, вина, шампанское и т.д.
Не берите в рот кубики льда сразу после того, как достали их из морозильной камеры. Очень холодный лед может примерзнуть к губам или языку и вызвать ожог.
Не касайтесь замороженных продуктов влажными руками. Руки могут к ним примерзнуть.
Внимание: не включайте в холодильнике никакие электроприборы (мороженицы, миксеры и т.п.).
Перед тем как приступать к чистке прибора, всегда выключайте его и вынимайте вилку сетевого шнура из розетки или вынимайте предохранители/отключайте рубильник на распределительном щите Вашей квартиры.
Вынимая вилку из розетки, никогда не тяните за шнур, всегда беритесь рукой за саму вилку.

В случае неисправности

В случае возникновения неисправности вначале просмотрите раздел «Устранение проблем». Если приведенная там информация не поможет, не пытайтесь выполнять ремонт самостоятельно. Ни при каких обстоятельствах не пытайтесь отремонтировать прибор самостоятельно. Ремонт, выполненный неопытными лицами, может привести к серьезной неисправности или травме. Обращайтесь в свой сервисный центр.

Удаление транспортировочной упаковки

Сам прибор и его внутренние принадлежности скреплены для обеспечения их сохранности при транспортировке клейкой лентой.

Удалите клейкую ленту с левой и правой сторон дверцы. Остатки клейкого слоя можно удалить уайт-спиритом.
Удалите клейкую ленту и все элементы упаковки внутри прибора.

Установка

Место установки

Прибор следует устанавливать в хорошо вентилируемом сухом помещении.
Температура воздуха в помещении оказывает существенное влияние на расход электроэнергии прибором и эффективность его работы.
Поэтому прибор не следует подвергать воздействию прямого солнечного света; устанавливать вблизи кухонных плит, радиаторов отопления или других источников тепла;
только в таком помещении, температура в котором соответствует его климатическому классу.
Климатический класс прибора указан на табличке технических данных, установленной внутри холодильной камеры с левой стороны.
Прибор должен быть установлен так, чтобы была доступна розетка, в которую он включен.
В следующей таблице показано, какая температура окружающей среды соответствует каждому климатическому классу:

Климатический класс	Для окружающей температуры
SN	+ +10 - +32°C
N	+ +16 - +32°C
ST	+ +16 - +38°C
T	+ +16 - +43°C

Если данный холодильник устанавливается рядом с другим холодильником или морозильником, во избежание образования конденсата на его наружных поверхностях расстояние между ними должно быть не менее 5 см.

Вашему холодильнику требуется воздух.

С целью обеспечения корректной работы данный прибор должен быть установлен в сухом помещении, вдали от источников тепла, напр., кухонных плит, радиаторов отопления, бойлеров, а также не подвергаться действию прямых солнечных лучей.
Вы также должны обеспечить свободную циркуляцию воздуха сзади прибора и над ним. Между верхом прибора и любой кухонной мебелью над ним должно быть не меньше 100 мм.
Или, как альтернатива, должно быть 50 мм над верхом прибора и по 25 мм с каждой его стороны.

Перевешивание дверцы

У этого холодильника есть возможность открывания дверцы, как справа, так и слева. Этот прибор поставлен Вам с дверцей, открывающейся слева. Если Вам потребуется изменить направление открывания, выполните следующие инструкции.

Примечание:

Все снятые детали следует сохранить для возможного перевешивания дверцы.

➢ **Перевешивание дверцы холодильника**

1. Вывинтите шурупы (11).
2. Держа дверцу открытой, поднимите одну сторону верхней крышки, сдвиньте ее (10) вперед и снимите с блока (9) верхней крышки, а затем задвиньте нижний блок (8).
3. Вывинтите два винта (6), крепящие верхнюю петлю (5) к верху правой стороны корпуса.
4. Осторожно поднимите дверцу и положите на что-нибудь мягкое, чтобы не поцарапать.
5. Выньте заглушку (7) и вставьте в незакрытое отверстие на правой стороне прибора. Убедитесь, что заглушка плотно вошла в отверстие.
6. Вывинтите два винта (6), крепящие нижнюю петлю (2) на правой стороне прибора.
7. Снимите резьбовую регулировочную переднюю ножку (4) и переставьте на правую сторону, как показано на рисунке внизу.
8. Установите дверцу на ее новое место, убедившись, что штыри вошли во втулки (отверстия) в нижней части рамы.
9. Закрепите верхнюю петлю (5), ранее вынутую во время выполнения пункта 3, на левой стороне прибора. Убедитесь, что штырь вошел во втулку (отверстие) в верхней части рамы.
10. Завинтите (не затягивайте) нижнюю левую петлю (2); болты затяните только тогда, когда дверца будет закрыта и выровнена.
11. Вставьте заглушку (7) в открытые отверстия (с правой стороны).
12. Прикрепите декоративную накладку (8) на правую сторону верхней крышки прибора (10).
13. Держа дверцу открытой, поднимите одну сторону верхней крышки, сдвиньте ее (10) вперед и снимите с блока (9) верхней крышки, а затем задвиньте нижний блок (8). Держа дверцу открытой, поднимите одну сторону верхней крышки, сдвиньте (10) назад, чтобы временно зафиксировать блок (9).
14. После того, как верхняя крышка будет собрана, закройте дверцу и прикрепите верхнюю крышку (10) винтом (11).

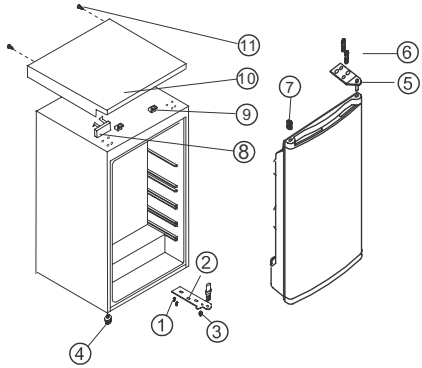

1 Винт
2 Нижняя петля
3 верхняя петля
4 Регулируемая нижняя ось
5 Регулируемая верхняя ось
6 Винт
7 Заглушка
8 Декоративная накладка
9 Блок верхней крышки
10 Верхняя крышка
11 Шуруп

Изменения над дверцей морозильной камеры

Приоткройте дверцу морозильной камеры. Маленькой отверткой надавите на пружину в отверстии нижней опоры двери несколько вверх и выньте опору вместе с дверцей.

Колпачок (M) вставьте на противоположную сторону.
Поверните дверцу морозильной камеры на 1800 и вставьте нижнюю опору в углубление дверцы.
Приподнимите дверцу морозильной камеры, вставьте в верхнюю опору и в то же самое время вставьте нижнюю опору дверцы в квадратное отверстие.
Осторожные покачайте дверцу морозильной камеры вверх-вниз; вставить дверцу будет легче.

Перед первым включением

Перед первым включением необходимо вымыть изнутри прибор и все его принадлежности (см. раздел: «Чистка и уход»).

Описание прибора

Внешний вид прибора

1. Отделения для масла/сыра и формочку для яиц.
2. Дверная полка
3. Полка для бутылок
4. Ящики для овощей
5. Полки для хранения продуктов
6. Регулятор температуры
7. Морозильное отделение
8. Табличка с техническими данными

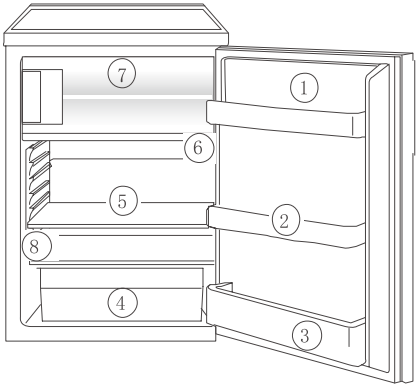

Включение и регулировка температуры

Включите вилку в розетку с защитным заземлением. При открывании холодильной камеры включается ее внутреннее освещение.
Регулятор температуры находится на правой стороне холодильной камеры.
Положение «0» означает: Выкл.
При повороте регулятора в направлении "1 " холодильный модуль включится и затем будет работать автоматически.
Положение «1» означает:
самую высокую температуру, т.е. самую теплую.
Положение «7» (крайнее) означает:
Самую низкую температуру, т.е. самую холодную.

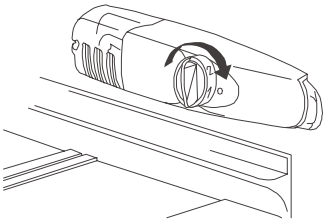

Температуры в холодильной и морозильной камерах нельзя регулировать по отдельности.
При низкой температуре в помещении, т.е. около 16°C, следует устанавливать положение '1'. При температуре в помещении около 25°C, установите положение '2'.
Если Вам нужна более низкая температура, выберите положение '3' или '4'. При таком положении Вы можете быть уверены, что свежие продукты будут надежно заморожены, а в морозильной камере будет поддерживаться температура -18°C .
Если требуется быстро заморозить свежие продукты, поверните регулятор в положение ‘7’, но следите, чтобы температура в холодильной камере не упала ниже 0°C. Вы также должны будете своевременно повернуть регулятор в положение '3’ или ’4’.

Внимание!

Высокая температура в помещении (например, летом) и нахождение регулятора в «холодном» положении ('6' или '7') может привести к тому, что компрессор будет работать постоянно. Почему это так: когда температура в помещении высока, компрессор должен работать постоянно, чтобы поддерживать низкую температуру внутри прибора. Холодильник не сможет размораживаться, т.к. автоматическое размораживание возможно, лишь когда компрессор не работает (см. также раздел «Размораживание»). В результате этого на задней стенке холодильной камеры нарастет толстый слой льда.
В таком случае поверните регулятор температуры обратно, в более "теплое" положение, т.е. '3' или '4'. При таком положении регулятора компрессор будет включаться и выключаться как обычно, а также восстановится нормальное размораживание.

Внутренние принадлежности

Полки/решетчатые подставки

В комплект Вашего прибора входят стеклянные или пластмассовые полки и решетчатые подставки - количество их зависит от модели.
Одну из полноразмерных полок следует вставить в самые нижние направляющие - расположенные над контейнерами для фруктов и овощей - и держать их там постоянно.
Высоту полок для хранения можно регулировать:
Чтобы сделать это, выдвиньте полку так, чтобы ее можно было повернуть вверх или вниз, и выньте.
Чтобы установить полку на требуемую высоту, проделайте эту процедуру в обратном порядке.

Правильное расположение продуктов

1. Сливочное масло и сыр
2. Презервы
3. Напитки
4. Сыр, фрукты и овощи
5. Мясо, копченая колбаса, вареное мясо, молокопродукты
6. Приготовленные продукты, выпечка, презервы
7. Отделение для замороженных/ замораживания продуктов

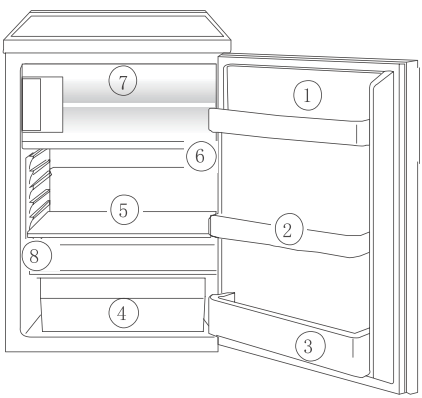

Рекомендация:

продукты в холодильной камере всё время должны быть накрыты или упакованы, чтобы они не высыхали и не пахли другими продуктами.
Для упаковки подходит следующее:
- Герметичные полиэтиленовые пакеты и обертки;
- Пластмассовые контейнеры с крышками;
- Специальные пластмассовые пакеты с резинкой;
- Алюминиевая фольга.

Замораживание и хранение замороженных продуктов питания
Морозильное отделение предназначено для замораживания и хранения продуктов.

Внимание!

Перед тем, как укладывать в это отделение продукты для замораживания или уже замороженные, температура в нем должна быть не выше -12°C.
Не укладывайте для замораживания слишком много продуктов за один раз (не более 1 кг за сутки).
Качество замороженных продуктов будет тем выше, чем ближе они будут расположены к испарителю и чем быстрее заморожены.
Дайте время теплым продуктам остыть перед замораживанием. Их теплота станет причиной повышенного образования льда и увеличит потребление электроэнергии.
Пожалуйста, соблюдайте максимально допустимое время хранения, указанное производителем.
Оттаявшие продукты, которые не были через некоторые время приготовлены к употреблению в пищу, ни в коем случае не должны замораживаться повторно.
Емкости с огнеопасными газами или жидкостями при низких температурах могут дать утечку. Имеется опасность взрыва! Нельзя хранить в морозильной

камере контейнеры с огнеопасными материалами, такие как аэрозоли, элементы огнетушителей, и т.п.
Бутылки и жестяные емкости в морозильную камеру помещать нельзя. При замерзании содержимого они могут лопнуть, а напитки с высоким содержанием углекислоты - даже взорваться! Нельзя хранить в морозильной камере газированные прохладительные напитки, соки, пиво, игристые и обычные вина.
Перед замораживанием все продукты должны быть герметично упакованы так, чтобы они не высохли или не потеряли свой аромат, и, с другой стороны, не передали свой запах другим находящимся в камере продуктам.

Внимание!

Не касайтесь замороженных продуктов влажными руками. Пальцы могут прилипнуть, и Вы получите ожог.
Упакованные продукты складывайте на дно морозильной камеры. Не допускайте, чтобы свежие незамороженные продукты касались уже замороженных продуктов во избежание размораживания последних.

Рекомендации:

Для упаковки замороженных продуктов подходит следующее:

- пакеты для замораживания и полиэтиленовые обертки;
- специальные жестяные банки для замороженных продуктов;
- особо толстаяалюминиевая фольга.

Следующее подходит для герметизации пакетов и оберток:
пластмассовые скрепки, резиновая лента.
Перед закрыванием удалите воздух из пакета; наличие воздуха способствует высыхания прдуктов.
Придавайте пакетам плоскую форму - в таком виде они быстрее заморозятся.
Жестяные банки не заполняйте жидкими или пастообразными продуктами доверху, т.к. жадкости при замораживании расширяются.

Приготовление кубиков льда

Наполните ванночку для льда холодной водой на 3/4, поместите ее в морозильную камеру и дайте воде замерзнуть.
Чтобы отделить кубики льда друг от друга, согните ванночку или на несколько секунд поставьте ее под проточную воду.

Внимание!

Ни в коем случае не пытайтесь отделить ванночку для льда, примерзшую к дну морозильной камеры, с помощью острых или остроконечных предметов Используйте пластиковый скребок.

Размораживание

Холодильник размораживается автоматически

Задняя стенка холодильной камеры покрывается льдом, когда компрессор работает, и оттаивает, когда он отключается. Вода от растаявшего льда испаряется сама собой.

Размораживание морозильного отделения

Во время работы и при открытой дверце морозильной камеры влага осаждается на ее стенках в виде инея. Этот иней следует время от времени удалять мягким пластмассовым скребком. Ни в коем случае не используйте твердые или

острые предметы.
Морозильную камеру требуется размораживать, когда слой инея достигает 4 мм; либо не реже, чем раз в год.
Размораживать морозильную камеру рекомендуется, когда в приборе либо немного продуктов, либо вообще нет.

Внимание!

Не пользуйтесь для ускорения процесса размораживания нагревательными либо какими-либо другими механическими или прочими устройствами за исключением рекомендованных в этом руководстве.
Не пользуйтесь размораживающими аэрозолями, т.к. они могут быть опасными для вашего здоровья, и/или в них могут быть вещества, могущие повредить пластмассовое покрытие.

Внимание!

Не касайтесь замороженных продуктов влажными руками. Пальцы могут прилипнуть, и Вы получите ожог.
Выньте из отделения замороженные продукты, заверните их в несколько слоев газетной бумаги и поместите в прохладное место.
Выключите прибор и выньте вилку из сетевой розетки, либо отключите рубильник.

Рекомендация:

Можно ускорить размораживание морозильной камеры и закрыть дверцы.
Выньте кусочки льда, которые уже отпали, но еще не полностью растяали.
После размораживания тщательно протрите морозильную камеру (см. раздел «Чистка и уход»).

Выключение прибора

Чтобы выключить прибор, поверните регулятор температуры в положение "O".

Если прибором не будут пользоваться в течение длительного периода

Выньте все продукты.
Выключите прибор, повернув регулятор температуры в положение "O".
Выньте вилку сетевого шнура из розетки или выньте предохранители/отключите рубильник на распределительном щите Вашей квартиры.
Тщательно промойте камеры (см. раздел «Чистка и уход»).
Оставьте дверцу открытой, чтобы воздух внутри не застаивался.

Чистка и уход

По гигиеническим соображениям необходимо регулярно мыть прибор изнутри, в том числе, его внутренние принадлежности.

Внимание!

При выполнении чистки прибор должен быть отключен от сети электропитания. Опасность поражения электрическим током! Перед чисткой прибора выключите его и выньте вилку сетевого шнура из розетки или выньте предохранители/отключите рубильник на распределительном щитке Вашей квартиры.
Ни в коем случае не используйте для чистки прибора паровые чистящее устройства. Влага может скапливаться на электрических компонентах, создавая опасность поражения электрическим током!
Горячий пар может привести к повреждению пластмассовых деталей.
К моменту нового включения прибора он должен высохнуть.

Внимание!

Эфирные масла и органические растворители могут повредить пластмассовые детали; к таким веществам, в частности, относятся.
лимонный сок или сок из апельсиновых шкурок;
масляная кислота;
чистящие средства, содержащие уксусную

кислоту.
Не допускайте попадания таких веществ на детали прибора.
Не используйте никакие абразивные чистящие средства.
Выньте замороженные продукты из морозильной камеры и продукты из холодильной камеры. Заверните замороженные продукты в несколько слоев газетной бумаги. Поместите в прохладное место и хорошо накройте сверху.
Перед чисткой разморозьте морозильную камеру
(см. раздел «Размораживание»).
Выключите прибор и выньте вилку сетевого шнура из розетки или выньте предохранители/отключите рубильник на распределительном щитке Вашей квартиры.
Мойте сам прибор и его внутренние принадлежности тряпкой, смоченной в теплой воде. Можно также использовать имеющиеся в продаже средства для мытья посуды.
После мытья, протрите холодильник тряпкой, смоченной в чистой воде, и насухо вытрите.
Скопление пыли на конденсаторе приводит к увеличению потребления электроэнергии.
Поэтому раз в год чистите конденсатор, расположенный с задней стороны прибора, мягкой щеткой или пылесосом.
Проверьте состояние сливного отверстия на задней стенке холодильника.
После того, как всё высохнет, прибор можно опять включать.

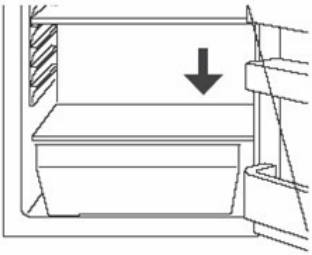

Советы по экономии электроэнергии

Не устанавливайте прибор вблизи кухонных плит, радиаторов отопления или других источников тепла. Более высокая температура воздуха вблизи холодильника приводит к более частому включению и более продолжительной работе компрессора.
Обеспечьте достаточную циркуляцию воздуха, а также возможность удаления воздуха из прибора у основания и с его задней стороны. Никогда не перекрывайте вентиляционные отверстия.
Не помещайте в прибор теплые продукты. Вначале дайте им остыть.
Держите дверцу открытой не больше времени чем необходимо.
Не устанавливайте более низкую, чем необходимо температуру.
Размораживайте замороженные продукты в холодильной камере. При этом холод от замороженных продуктов будет передаваться холодильной камере.
Постоянно содержите в чистоте выделяющий тепло конденсатор - металлическую решетку, расположенную с задней стороны Вашего прибора

Устранение проблем

Устранение неисправностей

Запасные части:
Следующие запасные части можно заказать в Вашем сервисном центре AEG. Вы можете установить их самостоятельно, для этого не требуются ни специальные навыки, ни обучение. К таким частям относятся, например:
отделение для сливочного масла/сыра,
формочки для яиц,
дверные решетки,
ящики для фруктов/овощей,
решетки для хранения продуктов.
Причиной некорректной работы холодильника может явиться незначительная неисправность, которую Вы сможете самостоятельно устранить с помощью последующих указаний. Если в Вашем конкретном случае приведенная информация не поможет, не выполняйте никаких дополнительных действий.

Внимание!

Ремонт холодильников/морозильников должен выполняться только квалифицированными специалистами. Неквалифицированный ремонт представляет значительную опасность для пользователя. Если Вашему прибору требуется ремонт, обращайтесь к своему дилеру или в Ваш сервисный центр.

Проявление неисправности	Возможная причина	Способ устранения
Прибор не работает.	Прибор не включен.	Включите прибор.
	Вилка не вставлена в розетку или отошла.	Вставьте вилку сетевого шнура в розетку.
	Предохранитель перегорел или неисправен.	Проверьте предохранитель и замените его в случае необходимости.
	Розетка неисправна.	Неисправности сети электропитания должны быть устранены электриком.
Прибор слишком сильно охлаждает продукты.	Задана слишком низкая температура.	Установите регулятор температуры на более высокое значение.
Продукты слишком теплые.	Неверно выставлена температура.	См. раздел "Перед первым включением".
	Дверца была открыта в течение продолжительного времени.	Открывайте дверцу только на необходимое время.
	В последние 24 часа в прибор было помещено большое количество теплых продуктов.	На некоторое время установите регулятор температуры на более холодную температуру.
	Прибор установлен вблизи источника тепла.	См. раздел "Место установки".
Не работает внутреннее освещение.	Неисправна лампочка.	См. раздел «Замена лампочки».
Образование толстого слоя инея, возможно, и на прокладке дверцы.	Прокладка дверцы негерметична (возможно, после перевешивания дверцы).	Осторожно нагрейте прокладку дверцы в местах утечек феном для волос (температура не должна быть слишком высокой). Одновременно вручную придайте прокладке нужную форму для того, чтобы она села в свое гнездо.
Необычный шум.	Прибор не выровнен.	Отрегулируйте положение ножек холодильника.
	Прибор касается стены или других предметов.	Слегка сдвиньте прибор.
	Какой-то из компонентов, расположенных с задней стороны прибора, например какая-нибудь трубка, касается другой его детали или стены.	При необходимости осторожно изогните соответствующий компонент, чтобы высвободить его.
После изменения заданной температуры компрессор включается не сразу.	Это нормальное явление, оно не является неисправностью.	Компрессор включится через некоторое время.
Вода на полу или полках.	Засорилось сливное отверстие.	См. раздел «Чистка и уход».

Замена лампочки

Внимание!

Опасность поражения электрическим током! Перед тем как приступать к замене лампочки, выключите прибор и выньте вилку сетевого шнура из розетки или выньте предохранители/отключите рубильник на распределительном щите Вашей квартиры.
Параметры лампочки: 220 - 240 В, макс. 15 Вт
Чтобы выключить прибор, поверните регулятор температуры в положение "O".
Выньте вилку сетевого шнура из розетки.
Чтобы заменить лампочку, вывинтите винт.
Надавите на плафон лампочки и вдвиньте.
Замените неисправную лампочку.
Поставьте на место плафон и завинтите винт.
Снова включите холодильник.

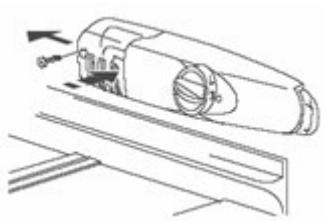

Шум при работе

Следующие шумы являются для холодильных приборов нормальными:

Пощелкивание

При включении или выключении компрессора можно услышать щелчок.

Гул

Когда компрессор работает, можно услышать его гул.

Звук лопающихся пузырьков/

При прохождении хладагента по тонким трубкам можно услышать

Всплески

звук лопающихся пузырьков или всплески. Эти звуки могут быть слышны еще даже какое-то время после выключения компрессора.

Inhoudsopgave

Geachte klant 152
Belangrijke veiligheidsinstructies.....153
Bedoeld gebruik.....153
Voor het eerste gebruik 153
Belangrijk:.....153
Koelgas 153
Veiligheid van kinderen 154
Dagelijkse werking.....154
In geval van een storing 154
Verpakking verwijderen 154
Installatie 155
Installatielocatie.....155
Uw koelkast heeft lucht nodig.....155
Omkeerbaarheid van de deur.....155
De deur van het vriesvak verplaatsen 156
Voor het eerste gebruik 157
Beschrijving van het apparaat 157
Opstarten en thermostaat.....157
Toebehoren interieur.....158
Invriezen en bewaren van
diepvriesproducten 158
Ijsblokjes maken.....159
Ontdooien.....159
De koelkast ontdooit automatisch.....159
Het vriesvak ontdooien.....159
Het apparaat uitschakelen.....160
Reiniging en onderhoud 160
Tips voor energiebesparing 161
Problemen oplossen.....161
Het lampje vervangen.....163
Geluiden tijdens de werking 163

Geachte klant

Lees deze gebruiksaanwijzing zorgvuldig door voordat u uw nieuwe koelkast/vriezer installeert en gebruikt. Dit document bevat belangrijke informatie voor het veilige gebruik, installatie en onderhoud van het apparaat.
Berg deze gebruiksaanwijzing voor toekomstige verwijzing op. Geef dit document door aan een eventueel nieuwe eigenaar van het apparaat.
Opmerkingen die belangrijk zijn voor uw veiligheid of voor de juiste werking van het apparaat worden benadrukt met een waarschuwingsdriehoek en/of met de signaalwoorden **(Waarschuwing!, Opgelet!, Belangrijk!)**. Volg de volgende aanwijzingen zorgvuldig op.

Aanvullende informatie met betrekking tot de bediening en praktische toepassingen van het apparaat verschijnen na dit symbool.
Nuttige tips voor het economisch en milieuvriendelijk verstandige gebruik van het apparaat worden gemarkeerd met een klaverblad.
Dit document bevat instructies voor het oplossen door de gebruiker van mogelijke storingen in het hoofdstuk 'Problemen oplossen'.
Als deze instructies niet afdoende zijn, kunt u contact opnemen met de lokale serviceafdeling.

Gedrukt op milieuvriendelijk papier. Hij die ecologisch denkt, handelt ernaar!

Belangrijke veiligheidsinstructies

Deze waarschuwingen zijn opgesteld voor uw veiligheid. Zorg dat u ze volledig begrijpt voordat u het apparaat installeert of gebruikt. Uw veiligheid is uiterst belangrijk. Als u niet zeker weet wat deze waarschuwingen betekenen, neemt u contact op met de serviceafdeling voor hulp.

Bedoeld gebruik

De koelkast is bedoeld voor huishoudelijk gebruik. Het is geschikt voor het koelen, invriezen en opslaan van bevroren voedsel en ook voor het maken van ijs. Als het apparaat wordt gebruikt voor doeleinden anders dan het bedoelde gebruik of onjuist wordt gebruikt, kan geen aansprakelijkheid door de fabrikant worden geaccepteerd voor wat voor schade dan ook.
Om veiligheidsredenen zijn modificaties of wijzigingen aan de koelkast niet toegestaan. Als u de koelkast in een commerciële toepassing of voor doeleinden anders dan het koelen, invriezen of opslaan van bevroren voedsel wilt gebruiken, accepteert de fabrikant geen aansprakelijkheid voor wat voor schade dan ook.

Voor het eerste gebruik

Zorg ervoor dat het apparaat niet op het netsnoer staat.

Belangrijk:

Als het netsnoer is beschadigd, moet het worden vervangen door bevoegd of gekwalificeerd personeel met een speciaal snoer van hetzelfde type. Controleer het apparaat op transportschade. Onder geen enkele omstandigheid mag een beschadigd apparaat aangesloten worden. Neem in geval van schade contact op met uw leverancier.
WAARSCHUWING - Houd de ventilatieopeningen altijd vrij van obstructies; dit geldt zowel voor losstaande als ingebouwde modellen.
WAARSCHUWING - Gebruik geen mechanische of kunstmatige middelen om het ontdooiproces te versnellen, behalve die middelen die door de fabrikant zijn aanbevolen.
WAARSCHUWING - Let op dat u het koelcircuit niet beschadigt.
WAARSCHUWING - Dit apparaat is niet bedoeld om gebruikt te worden door jonge kinderen of onervaren personen, tenzij zij onder toezicht van een verantwoordelijk persoon staan, die garandeert dat zij het apparaat veilig kunnen gebruiken.
Houd kinderen uit de buurt om te voorkomen dat ze met het apparaat spelen.
WAARSCHUWING - Dit apparaat is niet bedoeld voor gebruik door personen (waaronder begrepen kinderen) met verminderde fysieke, zintuiglijke vermogens of een gebrek aan ervaring en kennis, tenzij dit onder toezicht gebeurt van een voor hun veiligheid verantwoordelijke persoon of tenzij zij van een dergelijke persoon instructie hebben ontvangen over het gebruik van het apparaat.
Houd kinderen uit de buurt om te voorkomen dat ze met het apparaat gaan spelen.
WAARSCHUWING - Wanneer een oud apparaat wordt afgedankt, mag dit alleen worden afgegeven aan een bevoegd afvalinzamelstation. Niet aan een vlam blootstellen.
WAARSCHUWING - Als het netsnoer beschadigd is, moet dit vervangen worden door een speciale kabel of kabelsamenstel die verkrijgbaar zijn bij de fabrikant of diens servicevertegenwoordiger.

Koelgas

Het koelgas bevindt zich in het koelcircuit van dit apparaat.
Controleer of de onderdelen van het koelcircuit tijdens transport en installatie van het apparaat niet beschadigd zijn geraakt.
Controleer of de onderdelen van het koelcircuit tijdens transport en installatie van het apparaat niet beschadigd zijn geraakt.

Indien het koelcircuit beschadigd is: vermijden; grondig ventileren.

Veiligheid van kinderen

Verpakkingsmaterialen (zoals plasticfolie en polystyreen) kunnen een gevaar opleveren voor kinderen.
Verstikkingsgevaar! Houd alle verpakkingsmateriaal buiten het bereik van kinderen! Maak het oude apparaat onbruikbaar voordat u deze afdankt. Haal de stekker uit het stopcontadct, knip het netsnoer door en verbreek of verwijder de veer- of boutvergrendelmechanismen als deze aanwezig zijn. Hiermee kan worden voorkomen dat spelende kinderen zichzelf niet kunnen opsluiten in het apparaat (verstikkingsgevaar) of in andere gevaarlijke situaties terecht komen.
Kinderen herkennen de gevaren die bij elektrische apparaten horen vaak niet. Zorg daarom dat er voldoende toezicht is en laat kinderen niet spelen met het apparaat!

Dagelijkse werking

Verpakkingen met ontvlambare gassen of vloeistoffen kunnen bij lage temperaturen gaan lekken.
Dit veroorzaakt explosiegevaar! Bewaar geen verpakkingen met ontvlambare materialen zoals bijvoorbeeld spuitbussen, nieuwe vullingen voor brandblussers enz. in de koelkast en/of vriezer.
Flessen en blikken mogen niet in de vriesruimte geplaatst worden. Deze kunnen openbarsten wanneer de inhoud bevriest, koolzuurhoudende dranken kunnen zelfs ontploffen! Bewaar nooit limonade, sap, bier, wijn, mousserende wijn enz. in de vriesruimte.
Steek niet gelijk het ijs of de ijsblokjes vanuit het vriesvak in uw mond. Het zeer koude ijs kan aan uw lippen of tong vastvriezen en verwondingen veroorzaken.
Raak diepvriesproducten nooit aan met natte handen. Uw handen kunnen dan aan de producten vastvriezen.
Gebruik geen elektrische apparaten (bijv. elektrische ijsmachine, mixer enz.) in de koelkast.
Voordat u het apparaat gaat reinigen, dient u het apparaat eerst uit te schakelen of de stekker uit het stopcontact te halen of de zekering uit te schakelen of te verwijderen. Trek de stekker altijdaan de stekker uit het stopcontact, niet aan het snoer.

In geval van een storing

Als een storing optreedt in het apparaat, kijk dan eerst in het hoofdstuk @Problemen oplossen. @ van deze instructies. Als de gegeven informatie uw probleem niet verhelpt, dient u niet zelf reparaties aan het apparaat uit te voeren. In geen geval mag u het apparaat zelf repareren. Reparaties die door niet-deskundige personen uitgevoerd worden, kunnen tot schade of letsel leiden. Neem contact op met onze serviceafdeling.

Verpakking verwijderen

Het apparaat en de interieurbevestigingen zijn beschermd tijdens het vervoer.
Trek aan het plakband aan de linker- en rechterkant van de deur. U kunt de restanten met wat spiritus verwijderen.
Verwijder al het plakband en verpakkingsmaterialen van het interieur van het apparaat.

Installatie

Installatielocatie

Het apparaat mag alleen geïnstalleerd worden in een goed geventileerde, droge kamer.
De omgevingstemperatuur heeft effect op het energieverbruik en de efficiënte prestatie van het apparaat.
Het apparaat mag daarom niet aan direct zonlicht worden blootgesteld;
Het mag niet nabij radiatoren, kooktoestellen of andere warmtebronnen worden geplaatst;
Het mag alleen geïnstalleerd worden op een plaats, waar de omgevingstemperatuur overeenkomt met de klimaatclassificatie waarvoor het apparaat is ontworpen.
De klimaatklassificatie bevindt zich op het typeplaatje in de koelkast aan de linkerwand
Het apparaat moet zodanig geplaatst worden dat de stekker bereikbaar is.
De volgende tabel toont welke omgevingstemperatuur juist is voor elke klimaatklassificatie:

Klimaatklassificatie	omgevingstgemperatuur
SN	+ 10 tot +32°C
N	+ 16 tot +32°C
ST	+ 16 tot +38°C
T	+ 16 tot +43°C

Als het koelapparaat naast een andere koelkast of vriezer is geplaatst, is een speling van 5 cm aan elke zijde vereist, om de vorming van condens aan de buitenkant van het apparaat te voorkomen.

Uw koelkast heeft lucht nodig.

Voor de juiste werking moet dit apparaat in een droge kamer geïnstaleerd worden, ver verwijderd van warmtebronnen, bijv. kooktoestellen, radiatoren, boilers en direct zonlicht.
U moet ervoor zorgen dat lucht vrij kan circuleren aan de achterkant en de bovenkant van het kastje. Tussen de bovenkant van het kastje en een bovenhangend keukenmeubel moet een ruimte van 100 mm zitten.
Hou als alternatief een ruimte van 50 mm open tussen de bovenkant van het keukenkastje en elke bovenhangende keukenmeubel en een opening van 25 mm aan elke zijde van het apparaat.

Omkeerbaarheid van de deur

Deze koelkast biedt de mogelijkheid voor het links of rechts openen van de deur. Dit apparaat is in de fabriek ingesteld op het openen van de deur vanaf de linkerkant. Om de draairichting van de deur te veranderen, gaat u als volgt te werk:

OPMERKING:

Alle verwijderde onderdelen moeten bewaard blijven om het omdraaien te kunnen uitvoeren.

➢ **Koelkastdeur omdraaien**

1. Verwijder de schroefnagels (11).
2. Houd de deur geopend, til het uiteinde van de bovenste afdekking op en duw het (10) naar voren en verwijder het van het blok (9) op de bovenste afdekking, en verplaats vervolgens het onderblok (8).
3. Verwijder de twee schroeven (6) die het bovenste scharnier (5) aan de rechterkant van het keukenkastje bevestigen.
4. Til de deur voorzichtig eruit en plaats hem op een zachte ondergrond om krassen te voorkomen.
5. Verwijder de plug (7) en verplaats deze naar de onbedekte opening aan de rechterkant van de eenheid. Druk de plug stevig in de opening.
6. Verwijder de twee schroeven (6) die het onderste scharnier (2) aan de rechterkant van de eenheid bevestigen.
7. Verwijder het voorbeen voor het waterpas maken van het schroeftype (4) en verplaats het naar de rechterkant zoals weergegeven in de afbeelding hiernaast.
8. Zet de deur op de nieuwe plaats en zorg ervoor dat de pen in de bus aan de het onderste framegedeelte (opening) komt.
9. Maak het bovenste scharnier (5) die u eerder in stap 3 verwijderde, weer vast aan de linkerkant van de eenheid. Zorg ervoor dat de pen in de bus aan het bovenste framegedeelte (opening) komt.
10. Draai het onderste scharnier (2) losjes

vast en draai de bouten niet vast, totdat de deur is gesloten en waterpas hangt.

11. Plaats de plug (7) op de onbedekte openingen (rechterkant).
12. Bevestig het decoratieblok (8) aan de rechterkant op de bovenste afdekplaat (10).
13. Houd de deur geopend, til het uiteinde van de bovenste afdekking op en duw het (10) naar voren en verwijder het van het blok (9) op de bovenste afdekking, en verplaats vervolgens het onderblok (8). Houd de deur geopend, til het uiteinde van de bovenste afdekking (10) op, trek het naar achteren om het blok (9) vast te maken.
14. Na het bevestigen van de bovenste afdekking, sluit u de deur en bevestigt u de bovenste afdekking (10) met de schroef (11).

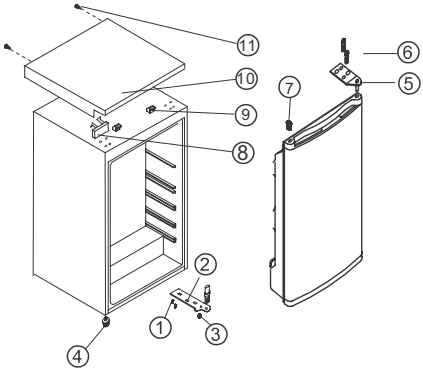

1. Schroef
2. Onderste scharnier
3. Bovenste scharnier
4. Afstelbaar laag voetje
5. Afstelbaar hoog voetje
6. Schroefbout
7. Plug
8. Decoratieblok
9. Het blok van de bovenste afdekking
10. Bovenste afdekplaat
11. Schroefnagel

De deur van het vriesvak verplaatsen

Zet de deur van het vriesvak op een kier. Druk met een kleine schroevendraaier de veer in de opening van de onderste deurlager iets omhoog en haal de deurlager samen met de deur eraf.

Plaats de afdekkap (M) op de tegenovergestelde zijde.
Draai de deur van het vriesvak 180 graden en bevestig de onderste deurlager in de onderste lageropening van de vriesvakdeur.
Til de deur van het vriesvak iets omhoog, plaats hem in de bovenste deurlager en steek tegelijkertijd de onderste deurlager in de vierkante opening.
Kleine afstellingen van de deur naar boven of naar onder maakt het bevestigen makkelijker.

Voor het eerste gebruik

Maak voor het eerste gebruik de binnenkant van het apparaat en alle toebehoren schoon (zie hoofdstuk: Onderhoud en reiniging).

Beschrijving van het apparaat

Overzicht van het apparaat

1. Boter/kaasvakken en verwijderbaar eierbakje
2. Opslagruimte in de deur
3. Flessenrek
4. Groentenladen
5. Legplateaus
6. Thermostaatknop
7. Vriesruimte
8. Typeplaatje

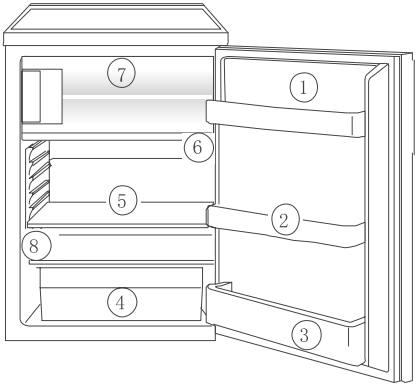

Opstarten en thermostaat

Steek de stekker in een geaard stopcontact. Als de deur van het koelkastcompartiment wordt geopend, gaat de binnenverlichting aan. De thermostaat bevindt zich aan de rechterkant van de koelruimte.

Instelling "0" betekent: Uitgeschakeld.

Draai rechtsom naar stand "1". De koelkast gaat aan en werkt nu automatisch.

Instelling "1" betekent:

Hoogste temperatuur, warmste instelling

Instelling "7" (einde-stop) betekent:

Laagste temperatuur, koudste instelling

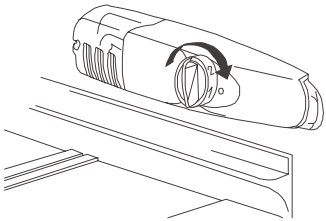

De temperaturen in de koelruimte en vriesruimte kunnen niet onafhankelijk geregeld worden.

Bij een lage omgevingstemperatuur van ongeveer 16°C, moet instelling "1" geselecteerd worden. Bij een omgevingstemperatuur van ongeveer 25°C, kiest u instelling "2".

Als u een lagere temperatuur wilt, selecteert u instellingen "3" of "4". Op deze instelling bent u er zeker van dat vers voedsel op betrouwbare wijze wordt ingevroren en dat de opslagtemperatuur van -18°C in de koelruimte wordt gehandhaafd.

Als u vers voedsel snel wilt invriezen, selecteert u instelling "7", wat garandeert dat de temperatuur in de koelruimte niet onder de 0°C komt. U dient daarna de thermostaatknop weer terug te zetten op instelling "3" of "4".

Belangrijk!

Hoge omgevingstemperaturen (bijv. op hete zomerdagen) en een koude instelling van de thermostaatknop (stand "6" of "7") laten de compressor continue werken.

Reden: wanneer de omgevingstemperatuur hoog is, moet de compressor continu werken om een lage temperatuur in het apparaat te houden. De koelkast kan niet ontdooien, omdat de functie automatisch ontdooien

van de koelkast alleen mogelijk is, als de compressor niet werkt (zie ook hoofdstuk 'Ontdooien'). Het gevolg is dat er een dikke laag ijs op de achterwand van de koelkast ontstaat.

Als dit gebeurt, draait u de thermostaatknop naar een warmere instelling (stand "3" of "4"). Op deze instelling wordt de compressor aan- en uitgeschakeld zoals gebruikelijk en wordt het automatisch ontdooien aanbevolen.

Toebehoren interieur

Legplateaus/draadroosters
Verschillende glazen legplateaus of legplateaus van kunststof en draadroosters worden bij uw apparaat meegeleverd - de verschillende modellen hebben elk hun eigen toebehorensamenstelling.
Een van de glazen legplateaus moet altijd in de onderste geleiders worden geschoven, boven de vakken voor fruit en groente, en deze moet daar blijven zitten.
De hoogte van de legplateaus is verstelbaar: Trek hiervoor het legplateau naar voren, totdat u het op en neer kunt bewegen en verwijderen.
Om het plateau op een andere hoogte terug te plaatsen, doet u hetzelfde in omgekeerde volgorde.

Juiste opslag

1. Boter en kaas
2. Conserven
3. Dranken
4. Kaas, fruit en groente
5. Vlees, salami, koude stukken, zuivelproducten
6. Kant-en-klaarmaaltijden, pasteien, conserven
7. Opslag ingevroren voedsel/voedsel invriezen

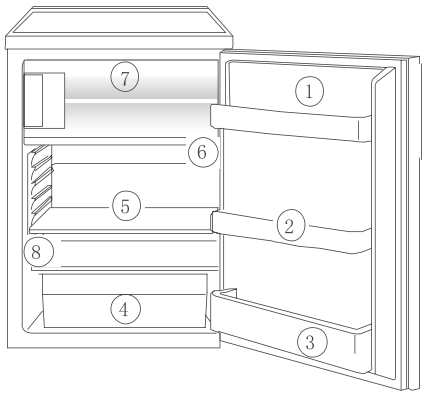

Tip:

Voedsel in de koelkast moet altijd afgedekt of verpakt zijn om uitdroging en het 'besmetten' van ander voedsel te voorkomen.
De volgende verpakkingsmaterialen zijn geschikt:
- Luchtdichte zakjes en folie van polyethyleen;
- Kunststof bakjes met deksel;
- Speciale kunststof deksels met elastiek;
- Aluminiumfolie.

Invriezen en bewaren van diepvriesproducten

De vriesruimte is voor het invriezen en bewaren van voedsel.

Belangrijk!

De temperatuur in het vriesvak moet minimaal -12 °C of kouder zijn voordat etenswaren kunnen worden ingevroren of al ingevroren voedsel kan worden bewaard.
Niet een te grote hoeveelheid voedsel tegelijkertijd invriezen (max. 1 kg per 24 uur).

De kwaliteit van de etenswaren blijft het best behouden wanneer deze zo snel mogelijk volledig ingevroren worden.
Laat warme etenswaren eerst afkoelen voordat u deze invriest. De warmte veroorzaakt meer ijsvorming en verhoogt het energieverbruik.
Let op de maximale bewaartijden, zoals door de fabrikant opgegeven.
Ontdooid voedsel dat niet verder bewerkt is (bereid tot een maaltijd) mag in geen geval opnieuw worden ingevroren.
Verpakkingen met ontvlambare gassen of vloeistoffen kunnen bij lage temperaturen gaan lekken. Dit veroorzaakt explosiegevaar! Bewaar geen verpakkingen met ontvlambare materialen zoals bijvoorbeeld spuitbussen, nieuwe vullingen voor brandblussers enz. in het vriesvak.
Flessen en blikken mogen niet in de vriesruimte geplaatst worden. Deze kunnen openbarsten wanneer de inhoud bevriest, koolzuurhoudende dranken kunnen zelfs ontploffen! Bewaar nooit limonade, sap, bier, wijn, mousserende wijn enz. in de vriesruimte.
Alle etenswaren moeten voor het invriezen luchtdicht verpakt worden; dit voorkomt uitdroging en smaakverlies, bovendien kunnen ze geen smaak op andere diepvriesproducten afgeven.

Let op!

Raak diepvriesproducten nooit aan met natte handen. Uw handen kunnen hieraan vastvriezen en verwondingen veroorzaken.
Leg het voedsel in de onderste lade van het vriesvak. Vers voedsel mag niet tegen al ingevroren voedsel liggen, om te voorkomen dat het ingevroren voedsel begint te ontdooien.

Tips:

De onderstaande verpakkingsmaterialen zijn geschikt voor het invriezen van voedsel:
invrieszakjes en folie van polyethyleen;
speciale bakjes voor ingevroren voedsel;
extra dik aluminiumfolie.
Hiermee kunt u zakjes en folie dichtmaken:
kunststof klemmen, elastiek van rubber of plakband.
Laat de lucht uit het zakje ontsnappen voordat u deze dicht maakt; lucht laat bevroren voedsel gemakkelijker uitdrogen.
Maak platte verpakkingen, deze vriezen sneller in.
Vul bakjes voor ingevroren voedsel nooit tot de rand met vloeibare of stroopachtige middelen, omdat vloeistof uitzet tijdens het invriesproces.

Ijsblokjes maken

Vul het bakje voor ijsblokjes driekwart met koud water, plaats deze in de vriesruimte en laat bevriezen.
U kunt de ijsblokjes er makkelijk uithalen door het bakje te buigen of het even onder koud stromend water te houden.

Belangrijk!

Probeer nooit een vastgevroren ijsblokjesbakje uit de vriesruimte te halen met een gepunt of scherp voorwerp, omdat u het koelcircuit zo kunt beschadigen. Gebruik de meegeleverde kunststof schraper.

Ontdooien

De koelkast ontdooit automatisch.

De achterwand van de koelkast raakt bedekt met ijs als de compressor werkt, en ontdooit weer als de compressor is uitgeschakeld.
Het dooiwater verdampt vanzelf.

Het vriesvak ontdooien

Tijdens het gebruik en wanneer de deur van de vriesruimte is geopend, wordt vocht in de vriezer afgezet als ijs. Verwijder dit ijs regelmatig met de zachte, kunststof schraper.
Gebruik nooit een hard of scherp voorwerp

om ijs te verwijderen.
De vriesruimte moet altijd ontdooid worden wanneer de ijslaag een dikte heeft bereikt van ong. 4 mm; of ten minste een keer per jaar. Het beste moment om de vriezer te ontdooien, is wanneer deze geen of weinig voedsel bevat.

Waarschuwing!

Gebruik geen elektrische verwarmingsmiddelen of mechanische of kunstmatige middelen om het ontdooiproces te versnellen, behalve die middelen die in deze gebruiksaanwijzing worden aanbevolen.
Gebruik geen ontdooisprays, omdat deze een gezondheidsgevaar opleveren en/of middelen bevat die kunststof beschadigen.

Let op!

Raak diepvriesproducten nooit aan met natte handen. Uw handen kunnen hieraan vastvriezen en verwondingen veroorzaken.
Verwijder al het ingevroren voedsel, wikkel het in een paar lagen krantenpapier en leg het op een koele plaats.
Schakel het apparaat uit en haal de stekker uit het stopcontact of haal de zekering los of schakel de circuitonderbreker uit.

Tip:

U kunt het ontdooiproces versnellen door warm water in de vriesruimte te zetten en de deur te sluiten. Verwijder stukken ijs die afbreken voordat het ontdooien voltooid is.
Maak de vriesruimte na het ontdooien grondig schoon (zie hoofdstuk "Onderhoud en reiniging").

Het apparaat uitschakelen

Draai de thermostaatknop op de stand "0" om het apparaat uit te schakelen.

Als het apparaat langere tijd niet gebruikt gaat worden:

Verwijder al het voedsel.
Draai de thermostaatknop op de stand "0" om het apparaat uit te schakelen.
Haal de stekker uit het stopcontact of schakel de stroomonderbreker of zekering uit.
Maak grondig schoon (zie hoofdstuk "Onderhoud en reiniging").
Laat de deur open zodat er geen nare geurtjes ontstaan.

Reiniging en onderhoud

Om hygiënische redenen moet het interieur van het apparaat, inclusief alle toebehoren, regelmatig grondig schoongemaakt worden.

Waarschuwing!

Het apparaat mag niet zijn aangesloten aan de netvoeding tijdens het schoonmaken.
Gevaar voor elektrische schokken! Voordat u het apparaat gaat schoonmaken, dient u het apparaat eerst uit te schakelen of de stekker uit het stopcontact te halen of de zekering uit te schakelen of te verwijderen.
Het reinigen van het apparaat met een stoomreiniger is niet toegestaan. Vocht kan zich in de elektrische onderdelen ophopen.
Gevaar voor elektrische schokken!
De hete damp kan leiden tot schade aan de kunststof onderdelen.
Het apparaat moet droog zijn voordat het weer in gebruik genomen wordt.

Belangrijk!

Etherische olieën en organische oplosmiddelen kunnen de kunststof onderdelen beschadigen, bijv.
citroensap of sinaasappelsap;
boterzuur (1-propaancarbonzuur);
schoonmaakmiddelen met azijnzuur.
Laat deze middelen niet in contact komen met de onderdelen van het apparaat.
Gebruik geen schuurmiddelen.
Verwijder ingevroren voedsel en het voedsel uit de koelruimte. Wikkel ingevroren voedsel in een paar lagen krantenpapier. Leg ze, goed bedekt, op een koele plek.
Ontdooi de vriesruimte voordat u gaat schoonmaken
(zie het hoofdstuk @Ontdooien@).
Schakel het apparaat uit en haal de

stekker uit het stopcontact, of schakel de circuitonderbreker of zekering uit.
Maak het apparaat en de toebehoren schoon met een zachte doek en lauwwarm water. De in de handel verkrijgbare machinewasmiddelen kunnen in deze machine worden gebruikt.
Na het schoonmaken altijd afdrogen met een zachte doek.
Ophoping van stof op de condensor verhoogt het energieverbruik.
Maak om deze reden de condensor aan de achterkant van het apparaat een keer per jaar schoon met een zachte borstel of stofzuiger.
Controleer de waterafvoeropening aan de achterkant van de koelkast.
Als alles droog is, kunt u het apparaat weer gebruiken.

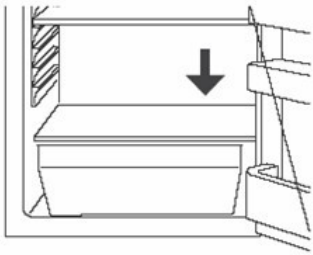

Tips voor energiebesparing

Het apparaat mag niet vlakbij kooktoestellen, radiatoren of andere warmtebronnen geplaatst worden. Hoge omgevingstemperaturen zorgen voor een langere en frequentere werking van de compressor.
Zorg voor voldoende ventilatie en uitlaatmogelijkheden onder in het apparaat en aan de achterwand. Laat de luchtcirculatieopeningen vrij.
Plaats geen warm voedsel in de koelkast. Laat warm voedsel eerst afkoelen.
Laat de deur niet onnodig lang open staan.
Stel de temperatuur niet kouder in dan noodzakelijk.
Zet ingevroren voedsel in de koelkast om te ontdooien. De kou van het ingevroren voedsel wordt gebruikt om de koelruimte te koelen.
Houd de hitte-emissiecondensor, het metalen rooster aan de achterwand van de koelkast, altijd schoon.

Problemen oplossen

Storingen verhelpen
Reserveonderdelen:
De volgende reserveonderdelen kunnen besteld worden bij uw lokale AEG Klantenservice. U kunt deze onderdelen zelf, zonder speciale vaardigheden of training, bevestigen, bijv.:
boter/kaasvak, eierbakje, deurschappen, fruit- en groenteladen, legplateaus.
Een storing kan al door een kleine fout veroorzaakt worden, die u zelf met behulp van de volgende instructies kunt verhelpen.

Voer geen andere werkzaamheden aan het apparaat uit, als de volgende informatie geen hulp biedt voor uw specifieke probleem.

Belangrijk!

Reparaties aan koelkasten/vriezers mogen alleen worden uitgevoerd door deskundige servicemonteurs. Onjuiste reparaties kunnen aanzienlijk gevaar voor de gebruiker opleveren. Als uw apparaat gerepareerd dient te worden, neemt u contact op met uw dealer of de lokale klantenservice.

Symptoom	Mogelijke oorzaak	Oplossing
Het apparaat werkt niet.	Het apparaat staat niet aan.	Schakel het apparaat in.
	De stekker zit niet of niet goed in het stopcontact.	Steek de stekker goed in het stopcontact.
	De zekering is gesprongen of is kapot.	Controleer de zekering, vervang indien nodig.
	Het stopcontact is defect.	Storingen aan het elektriciteitsnet moeten door een elektricien verholpen worden.
Het apparaat koelt te sterk.	De temperatuur is te laag ingesteld.	Draai de temperatuurregeling tijdelijk naar een warmere instelling.
Het voedsel is te warm.	De temperatuur is niet juist afgesteld.	Raadpleeg de informatie in hoofdstuk "Voor het eerste gebruik".
	De deur heeft te lang opengestaan.	Doe de deur alleen open wanneer het nodig is.
	Er werd de afgelopen 24 uur een grote hoeveelheid warme levensmiddelen in het apparaat geplaatst.	Draai de thermostaatknop tijdelijk naar een koudere instelling.
	Het apparaat staat vlakbij een warmtebron.	Raadpleeg de informatie in het hoofdstuk "Installatielocatie".
De binnenverlichting werkt niet.	Het lampje is kapot.	Raadpleeg de informatie in hoofdstuk "Het lampje vervangen".
Zware ijsvorming, mogelijk op de deurafdichting.	De deurafdichting is niet luchtdicht (mogelijk na het omkeren van de deur).	Verwarm de lekkende delen van de deurafdichting voorzichtig met een föhn (op de koude stand). Vorm tegelijkertijd de verwarmde deurafdichting zodanig met de hand dat deze nu luchtdicht is.
Ongebruikelijke geluiden.	Het apparaat staat niet waterpas.	Stel de voetjes af.
	Het apparaat staat tegen een muur of andere voorwerpen.	Verplaats het apparaat een stukje.
	Een onderdeel, bijv. een leiding, aan de achterkant van het apparaat raakt een ander onderdeel van het apparaat of de muur.	Buig indien nodig het onderdeel voorzichtig weg.
De compressor start niet onmiddellijk na het wijzigen van de temperatuurinstelling.	Dit is normaal, er is geen storing.	De compressor start na enige tijd.
Er ligt water op de vloer of legplateaus	De waterafvoeropening is verstopt.	Zie hoofdstuk "Onderhoud en reiniging".

Het lampje vervangen

Waarschuwing!
Gevaar op elektrische schokken! Voordat u het lampje gaat vervangen, moet u het apparaat uitschakelen of de stekker uit het stopcontact halen, of de zekering loshalen of de circuitonderbreker uitschakelen.
Gegevens lampje: 220~240 V, max. 15 W
Draai de thermostaatknop op de stand "0" om het apparaat uit te schakelen.
Trek de stekker uit het stopcontact.
Draai de schroef los om het lampje te vervangen.
Druk het kapje zoals getoond in en schuif het naar achter.
Vervang het kapotte lampje.
Plaats het kapje en de schroef terug.
Zet de koelkast weer in werking.

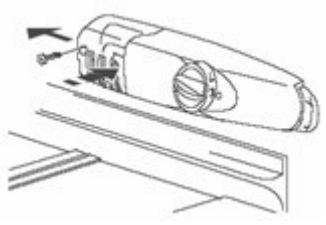

Geluiden tijdens de werking

De volgende geluiden zijn kenmerkend voor koelapparaten:

Klikken

Als de compressor in- of uitschakelt, kan er een klik worden gehoord.

Zoemen

Zodra de compressor in werking is, kunt u hem horen zoemen.

Borrelen/

Wanneer koelvloeistof in de dunnen leidingen stroomt kunt u dit horen.

Spatten

Borrelende of spattende geluiden Zelfs nadat de compressor is uitgeschakeld, kunnen deze geluiden nog een tijdje gehoord worden.

Indhold

Kære kunde 164
Vigtige oplysninger om sikkerhed 165
Anvendelsesformål 165
Inden første start 165
Kølemiddel 165
Børns sikkerhed 165
Daglig brug 166
Ved funktionsfejl 166
Fjerne transportemballagen 166
Installation 166
Installationssted 166
Køleskabet skal have luft 167
Vending af dør 167
Inden første start 168
Vende fryseafdelingens dør 168
Beskrivelse af apparatet 168
Start og indstilling af temperatur 168
Indvendigt tilbehør 169
Opbevaringshylder/trådbakker 169
Fremstilling af isterninger 170
Afrimning 171
Køleskabet er selvafrimende 171
Afrimning af fryseafdelingen 171
Sådan slukkes der for apparatet 171
Hvis apparatet ikke skal bruges i længere tid 171
Rengøring og vedligeholdelse 171
Energispareråd 172
Fejlfinding 172
Afhjælpning af funktionsfejl 172
Udskiftning af pære 174
Lyde under driften 174
Klik 174
Brummen 174
Boblen 174
Plasken 174

Kære kunde

Læs betjeningsvejledningen grundigt igennem, før du tager køleskabet/fryseren i brug. Den indeholder vigtige oplysninger om sikkerhed ved brug, installation og vedligeholdelse af apparatet.
Gem betjeningsvejledningen, så du kan slå op i den. Giv den videre, hvis apparatet skifter ejer.
Oplysninger, der er vigtige for sikkerheden eller apparatets korrekte funktion, er markeret med en advarselstrekant og/eller signalord **(Advarsel!, Bemærk!, Vigtigt!!).**
Overhold nøje det følgende.
Dette symbol står ud for supplerende oplysninger om apparatets betjening og praktiske brug.
Råd og oplysninger om økonomisk og miljøvenlig brug af apparatet er mærket med kløverbladet.
Afsnittet om fejlfinding i betjeningsvejledningen giver råd om, hvordan du selv kan afhjælpe eventuelle funktionsfejl.
Kontakt det lokale servicecenter, hvis denne vejledning ikke hjælper.

Trykt på papir fremstillet med miljøvenlige processer - den, der tænker økologisk, handler også derefter…

Vigtige oplysninger om sikkerhed

Disse advarsler gives af hensyn til sikkerheden. Det er vigtigt, at du helt har forstået dem, før du installerer eller bruger apparatet. Din egen sikkerhed går frem for alt. Kontakt kundeservice og spørg dem til råds, hvis du er usikker på, hvad disse advarsler betyder.

Anvendelsesformål

Køleskabet er beregnet til brug i private husholdninger. Det er velegnet til køling, frysning og opbevaring af frostvarer, samt til at lave is. Hvis apparatet bruges ukorrekt eller til andre formål end det er beregnet til, fralægger producenten sig ethvert ansvar for eventuelle følgeskader.
Af sikkerhedsgrunde må køleskabet ikke ændres eller ombygges. Hvis du bruger køleskabet erhvervsmæssigt eller til andre formål end køling, frysning eller opbevaring af frostvarer, fralægger producenten sig ethvert ansvar for eventuelle følgeskader.

Inden første start

Pas på, at apparatet ikke står på netledningen.

Vigtigt:

Hvis netledningen er defekt, skal den udskiftes af en aut. servicetekniker eller installatør, og med en specialledning af samme type. Efterse apparatet for transportskader. Sæt aldrig et beskadiget apparat til lysnettet! Kontakt forhandleren, hvis du konstaterer skader.
ADVARSEL - Sørg for, at der er frit gennemtræk gennem udluftninger, både i apparatets kabinet og i et evt. indbygningselement.
ADVARSEL - Brug ikke mekaniske redskaber eller andre kunstige hjælpemidler til at fremskynde optøningen, medmindre de er anbefalet af producenten.
ADVARSEL - Kølekredsløbet må ikke beskadiges.
ADVARSEL - Apparatet er ikke beregnet til at bruges af små børn eller svagelige, med mindre den person, der har ansvaret for deres sikkerhed, først har sikret sig, at de kan bruge apparatet på forsvarlig vis. Mindre børn skal holdes under opsyn for at sikre, at de ikke leger med apparatet.
ADVARSEL - Apparatet er ikke beregnet til at bruges af personer (herunder børn) med nedsat fysisk, sensorisk eller psykisk funktionsevne, eller som mangler den nødvendige erfaring eller viden, med mindre den, der har ansvaret for deres sikkerhed, først har instrueret dem eller har kontrolleret, at de kan betjene det korrekt. Hold øje med børn for at sikre, at de ikke leger med apparatet.
ADVARSEL - Når apparatet kasseres, skal det afleveres på en godkendt genbrugsstation. Må ikke udsættes for åben ild.
ADVARSEL - Hvis netledningen er defekt, skal den udskiftes med en specialledning eller -enhed, der bestilles hos producenten eller dennes forhandler.

Kølemiddel

Kølegassen er indesluttet i apparatets kølekreds.
Sørg for, at ingen af kølekredsens komponenter kan tage skade under transport og installation.
Sørg for, at ingen af kølekredsens komponenter kan tage skade under transport og installation af apparatet.
Hvis kølekredsen skulle blive beskadiget: Undgå åben ild og antændelseskilder;
Luft grundigt ud i det lokale, hvor apparatet står.

Børns sikkerhed

Emballagen (f.eks. plastfilm, polystyren) kan være farlig for børn.
Der er fare for kvælning. Hold emballagematerialet væk fra børn! Når el-

apparater kasseres, skal de først gøres ubrugelige. Tag stikket ud af kontakten, klip netledningen af, og ødelæg eller fjern eventuelle låsefjedre eller -kroge. På den måde sikrer du, at børn ikke kan komme til at smække sig inde i apparatet under leg (med fare for kvælning) eller komme i andre farlige situationer.
Tit er børn ikke klar over de farer, der kan være ved husholdningsapparater. Derfor er det vigtigt, at der bliver holdt øje med dem, og at de aldrig får lov at lege med apparatet!

Daglig brug

Beholdere med brandfarlige gasser eller væsker kan lække ved lav temperatur.
Fare for eksplosion! Opbevar aldrig beholdere med brandfarlige stoffer (f.eks. spraydåser, refiller til ildslukkere o.l.) i køleskabet og/eller fryseren.
Flasker og dåser må ikke lægges i fryseafdelingen. De kan revne, når indholdet fryser, og læskedrikke med højt kulsyreindhold kan endda eksplodere!
Opbevar aldrig sodavand, saft, øl, vin, sekt og lignende i fryseafdelingen.
Put ikke is eller isterninger i munden, når de lige er taget ud af fryseafdelingen. Meget kold is kan fryse fast i læber eller tunge, så der opstår skader.
Rør ikke ved frostvarer med våde hænder. Hænderne kan fryse fast til pakken.
Start aldrig el-apparater (f.eks. ismaskine, mixer osv.) inde i køleskabet.
Inden apparatet rengøres, skal du altid enten slukke for det og tage stikket ud eller fjerne sikringen eller slukke på tavlen.
Tag aldrig stikket ud ved at trække i ledningen. Hold altid på selve stikket.

Ved funktionsfejl

Hvis der skulle optræde en funktionsfejl: Læs først afsnittet @Fejlfinding @ i brugsanvisningen. Hvis rådene i dette afsnit ikke hjælper: Lad være med selv at forsøge at reparere noget. Forsøg aldrig selv på at reparere apparatet. Reparationer udført af ukyndige personer kan medføre alvorlig fejlfunktion og ulykker. Kontakt det lokale servicecenter.

Fjerne transportemballagen

Apparatet og dets indvendige dele er beskyttet under transporten.
Træk klæbestrimlen på dørens venstre og højre side af. Eventuelle limrester kan fjernes med terpentin.
Fjern al tape og emballagedele indvendig i apparatet.

Installation

Installationssted

Apparatet skal opstilles i et velventileret, tørt lokale.
Strømforbrug og driftsøkonomi påvirkes af omgivelsernes temperatur.
Derfor bør apparatet ikke udsættes for direkte sollys;
Må ikke installeres ved siden af radiatorer, komfurer eller andre varmekilder;
må kun installeres et sted, hvor omgivelsestemperaturen svarer til den klimaklasse, som apparatet er beregnet til.
Klimaklassen fremgår af typeskiltet, der sidder indvendig i apparatet, på venstre side.
Apparatet skal placeres, så der er adgang til stikket.
Følgende tabel viser de omgivelsestemperaturer, der svarer til hver klimaklasse:

Klimaklasse	for omgivelsestemperaturer på
SN	+ 10 til +32°C
N	+ 16 til +32°C
ST	+ 16 til +38°C
T	+ 16 til +43°C

Hvis køleskabet installeres ved siden af et andet køleskab eller en fryser, skal der være et mellemrum på mindst 5 cm til hver side. Ellers kan der dannes kondens udvendig på apparatet.

Køleskabet skal have luft.

For at kunne virke korrekt skal apparatet placeres i en tør atmosfære, i god afstand fra varmekilder som komfurer, radiatorer, kedler og direkte sollys.
Sørg også for, at luften kan cirkulere frit omkring kabinettets top og bagside. Hvis der skal være et skab over apparatet, skal der mindst være 100 mm mellem apparatets topplade og skabets underside.
En anden mulighed er at nøjes med 50 mm mellem apparatets topplade og skabet ovenover og i stedet lade en afstand på 25 mm være fri på begge sider af apparatet.

Vending af dør

Køleskabsdøren kan enten åbnes fra venstre eller højre side. Fra fabrikken har apparatet en dør, der åbner fra venstre side. Hvis døren skal vendes, gør du som beskrevet nedenfor.

BEMÆRK:

Gem alle de dele, du tager af. De skal bruges, når du genmonterer døren.

➢ **Vending af køleskabsdør**

1. Fjern boltene (11).
2. Hold døren åben, løft bagenden af toppladen, skub den (10) fremefter, og tag den af stopklodsen (9) øverst på kabinettet, og flyt klodsen i bunden (8).
3. Fjern de to bolte (6), der fastgør øverste hængsel (5) på højre side af kabinettets top.
4. Løft forsigtigt døren, og læg den på et blødt underlag, så den ikke bliver ridset.
5. Fjern proppen (7), og sæt den i det åbne hul i apparatets højre side. Sørg for at trykke proppen godt ned i hullet.
6. Fjern de to skruer (6) der fastgør nederste hængsel (2) på apparatets højre side.
7. Fjern det forreste skrueben (4), og flyt det over i højre side, som vist på tegningen.
8. Sæt døren på den nye placering, og sørg for, at tappen kommer ind i bøsningen i rammens nederste del (hul).
9. Skru det øverste hængsel (5), der blev fjernet under pkt. 3, på apparatets venstre side. Sørg for, at tappen går ind i bøsningen i rammens øverste kant (hul).
10. Skru nederste venstre hængsel delvist på (2), men vent med at stramme skruerne, til døren er blevet lukket og er sat i vater.
11. Sæt proppen (7) på de åbne huller (højre side).
12. Sæt pynteklodsen (8) i på højre side af toppladen (10).
13. Hold døren åben, løft bagenden af toppladen, skub den (10) fremefter, og tag den af stopklodsen (9) øverst på kabinettet, og flyt klodsen i bunden (8). Hold døren åben, løft bagenden af toppladen, træk den bagud (10), så den griber ind i stopklodsen (9).
14. Når toppladen er monteret, lukkes døren, og toppladen fastgøres (10) med skruen (11).

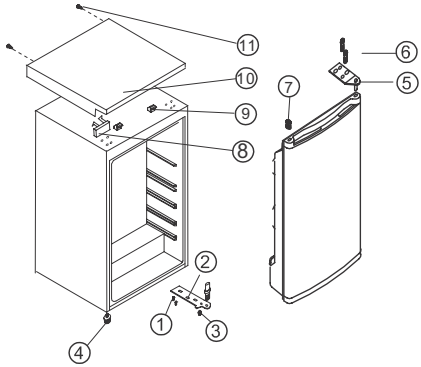

1 Skrue
2 Nederste hængsel
3 Øverste hængsel
4 Stilleskrue, nederst
5 Stilleskrue, øverst
6 Bolt
7 Prop
8 Pynteklods
9 Stopklods til topplade
10 Topplade
11 Bolt

Inden første start

Inden apparatet tages i brug, vaskes det indvendig, inkl. tilbehørsdele (se under: Vedligeholdelse og rengøring).

Vende fryseafdelingens dør

Åbn døren til fryseafdelingen lidt. Brug en lille skruetrækker, tryk lidt opad på fjederen i åbningen på dørens nederste bæring, og tag bæringen ud sammen med døren.

Sæt dækpladen (M) på i den modsatte side. Drej fryserdøren 180 grader, og sæt nederste bæring til døren i den tilsvarende åbning i fryserdøren.
Løft lidt op i fryserdøren, sæt den ind i dørens øverste bæring, og sæt samtidig dørens nederste bæring ind i det firkantede hul.
Døren er lettere at tilpasse, hvis du rykker den lidt op og ned imens.

Beskrivelse af apparatet

Oversigt over apparatet

1. Rum til smør/ost og løs bakke til æg
2. Opbevaringsrum i dør
3. Flaskehylde
4. Grøntsagsskuffer
5. Opbevaringshylder
6. Termostatknap
7. Fryseafdeling
8. Typeskilt

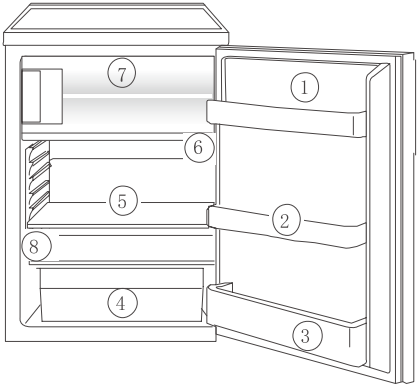

Start og indstilling af temperatur

Sæt netledningens stik i en stikkontakt med jord. Når køleskabsdøren åbnes, tændes lyset i skabet automatisk.
Termostatknappen sidder i højre side af

køleafdelingen.
Stilling "0" betyder: Slukket.
Når du drejer knappen med uret til stilling "1 ", tændes køleskabet og virker derefter automatisk.
Stilling "1" betyder:
Højeste temperatur, varmeste indstilling.
Stilling "7" (endestop) betyder:
Laveste temperatur, koldeste indstilling.

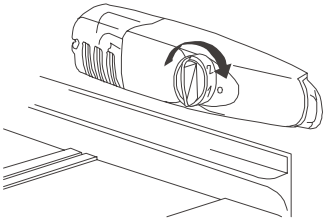

Temperaturen i køleafdelingen og fryseafdelingen kan ikke reguleres særskilt.
Ved en lav omgivelsestemperatur på ca. 16 °C bør du vælge stilling '1'. Ved en omgivelsestemperatur på ca. 25°C vælger du stilling '2'.
Hvis du vil have lavere temperatur, vælger du stilling '3' eller '4'. Ved denne indstilling kan du være sikker på, at ferskvarer nedfryses forsvarligt, og at fryseafdelingen holder en opbevaringstemperatur på –18°C.
Hvis du vil nedfryse friske madvarer hurtigt, vælger du stilling '7'. Så er du sikker på, at temperaturen i køleafdelingen ikke kommer under 0°C. Du skal også straks sætte termostatknappen tilbage i stilling '3' eller '4'.

Vigtigt!

Høj temperatur i omgivelserne (f.eks. på varme sommerdage) og en kold indstilling på termostatknappen (stilling '6' til '7') kan få kompressoren til at køre konstant.
Årsag: Når omgivelsernes temperatur er høj, skal kompressoren køre hele tiden for at holde den lave temperatur i apparatet. Køleskabet vil ikke kunne rime af, fordi selvafrimning kun er mulig, når kompressoren ikke kører (se også 'Afrimning'). Resultatet er, at der dannes et tykt lag af rim på køleskabets bagvæg.
Hvis det sker, sætter du termostatknappen på et varmere trin (stilling '3' til '4'). Ved denne indstilling starter og stopper kompressoren, som den plejer, og selvafrimning genoptages.

Indvendigt tilbehør

Opbevaringshylder/trådbakker

Der medfølger diverse glas- eller plastikhylder og trådbakker til apparatet - de forskellige modeller har forskellige kombinationer.
Du skal altid skubbe en glashylde i fuld størrelse i det nederste sæt sidestyr, over beholderne til frugt og grønt, og lade den blive siddende dér.
Opbevaringshyldernes højde kan varieres: Det gøres ved at trække hylden fremad, til den kan drejes opad/nedad og tages ud. Gentag, men i omvendt rækkefølge, når hylden sættes ind på en ny plads.

Rigtig opbevaring

1. Smør og ost
2. Konserves
3. Drikkevarer
4. Opbevaring af ost, frugt og grønt
5. Kød, spegepølse, afskåret pålæg, mejeriprodukter
6. Færdigretter, bagværk, konserves
7. Opbevaring af frostvarer/nedfrysning

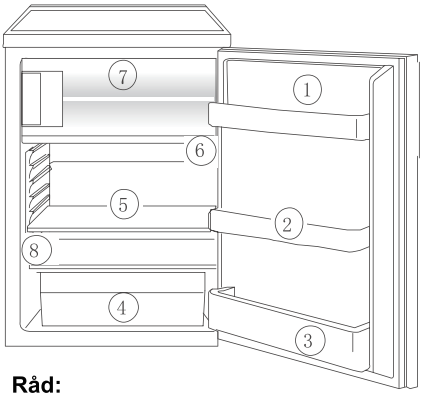

Råd:

Maden i køleskabet bør altid være tildækket eller pakket ind, så den ikke tørrer ud eller afgiver lugt til andre madvarer.
Følgende typer emballage er velegnet:
- Lufttætte polyætylenposer og -folier;
- Plastbeholdere med låg;
- Specielle plastlåg med elastik;
- Alufolie.

Indfrysning og opbevaring af dybfrost
Fryseafdelingen er velegnet til indfrysning og opbevaring af madvarer.

Vigtigt!

Temperaturen i fryseafdelingen skal være –12 °C eller koldere, før du lægger madvarer til indfrysning ind.
Nedfrys ikke større mængder på en gang (højst 1 kg pr. døgn).
Madvarernes kvalitet bevares bedst, når pakkerne fryses helt igennem hurtigst muligt.
Lad varme madvarer køle af, inden de indfryses. Ellers vil varmen give øget isdannelse og større strømforbrug.
Bemærk den maksimale holdbarhed, der fremgår af datomærkningen.
Optøede madvarer må under ingen omstændigheder nedfryses en gang til, med de mindre først forarbejdes (dvs. tilberedes til retter).
Beholdere med brandfarlige gasser eller væsker kan lække ved lav temperatur. Fare for eksplosion! Opbevar aldrig beholdere med brandfarlige stoffer (f.eks. spraydåser, refiller til ildslukkere o.l.) i fryseafdelingen.
Flasker og dåser må ikke lægges i fryseren. De kan revne, når indholdet fryser, og læskedrikke med højt kulsyreindhold kan endda eksplodere!
Opbevar aldrig sodavand, saft, øl, vin, sekt og lignende i fryseafdelingen.
Madvarer skal altid indpakkes lufttæt inden nedfrysning, så de ikke udtørrer eller mister smagen, og så madvarerne ikke kan få afsmag af hinanden.

Bemærk!

Rør ikke ved frostvarer med våde hænder. Hænderne kan klæbe fast til maden, så huden tager skade.
Læg den indpakkede mad i bunden af fryseafdelingen. Ikke-nedfrosne madvarer må ikke røre ved frostvarer. Ellers kan frostvarerne begynde at tø op.

Råd:

Følgende typer emballage er velegnet til frostvarer:
- fryseposer og polyætylenfolie;
- specielle beholdere til frostvarer;
- ekstra tyk alufolie.

Følgende ting er velegnede til forsegling af poser og folier:
plastikclips, elastikker eller tape.
Glat posen, så luften trykkes ud, før den lukkes tæt; luft gør, at dybfrostvarer lettere tørrer ud.
Lav flade pakker. De fryser hurtigere.
Fyld ikke beholdere til frostvarer helt op med flydende eller pasta-agtige madvarer. Væsker udvider sig, når de bliver frosset.

Fremstilling af isterninger

Fyld isterningbakken 3/4 med koldt vand, sæt den i fryseafdelingen, og lad den stå, til den er frosset.
Løsn isterningerne ved at bøje isterningbakken eller holde den under rindende vand i nogle sekunder.

Vigtigt!

Forsøg aldrig at få en fastfrosset isterningbakke fri ved at vrikke med spidse eller skarpe genstande. Du kan komme til at beskadige kølekredsløbet. Brug plastikskraberen.

Afrimning

Køleskabet er selvafrimende

Mens kompressoren kører, bliver køleskabets bagvæg dækket af rim, og når kompressoren står stille, afrimes skabet. Optøningsvandet fordamper af sig selv.

Afrimning af fryseafdelingen

Under brug, og når fryseafdelingens dør er åben, sætter fugten sig i fryseafdelingen som rim. Fjern jævnlig rimen med den bløde plastikskraber. Brug aldrig hårde eller spidse genstande til at fjerne rim.
Fryseafdelingen skal altid afrimes, når rimlagets tykkelse er ca. 4 millimeter; under alle omstændigheder mindst en gang om året. Det er praktisk at afrime, når apparatet er tomt eller kun indeholder få madvarer.

Advarsel!

Brug ikke varmeblæsere eller andre mekaniske eller kunstige hjælpemidler til at fremskynde afrimningen, med mindre de er anbefalet i denne betjeningsvejledning.
Brug ikke isfjernere på spraydåse. De kan være sundhedsfarlige og/eller indeholde stoffer, der skader plastik.

Bemærk!

Rør ikke ved frostvarer med våde hænder. Hænderne kan klæbe fast til maden, så huden tager skade.
Tag frostvarer ud, pak dem ind i flere lag avispapir, og opbevar dem tildækket et koldt sted.
Sluk for apparatet, og tag stikket ud. Du kan også tage sikringen ud eller slukke for gruppen på målertavlen.

Råd:

Du kan fremskynde afrimningen ved at fjerne isstykker, der falder af, før de er tøet helt op.
Fjern de stykker is, der falder af, før de er tøet helt op.
Efter afrimningen rengøres fryseafdelingen grundigt (se "Rengøring og vedligeholdelse")

Sådan slukkes der for apparatet

Sluk for apparatet ved at sætte termostatknappen på "O".

Hvis apparatet ikke skal bruges i længere tid

Tag al mad ud af køleskabet.
Sluk for apparatet ved at sætte termostatknappen i stilling "0".
Tag stikket ud, sluk på kontakten, skru sikringen ud eller afbryd på gruppeafbryderen.
Rengør grundigt (se "Rengøring og vedligeholdelse").
Lad døren stå på klem, så der ikke opstår dårlig lugt.

Rengøring og vedligeholdelse

Af hygiejniske grunde bør apparatet rengøres indvendig med jævne mellemrum.

Advarsel!

Apparatet må ikke være sluttet til lysnettet under rengøringen.
Fare for elektrisk stød! Inden rengøring skal du slukke for apparatet og tage stikket ud af kontakten. Du kan også skrue sikringen ud eller slukke på gruppeafbryderen.
Rengør aldrig apparatet med en damprenser. Der kan ophobes fugt i de elektriske dele, med fare for elektrisk stød!
Skoldhed damp kan beskadige plastikdelene. Apparatet skal være tørt, før du igen tænder for det.

Vigtigt!

Æteriske olier og organiske opløsningsmidler kan angribe plastikdele, f.eks.
citronsaft eller saften fra appelsinskal;
smørsyre;
rengøringsmidler, der indeholder eddikesyre.
Undgå, at den slags stoffer rører ved apparatets dele.
Brug ikke slibende rengøringsmidler.

Tag dybfrostvarer og madvarer ud af køleskabet. Pak frostvarer ind i flere lag avispapir. Opbevar dem et køligt sted, godt tildækket.
Afrim fryseafdelingen inden rengøring (se @Afrimning@).
Sluk for apparatet, og tag stikket ud af kontakten. Du kan også skrue sikringen ud eller slukke på gruppeafbryderen.
Rengør apparatet og det indvendige tilbehør med en klud og lunkent vand. Du kan også bruge gængse opvaskemidler.
Efter rengøring tørres af med friskt vand, og der tørres efter.
Ophobet støv på kondensatoren øger strømforbruget.
Derfor skal kondensatoren bag på apparatet gøres grundigt ren en gang om året. Brug en blød børste eller en støvsuger.
Kontrollér afløbshullet i køleskabets bagvæg. Når alt er tørt, tænder du for apparatet igen.

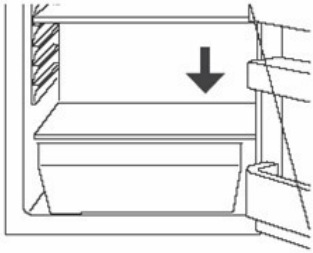

Energispareråd

Installér ikke apparatet tæt ved komfurer, radiatorer eller andre varmekilder. Høj temperatur i omgivelserne kan betyde, at kompressoren starter oftere og kører længere.
Sørg for, at der er tilstrækkelig luftcirkulation og udluftning i apparatets bund og bagvæg. Tildæk aldrig luftspalter.
Sæt ikke varm mad i apparatet. Lad først maden køle af.
Lad kun døren stå åben, så længe det er nødvendigt.
Indstil ikke en koldere temperatur end nødvendigt.
Læg frostvarer til optøning i køleskabet. Så er kulden i frostvarerne med til at afkøle køleskabet.
Hold altid den varmeafgivende kondensator (metalribberne bag på apparatet) ren.

Fejlfinding

Afhjælpning af funktionsfejl

Reservedele:
Følgende reservedele kan bestilles hos det lokale AEG servicecenter. Det kræver ikke nogen speciel viden eller uddannelse at montere f.eks.:
smørrum til smør/ost, æggebakker, dørhylder, frugt- og grøntsagsskuffer, opbevaringshylder.
En fejlfunktion kan skyldes en ubetydelig fejl, som du kan afhjælpe ved at følge vejledningerne nedenfor. Udfør ikke andet arbejde på apparatet, hvis oplysningerne i det følgende ikke løser netop dit problem.

Vigtigt!

Reparationer på køleskabe/frysere må kun udføres af en aut. installatør. Hvis reparationer udføres af ikke-fagfolk, kan det medføre betydelig risiko for brugeren. Kontakt hvidevareforhandleren eller det lokale servicecenter, hvis du skal have repareret apparatet.

Fejl	Mulig årsag	Løsning
Apparatet virker ikke.	Der er ikke tændt for apparatet.	Tænd for apparatet.
	Stikket er ikke sat i kontakten, eller det sidder løst.	Sæt stikket i.
	Sikringen er sprunget eller er defekt.	Kontrollér sikringen og udskift den, om nødvendigt.
	Stikkontakten er defekt.	Fejl i lysnettet skal udbedres af en aut. installatør.
Apparatet køler for meget.	Den indstillede temperatur er for kold.	Vælg midlertidigt en varmere temperatur.
Maden er for varm.	Temperaturen er ikke rigtigt indstillet.	Se "Inden første start".
	Døren har stået åben i længere tid.	Lad døren stå åben kortest muligt.
	Der er sat en større portion varm mad i apparatet inden for det sidste døgn.	Vælg midlertidigt en koldere temperatur.
	Apparatet står for tæt på en varmekilde.	Se "Installationssted".
Den indvendige belysning virker ikke.	Pæren er defekt.	Se "Udskiftning af pære".
Der dannes et tykt lag rim, evt. også på dørpakningen.	Dørpakningen er ikke lufttæt (evt. efter vending af dør).	Varm forsigtigt de utætte steder på dørpakningen med en hårtørrer (på en kølig indstilling). Form samtidig den opvarmede dørpakning med hånden, så den kommer til at slutte tæt.
Usædvanlige lyde.	Apparatet står ikke i vater.	Justér fødderne.
	Apparatet rører væggen eller andre ting.	Flyt apparatet lidt.
	En del (f.eks. et rør) bag på apparatet rører ved en anden del af apparatet eller væggen.	Hvis det er nødvendigt, bøjes delen forsigtigt, så den er fri.
Kompressoren starter ikke straks, når der er stillet på temperaturen.	Det er normalt og skyldes ikke fejl.	Kompressoren går i gang efter et stykke tid
Vand på gulvet eller opbevaringshylderne.	Hullet i vandafløbet er blokeret.	Se "Rengøring og vedligeholdelse".

Udskiftning af pære

Advarsel!

Fare for elektrisk stød! Før du skifter pære, skal du slukke for apparatet og tage stikket ud. Du kan også skrue sikringen ud eller slukke på gruppeafbryderen.
Pærens specifikationer: 220~240 V, maks. 15 W
Sluk for apparatet ved at sætte termostatknappen på "O".
Tag stikket ud af kontakten.
Skru skruen ud for at skifte pære.
Tryk på lampedækslet som vist, og skub det bagud.
Skift den defekte pære.
Sæt lampedækslet på, og skru det fast.
Tænd for køleskabet igen.

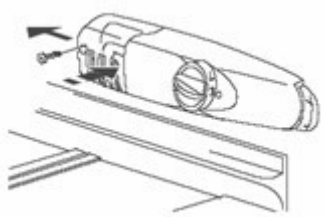

Lyde under driften

Følgende lyde er typiske for køleapparater:

Klik

Når kompressoren tænder og slukker, høres der et klik.

Brummen

Så snart kompressoren kører, kan du høre den brumme.

Boblen

Når kølemidlet løber i tynde rør, kan du høre

Plasken

Boble- eller plaskelyde. Når kompressoren er stoppet, kan disse lyde stadig høres lidt efter.

Innhold

Kjære kunde 175
Viktige sikkerhetsanvisninger 176
Bruksområde 176
Før første gangs bruk 176
Viktig 176
Kjølemedium 176
Barns sikkerhet 176
Daglig bruk 177
Dersom det oppstår en feil 177
Fjern transportemballasjen 177
Montering.....177
Monteringssted 177
Kjøleskapet trenger luft.....178
Omhengsle døren.....178
Skifte om døren til fryseseksjonen.....179
Før første gangs bruk 179
Beskrivelse av apparatet 179
Igangsetting og regulering av temperaturen 180
Innvendig tilbehør 181
Innfryse og oppbevare frosne matvarer...181
Lage isbiter 182
Avriming.....182
Kjøleskapet avrimes automatisk.....182
Avrime fryseseksjonen 182
Slå produktet av.....183
Rengjøring og stell.....183
Tips til energisparing 183
Feilsøking 184
Skifte lyspære.....186
Driftslyder 186

Kjære kunde

Les nøye gjennom bruksanvisningen før du setter det nye kjøleskapet/den nye fryseren i drift. Anvisningene inneholder viktig informasjon om sikker bruk, montering og om vedlikehold av apparatet.
Oppbevar denne bruksanvisningen for fremtidig referanse. Dersom apparatet gis videre til ny eier, må bruksanvisningen følge med.
Anmerkninger som er viktige for sikkerheten eller for riktig funksjon av apparatet er markert med en varseltrekant og/ eller med signalordene **(Advarsel!, Forsiktig!, Viktig!!).**
Les nøye gjennom følgende.
Ytterligere informasjon om bruken av apparatet og praktiske funksjoner på apparatet kommer etter dette symbolet.
Tips og anmerkninger om økonomisk og miljøvennlig bruk av apparatet er merket med et kløverblad.
Bruksanvisningen inneholder anvisninger om korrigering av mulige feilfunksjoner i avsnittet "Feilsøking".
Hvis disse anvisningene ikke strekker til, kontakter du nærmeste kundeservice.

Trykket på papir som er produsert ved miljøvennlige prosesser – den som tenker økologisk, handler deretter–

Viktige sikkerhetsanvisninger

Disse advarslene gis av hensyn til din sikkerhet. Forsikre deg om at du forstår dem fullstendig før du monterer eller bruker apparatet. Din sikkerhet har høyeste prioritet. Hvis du er usikker på betydningen av disse advarslene, kontakter du serviceavdelingen for hjelp.

Bruksområde

Kjøleskapet er beregnet på bruk i vanlig husholdning. Det er egnet for å kjøle, innfryse og oppbevare frossen mat, og for å lage is. Hvis apparatet brukes til andre formål enn det det er beregnet for eller brukes feil, kan fabrikanten ikke overta ansvaret for eventuelle skader på materiell eller personer. Av sikkerhetsgrunner er det ikke tillatt å foreta noen form for endringer på kjøleskapet. Hvis kjøleskapet brukes til kommersielle formål eller andre formål enn kjøling, innfrysing eller oppbevaring av frossen mat, kan fabrikanten ikke overta ansvaret for eventuelle skader på materiell eller personer.

Før første gangs bruk

Pass på at apparatet ikke står på strømforsyningskabelen.

Viktig

Hvis nettkabelen er skadet, må den skiftes ut med en spesiell kabel av samme type, av en autorisert servicekraft eller kvalifisert person.
Kontroller apparatet for transportskader.
Du må aldri kople til et skadet apparat!
Hvis apparatet er skadet, kontakter du leverandøren.
ADVARSEL - Hold ventilasjonsåpningene i apparatets hus eller i innbyggingsskapet frie for hindringer.
ADVARSEL - Ikke bruk mekaniske redskaper eller andre hjelpemidler som ikke anbefales av fabrikanten til å påskynde avrimingsprosessen.
ADVARSEL - Ikke ødelegg kjølekretsen.
ADVARSEL - Dette appartatet er ikke beregnet på å bli brukt av små barn eller uføre, med mindre det er en ansvarlig voksen person tilstede som kontrollerer at apparatet betjenes på sikkert vis.
Pass på at små barn ikke leker med apparatet.
ADVARSEL - Dette appartatet er ikke beregnet på å bli brukt av personer (også barn) med redusert fysisk eller psykisk helse eller som mangler erfaring eller kunnskaper om bruken, dersom de ikke er gitt innføring eller instruksjon om bruken av apparatet av en person som er ansvarlig for deres sikkerhet. Hold øye med barn, slik at de ikke leker med apparatet.
ADVARSEL - Apparatet må kun kasseres ved en autorisert avfallsinnsamlingsstasjon. Ikke utsett for ild.
ADVARSEL - Hvis nettkabelen er skadet, må den skiftes ut med en spesiell kabel eller komponentgruppe som kan fås hos fabrikanten eller serviceavdelingen.

Kjølemedium

Det er kjølemedium i gassform i apparatets kjølekrets.
Påse at ingen av kjølekretsens komponenter skades under transporten og monteringen.
Pass på at ingen deler av kjølekretsen til apparatet blir skadet under transport og installasjon.
Dersom kjølekretsen skulle bli skadet:
unngå åpen flamme eller kilder som avgir gnist;
luft godt ut i rommet der apparatet står.

Barns sikkerhet

Emballasje (f.eks. innpakning, polystyren) kan være farlig for barn.
Det er fare for kvelning. Hold emballasjemateriale utenfor barns rekkevidde! Gjør gamle apparater ubrukelige før kassering. Trekk støpselet ut av stikkontakten, kutt av strømkabelen, bryt av eller fjern fjær- eller boltlåser, hvis montert. På denne måten sikrer du at barn ikke kan stenge seg inne i apparatet under lek (det er fare for kvelning!) eller at det ikke kan oppstå

andre farlige situasjoner.
Barn forstår ikke alltid farene som er forbundet med husholdningsapparater. Derfor skal barn alltid holdes under skikkelig tilsyn og aldri få leke med apparatet!

Daglig bruk

Beholdere med brannfarlige gasser eller væsker kan lekke ved lave temperaturer. Det er fare for eksplosjon! Ikke oppbevar beholdere med brannfarlige materialer, som for eksempel spraybokser, ekstrapatroner til brannslukkingsapparater e.l. i kjøleskapet og/eller fryseren.
Flasker og bokser må ikke plasseres i fryseseksjonen. De kan sprekke når innholdet fryser. Drikker med høyt innhold av karbonsyre kan til og med eksplodere! Oppbevar aldri limonade, saft, øl, vin, musserende vin e.l. i fryserseksjonen.
Putt aldri iskrem eller isbiter i munnen rett etter at du har tatt dem ut av fryseseksjonen. Svært kald is kan feste seg til og skade leppene eller tungen.
Ikke berør frossen mat med våte hender. Hendene dine kan fryse fast til matvarene.
Ikke bruk elektriske apparater i kjøleskapet og/eller fryseren (f.eks. elektriske iskremmaskiner, miksere osv.).

Før du rengjør apparatet, kople det alltid ut og trekk støpselet ut av stikkontakten, eller trekk ut sikringen i husets sikringsskap eller slå av skillebryteren.
Når du trekker støpselet ut av stikkontakten, må du aldri trekke i ledningen, men ta tak i selve støpselet.

Dersom det oppstår en feil

Dersom det oppstår en feil med apparatet, se først etter i @avsnittet om Feilsøking @ i denne bruksanvisningen. Hvis informasjonen ikke er til nytte, ikke utfør ytterligere reparasjoner selv. Du må ikke under noen omstendigheter prøve å reparere apparatet selv. Reparasjoner som ikke utføres av kvalifisert personell, kan føre til skader eller alvorlige tekniske feil. Ta kontakt med nærmeste servicesenter.

Fjern transportemballasjen

Apparatet og innvendig tilbehør er beskyttet for transport.
Trekk av limbåndet på venstre og høyre side av døren. Du kan fjerne rester av limbåndet med white spirit.
Fjern alt limbånd og alle emballasjedeler fra innsiden av apparatet.

Montering

Monteringssted

Apparatet bør plasseres i et godt ventilert og tørt rom.
Omgivelsestemperaturen påvirker apparatets energiforbruk og effektivitet.
Derfor bør apparatet ikke utsettes for direkte sollys;
Ikke monteres i nærheten av en radiator, komfyr eller andre varmekilder;
kun monteres et sted der omgivelsestemperaturen tilsvarer klimaklassen apparatet er egnet for.
Klimaklassen finner du på typeskiltet, som er plassert til venstre i apparatet.

Apparatet må plasseres slik at du har tilgang til støpselet.
Følgende tabell viser hvilken romtemperatur som passer til den enkelte klimaklasse:

Klimaklasse	For en omgivelsestemperatur på
SN	+ 10 til+32°C
N	+ 16 til+32°C
ST	+ 16 til+38°C
T	+ 16 til+43°C

Hvis kjøleskapet monteres ved siden av et annet kjøleskap eller en fryser, må det være en avstand på 5 cm mellom apparatene, for å unngå at det danner seg kondensvann på

utsiden av apparatet.

Kjøleskapet trenger luft.

Dette apparatet bør plasseres på et tørt sted, i god avstand fra varmekilder, som f.eks. komfyrer, radiatorer, varmtvannsberedere og direkte sollys for at det skal fungere korrekt. Du bør også påse at luften kan sirkulere fritt rund baksiden og toppen av kabinettet. Det bør være 100mm mellom toppen av kabinettet og et eventuelt overskap. Alternativt kan det være 50mm mellom toppen av kabinettet og et eventuelt overskap, og en avstand på 25mm på hver side av apparatet.

Omhengsle døren

Døren til dette kjøleskapet kan enten åpnes fra venstre eller høyre side. Døren kan åpnes fra venstre side ved levering. Dersom du ønsker å hengsle om døren, følger du disse anvisningene.

MERK:

Alle delene som demonteres må oppbevares for ny montering døren.

➢ **Omhengsle kjøleskapsdøren**

1. Skru ut skrustiftene (11).
2. Mens døren er åpen, løfter du enden av øvre deksel, trykker den (10) forover og tar den av fra holderen (9) på øvre deksel, og flytter deretter nedre holder (8).
3. Skru ut de to skrueboltene (6) som forbinder øvre hengsel (5) til høyre side av toppen på kabinettet.
4. Løft døren forsiktig av og plasser den på en polstret underlag for å unngå riper.
5. Fjern pluggen (7) og flytt den til det utildekkede hullet på høyre side av enheten. Påse at knasten trykkes inn i hullet til den sitter fast.
6. Skru ut de to skruene (6) som holder nedre hengsel (2) på høyre side av enheten.
7. Skru ut fremre justeringsfot (4) og flytt den til høyre side som vist i figuren ved siden av.
8. Plasser døren på det nye stedet og påse at stiften settes inn i foringen ved nedre rammeseksjon (hull).
9. Sikre øvre hengsel (5) som tidligere ble fjernet i trinn 3 på venstre side av enheten. Påse at stiften settes inn i foringen på øvre rammeseksjon (hull).
10. Fest løst nedre hengsel til venstre (2) og ikke stram til boltene før dørene er lukket og vatret.
11. Sett i pluggen (7) på de utildekkede hullene (høyre side).
12. Fest dekorholderen (8) til høyre på øvre dekselplate (10).
13. Mens døren er åpen, løfter du enden av øvre deksel, trykker den (10) forover og tar den av fra holderen (9) på øvre deksel, og flytter deretter nedre holder (8). Mens døren er åpen, løfter du enden av øvre deksel, trekker det (10) bakover for å løfte opp holderen (9).
14. Etter at øvre deksel er montert, lukker du døren og fester øvre deksel (10) med skruen (11).

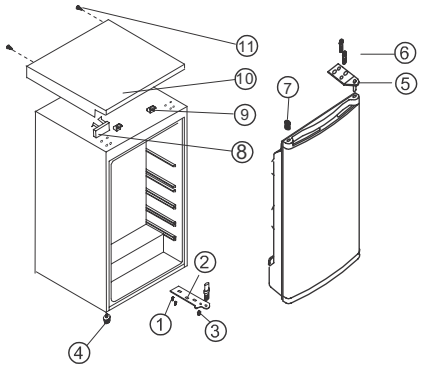

1. Skrue
2. Nedre hengsel
3. Øvre hengsel
4. Justerbar fot nede
5. Justerbar fot oppe
6. Skruebolt
7. Plugg
8. Dekorholder
9. Holderen til øvre deksel
10. Platen til øvre deksel
11. Skrustift

Skifte om døren til fryseseksjonen

Åpne døren til fryseseksjonen på gløtt. Trykk fjæren i åpningen på nedre dørhengsel lett oppover med et lite skrujern, og ta ut hele dørhengselet sammen med døren.

Plasser dekselhetten (M) på motsatt side. Snu døren til fryseseksjonen 180 grader og fest nedre dørhengsel i nedre hengselfordypning på fryseseksjonens dør. Løft døren til fryseseksjonen litt oppover, fest den i øvre dørhengsel, og sett samtidig nedre dørhengsel inn i firkanthullet.
Små justeringer av døren til fryseseksjonen oppover og nedover gjør det lettere å feste den.

Før første gangs bruk

Rengjør apparatet innvendig, samt alt tilbehøret før første gangs bruk (se avsnitt: rengjøring og stell).

Beskrivelse av apparatet

Oversikt over apparatet

1. Kammer for smør/ost og oppbevaringsplass for egg
2. Oppbevaringshylle i døren
3. Flaskehylle
4. Grønnsaksskuffer
5. Oppbevaringshyller
6. Termostatbryter
7. Fryseseksjon
8. Typeskilt

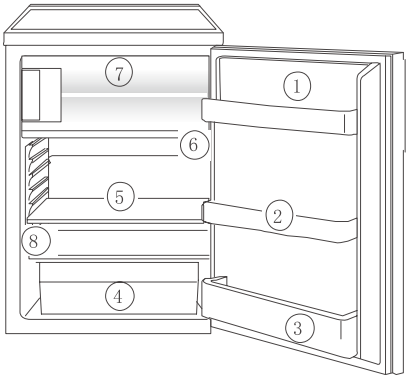

Igangsetting og regulering av temperaturen

Sett støpslet i en forskriftsmessig jordet stikkontakt. Når kjøleskapsdøren åpnes, tennes den indre belysningen automatisk. Bryteren for temperatur er plasser på høyre side av kjøleseksjonen.

Innstilling "0"betyr: Av.

Drei med urviserne mot 1 ", Kjøleseksjonen er på, og deretter drives den automatisk.

Innstilling "1"betyr:

Høyeste temperatur, varmeste innstilling.

Innstilling "7"(slutt-stopp) betyr:

Laveste temperatur, kaldeste innstilling.

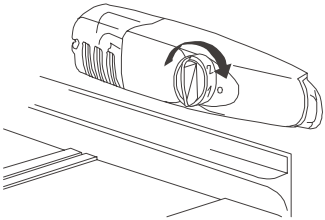

Temperaturene i kjøleseksjonen og fryseseksjonen kan ikke reguleres uavhengig av hverandre.

Ved en lav omgivelsestemperatur på 16°C, bør innstilling '1' velges. Ved omgivelsestemperaturer på 25°C, velger du innstilling '2'.

Hvis du vil ha en lav temperatur, velger du innstilling '3' eller '4'. Med denne innstillingen kan du være sikker på at fersk mat innfryses og at oppbevaringstemperaturen på -18°C opprettholdes i fryseseksjonen.

Dersom du vil hurtigfryse fersk mat, velger du innstilling '7', og påser at temperaturen i kjøleseksjonen ikke faller under 0°C. Du bør også snarest tilbakestille termostatbryteren til innstilling '3' eller '4'.

Viktig!

Høy omgivelsestemperatur (f.eks. på varme sommerdager) og en kald innstilling på temperaturregulatoren (stilling '6' til '7') kan føre til at kompressoren går uavbrutt.

Grunn: dersom omgivelsestemperaturen er høy, må kompressoren gå uavbrutt for å opprettholde den lave temperaturen i apparatet. Kjøleskapet kan ikke avrimes, fordi den automatiske avrimingen av kjøleskapet kun er mulig når kompressoren ikke er aktiv (se også avsnittet 'Avriming'). Resultatet er at det danner seg et tykt lag med frost på bakveggen i kjøleskapet.

Hvis dette skjer, må termostatbryteren dreies tilbake til en varmere innstilling (posisjon "3" til "4"). På denne innstillingen vil kompressoren kople seg inn og ut som vanlig, og automatisk avriming vil starte igjen.

Innvendig tilbehør

Oppbevaringshyller/trådhyller
En rekke oppbevaringshyller og trådhyller i glass eller plast følger med apparatet- forskjellige modeller har forskjellige kombinasjoner.
Du bør alltid skyve en av de store oppbevaringshyllene i glass inn på laveste føringsskinne, over frukt- og grønnsaksbeholderne, og la den være i denne posisjonen.
Du kan justere høyden mellom hyllene:
For å gjøre dette, trekker du oppbevaringshyllen forover til den kan vippes oppover eller nedover og fjernes.
Gå frem i motsatt rekkefølge for å sette inn en hylle i en annen høyde.

Korrekt oppbevaring

1. Smør og ost
2. Næringsmidler til oppbevaring
3. Drikker
4. Oppbevare ost, frukt, og grønnsaker
5. Kjøtt, salami, oppskåret kjøttpålegg, melkeprodukter
6. Ferdigretter, bakverk, konservert mat
7. Oppbevare frossen mat/fryse inn mat

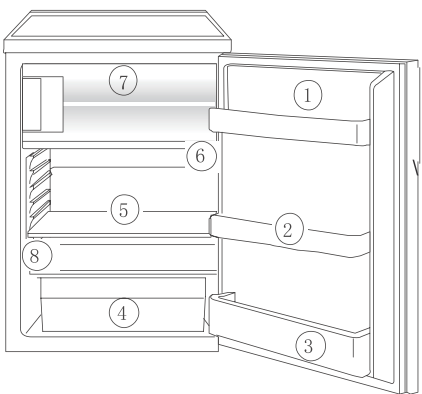

Tips:

Maten i kjøleskapet bør alltid tildekkes eller pakkes inn for å hindre at de tørker og at smaken overføres på andre matvarer.

Følgende er egnet for innpakking:
- Lufttette plastposer og pakker;
- Plastbeholdere med lokk;
- Spesielle plastdeksler med elastikk;
- Aluminiumsfolie.

Innfryse og oppbevare frosne matvarer

Fryseseksjonen er for innfrysing og oppbevaring av mat.

Viktig!

Temperaturen i fryseseksjonen må være -12°C eller kaldere for å fryse inn mat eller oppbevare frossen mat.
Frys aldri inn for store mengder mat samtidig (maks. 1 kg per 24 timer).
Maten beholder kvalitet best dersom maten innfryses helt til kjernen så raskt som mulig.
La varm mat avkjøle seg før du fryser den.
Varmen vil føre til at det danner seg mer is samtidig som energiforbruket øker.
Ta hensyn til fabrikantens opplysninger om maksimale oppbevaringstider.
Opptint mat som ikke er videre tilberedt må ikke under noen omstendigheter innfryses en gang til.
Beholdere med brannfarlige gasser eller væsker kan lekke ved lave temperaturer.
Det er fare for eksplosjon! Ikke oppbevar beholdere med brennbare materialer, som f.eks. spraybokser, ekstrapatroner til brannslukkingsapparater e.l. i fryseseksjonen.
Flasker og bokser må ikke plasseres i fryseren. De kan sprekke når innholdet fryser. Drikker med høyt innhold av karbonsyre kan til og med eksplodere! Oppbevar aldri limonade, saft, øl, vin, musserende vin e.l. i fryseseksjonen.
Alle matvarer må pakkes lufttett før innfrysing, slik at de ikke tørker ut eller taper seg i smak og slik at ikke smaken kan overføres til andre frysevarer.

Forsiktig!

Ikke berør frossen mat med våte hender. Hendene kan bli sittende fast til maten, og det kan forårsake hudskader.
Legg den innpakkede maten på gulvet i fryseseksjonen. Ufrosne matvarer må ikke berøre mat som allerede er frossen, ellers kan den frosne maten begynne å smelte.

Tips:

Følgende er egnet til å pakke inn frysevarer:
fryseposer og pakker i plastfolie;
spesialpakker for frysevarer;
ekstra tykk aluminiumfolie.
Følgende er egnet til å lukke igjen poser og pakker:
plastklips, gummistrikk eller tape.

Trykk luften ut av posen før du lukker den; luften gjør at frossen mat tørker lettere.
Lag flate pakker, fordi de fryser raskere.
Ikke fyll opp beholdere for frysevarer med væske eller grøtaktig masse helt til randen, fordi væske utvides under frysing.

Lage isbiter

Fyll isterningsbrettet 3/4 fullt med kaldt vann, plasser det i fryseseksjonen og la det fryse.
Bøy brettet eller hold det under rennende vann i noen sekunder for å løsne isterningene.

Viktig!

Prøv aldri å løsne isbrett som har fryst fast i fryseseksjonen med en spiss eller skarp gjenstand, fordi du kan skade kjølekretsen.
Bruk plastskrapen.

Avriming

Kjøleskapet avrimes automatisk

Bakveggen i kjøleskapet dekkes av rim når kompressoren går, og avrimes når kompressoren er av. Smeltevannet fra rimet fordamper av seg selv.

Avrime fryseseksjonen

Under drift og når fryseseksjonen er åpen, lagres fuktighet i fryseseksjonen som rim.
Fjern dette rimet av og til med plastskrapen.
Bruk aldri harde eller skarpe gjenstander for å fjerne rim.
Fryseseksjonen bør alltid avrimes når rimlaget har en tykkelse på ca. 4 millimeter; men også minst en gang i året. En god anledning for å avrime apparatet er når det er tomt eller bare rommer lite mat.

Advarsel!

Ikke bruk elektriske varmeapparater eller noe annen mekanisk eller lignende enhet for å påskynde avrimingsprosessen, unntatt det som er anbefalt i denne bruksanvisningen.
Ikke bruk avrimingsspray, de kan være helseskadelige og/eller inneholde substanser som skader plastikk.

Forsiktig!

Ikke berør frossen mat med våte hender. Hendene kan bli sittende fast til maten, og det kan forårsake hudskader.
Fjern frossen mat, pakk det inn i flere lag med avispapir og oppbevar det tildekket på et kjølig sted.
Slå av apparatet og trekk støpselet ut av stikkontakten eller ta ut sikringen eller kople ut skillebryteren.

Tips:

Du kan påskynde avrimingen i fryseseksjonen og lukke dørene. Fjern deler av is som faller ned før de tiner helt.

Etter avriming rengjør du fryseseksjonen nøye (se avsnittet "Rengjøring og stell").

Slå produktet av

For å slå av apparatet, dreier du termostatbryteren til posisjon "0".

Dersom apparatet ikke skal brukes over en lengre periode:

Ta alle matvarene ut av apparatet.
Slå av apparatet ved å dreie termostatbryteren til posisjon"0".
Trekk støpselet ut av stikkontakten eller slå av skillebryteren eller ta ut sikringen.
Rengjør nøye (se avsnittet "Rengjøring og stell").
La døren stå åpen for å unngå at det danner seg ubehagelig lukt.

Rengjøring og stell

Av hygienemessige grunner bør apparatets innvendige flater, samt innvendig tilbehør rengjøres regelmessig.

Advarsel!

Apparatet skal ikke være tilkoplet strømnettet under rengjøring.
Fare for elektrisk støt! Før rengjøring slår du av apparatet og trekker støpselet ut av stikkontakten, eller slår av skillebryteren eller tar ut sikringen.
Rengjør aldri apparatet med et damprengjøringsapparat. Fuktigheten kan trenge inn i elektriske komponenter, fare for elektrisk støt!
Varm damp kan skade plastdelene
Apparatet må være tørt før ny idriftsettelse.

Viktig!

Eteriske oljer og organiske løsemidler kan angripe plastdeler, f.eks.
sitronsaft eller saft fra appelsinskall; smørsyre; rensemidler som inneholder eddiksyre.
Ikke la slike stoffer komme i kontakt med noen deler av apparatet.
Ikke bruk skurende rengjøringsmidler.

Fjern frossen mat og maten fra kjøleskapet.
Pakk frossen mat inn i flere lag med avispapir.
Oppbevar det tildekket på et kaldt sted.
Avrim fryseseksjonen før rengjøring (se avsnittet @Avriming@).
Slå av apparatet og trekk støpselet ut av stikkontakten, eller slå av skillebryteren eller ta ut sikringen.
Rengjør apparatet og det innvendige tilbehøret med en klut og lunkent vann. Du kan også bruke vanlige vaskemidler som finnes i handelen.
Etter rengjøring vasker du med rent vann og tørker med klut.
Opphopning av støv på kondensatoren øker energiforbruket.
Derfor må du rengjøre kodensatoren bak på apparatet nøye en gang i året med en myk børste eller en støvsuger.
Kontroller dreneringshullet på bakveggen i kjøleskapet
Når alt har tørket kan du sette apparatet i drift igjen.

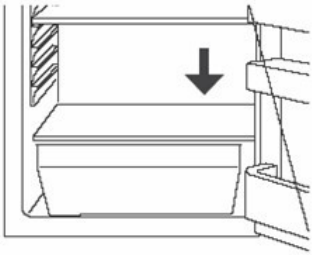

Tips til energisparing

Ikke monter apparatet i nærheten av en komfyr, radiator eller andre varmekilder.
Høye omgivelsestemperaturer fører til at kompressoren arbeider lengre og oftere.
Påse å ha tilstrekkelig luftsirkulasjon og ventilasjon ved bunnen av apparatet og ved apparatets bakvegg. Dekk aldri til ventilasjonsåpningene.
Ikke plasser varm mat i apparatet. La først maten få avkjøle seg.
Ikke la døren stå åpen lenger enn nødvendig.
Ikke still inn temperaturen kaldere enn nødvendig.

Legg frossen mat i kjøleskapet for tining. Kulden fra den frosne maten hjelper da å kjøle kjøleskapet.

Kondensatoren, dvs. det varmeavgivende metallgitteret på baksiden av apparatet, skal alltid holdes ren.

Feilsøking

Korrigere feilfunksjoner

Reservedeler:

Følgende reservedeler kan bestilles hos nærmeste AEG-kundeservice. Du kan montere dette selv, uten spesiell erfaring eller utdanning, f.eks.:

kammer for smør/ost, eggholdere, dørhyller, frukt- og grønnsaksskuffer, oppbevaringshyller.

Selv en liten feil kan forårsake en feilfunksjon, som du kan rette opp selv ved å ta hensyn til følgende anvisninger. Ikke utfør arbeider på apparatet hvis følgende informasjon ikke angår temaet du har problemer med.

Viktig!

Reparasjoner på kjøleskap/frysere skal kun utføres av kvalifiserte serviceteknikere. Feil utførte reparasjoner kan føre til alvorlig fare for den som bruker apparatet. Hvis apparatet må repareres, må du ta kontakt med forhandleren eller nærmeste kundeservice.

feil	Mulig årsak	Løsning
Apparatet virker ikke.	Apparatet er ikke koplet inn.	Slå apparatet på.
	Støpselet er ikke satt inn i stikkontakten eller er løs.	Sett støpselet inn i stikkontakten.
	Sikringen har gått eller er defekt.	Kontroller sikringen, skift ut hvis nødvendig.
	Stikkontakten er defekt.	Feil på strømnettet skal utbedres av en elektriker.
Apparatet kjøler for mye.	Temperaturen er stillt inn for kaldt.	Innstill midlertidig en høyere temperatur.
Maten er for varm.	Temperaturen er ikke justert korrekt.	Se etter i avsnittet "Før første gangs bruk".
	Døren har stått åpen for lenge.	Ha døren kun åpen så lenge det er nødvendig.
	En stor mengde varm mat ble plassert i apparatet innenfor de siste 24 timene.	Drei termostatbryteren midlertidig til en kaldere innstilling.
	Apparatet står i nærheten av en varmekilde.	Se etter i avsnittet "Monteringssted".
Den innvendige belysningen virker ikke.	Lyspæren er defekt.	Se etter i avsnittet "Skifte lyspære".
Svært mye rimdannelse, muligvis også på dørpakningen.	Dørpakningen er ikke lufttett (eventuelt etter ommontering av døren).	Varm forsiktig opp de utette stedene på dørpakningen med en hårføner (på en kald innstilling). Samtidig former du den oppvarmede dørpakningen for hånd, slik at den sitter korrekt.
Uvanlige lyder.	Apparatet står ikke plant.	Juster føttene.
	Apparatet berører veggen eller andre objekter.	Flytt apparatet litt.
	En komponent, f.eks. et rør på baksiden av apparatet berører en annen del av apparatet eller veggen.	Hvis nødvendig, bøyer du komponenten forsiktig ut av veien.
Kompressoren starter ikke øyeblikkelig etter at du har endret temperaturinnstilling.	Dette er normalt, det er ikke oppstått noen feil.	Kompressoren starter etter en viss tid.
Vann på gulvet eller oppbevaringshyller.	Dreneringshullet er blokkert.	Se avsnittet "rengjøring og stell".

Skifte lyspære

Advarsel!
Det er fare for elektrisk støt! Før du skifter lyspære, slår du av apparatet og trekker støpselet ut av stikkontakten, eller tar ut sikringen eller slår av skillebryteren.
Spesifikasjoner for lyspæren: 220~240 V, maks. 15 W
For å slå av apparatet, dreier du termostatbryteren til posisjon "0".
Trekk støpselet ut av stikkontakten.
For å skifte lyspære, skrur du ut skruen.
Trykk på lampedekselet som vist, og skyv det bakover.
Skift ut den defekte lyspæren.
Sett på igjen lampedekselet og skru inn skruen.
Sett kjøleskapet i drift igjen.

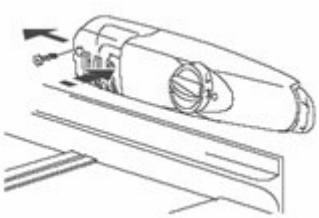

Driftslyder

Følgende lyder er karakteristiske for kjøleskap:

Klikkelyder

Hver gang kompressoren slår seg på eller av, høres et klikk.

Summelyder

Når kompressoren arbeider, hører du en summelyd.

Boblelyd/

Når kjølevmediet renner ned i tynne rør, kan du høre

Sprutelyd

Boble- eller sprutelyder. Selv etter at kompressoren er av, kan denne lyden høres en kort stund.

Innehåll

Bästa kund.....187
Viktiga säkerhetsinstruktioner.....188
Avsedd användning.....188
Före första start.....188
Köldmedel.....188
Barnsäkerhet.....188
Daglig användning.....189
Vid felfunktion.....189
Borttagning av transportförpackning.....189
Installation.....189
Installationsplats.....189
Kylskåpet behöver luft.....190
Omhängning av dörren.....190
Omhängning av frysdörren.....191
Före första start.....191
Beskrivning av produkten.....191
Start och temperaturreglering.....192
Invändiga tillbehör.....192
Förvaringshyllor /nätkorgar.....192
Frysning av istärningar.....193
Avfrostning.....194
Kylskåpet avfrostas automatiskt.....194
Avfrostning av frysen.....194
Stänga av produkten.....194
Skötsel och rengöring.....194
Tips för att spara energi.....195
Felsökning.....195
Åtgärd vid felfunktion.....195
Byte av glödlampan.....197
Oljud under drift.....197
Klickande.....197
Brummande.....197
Bubblande/.....197
Plaskande.....197

Bästa kund

Läs noga igenom denna bruksanvisning innan du använder din nya kyl/frys. Här finns viktig information för säker användning, installation och skötsel av produkten.
Spara bruksanvisningen för framtida bruk.
Lämna bruksanvisningen till en eventuell ny ägare av produkten.
Anmärkningar som är viktiga för din säkerhet eller för att produkten skall fungera korrekt är markerade med en varningstriangel och/eller ord som påkallar uppmärksamhet **(Varning!, Försiktigt!, Viktigt!!)**. Observera följande noga.
Tilläggsinformation avseende användning och praktiska tillämplingar för produkten visas efter denna symbol.
Tips och anmärkningar avseende ekonomisk och miljövänlig användning av produkten är markerade med klöverblad.
Bruksanvisningen innehåller instruktioner så att användaren kan avhjälpa eventuella fel i avsnitt ”Felsökning”.
Om dessa instruktioner inte är tillräckliga, kontakta din lokala kundtjänst.

Tryckt på miljövänligt papper, den som tänker ekologiskt handlar därefter…

Viktiga säkerhetsinstruktioner

Dessa varningar är till för din säkerhet. Se till att du helt förstår dem innan produkten installeras eller används. Din säkerhet är mycket viktig. Kontakta Kundtjänst om du är osäker på varningarna betydelse.

Avsedd användning

Kylen är avsedd för användning i ett hushåll. Den är lämplig för kylning, infrysning och förvaring av frysta livsmedel, samt för frysning av iskuber. Om produkten används för andra ändamål än de avsedda eller används felaktigt, ansvarar inte tillverkaren för eventuella skador som uppstår.
Av säkerhetsskäl är det inte tillåtet att ändra eller modifiera kylen. Om du använder kylen kommersiellt eller för andra ändamål än kylning, infrysning eller förvaring av livsmedel tar tillverkaren inget ansvar för eventuella skador som uppstår.

Före första start

Kontrollera att produkten inte står på elkabeln.

Viktigt:

Om elkabeln är skadad skall den bytas av en behörig servicetekniker eller en kvalificerad person som använder en specialkabel av samma typ. Kontrollera om produkten har transportskador. En skadad produkt får under inga omständigheter anslutas till elnätet. Kontakta återförsäljaren vid eventuella skador.
VARNING - Se till att ventilationsöppningarna på produkten eller inbyggnadsskåpet inte är blockerade.
VARNING - Använd inga mekaniska eller artificiella metoder för att påskynda upptiningsprocessen utöver de som rekommenderas av tillverkaren.
VARNING - Skada inte kylkretsen.
VARNING - Denna produkt är inte avsedd att användas av barn eller förståndshandikappade personer om de inte övervakas av en ansvarig person som säkerställer att de kan använda produkten på ett säkert sätt.
Barn måste övervakas så att de inte leker med produkten.
VARNING - Denna produkt är inte avsedd att användas av personer (även barn) med nedsatt psykisk, sensorisk eller mental förmåga eller om de har brist på erfarenhet, om de inte övervakas eller instrueras om hur produkten skall användas av person som ansvarar för deras säkerhet. Barn bör alltid övervakas när de använder produkten för att säkerställa att de inte leker med den.
VARNING - Lämna produkten till en auktoriserad återvinningsstation när den skall kasseras. Utsätt den inte för öppen eld.
VARNING - Om nätkabeln är skadad skall den ersättas med en specialkabel vilken kan anskaffas hos tillverkaren eller Kundservice.

Köldmedel

Köldmedel finns i produktens kylkrets.
Se till att inga komponenter i kylkretsen skadas under transport och installation.
Se till att inga komponenter i kylkretsen skadas under transport och installation av produkten.
Om kylkretsen skadas:
Undvik öppen eld och antändande källor;
Ventilera noga rummet där produkten är placerad.

Barnsäkerhet

Förpackningsmaterial (till exempel plast, polystyren) kan vara farligt för barn.
Risk för kvävning! Håll förpackningsmaterialet borta från barn! Gör gamla produkter obrukbara innan de kasseras. Drag ur stickkontakten, klipp av nätkabeln, bryt av eller tag bort spärrar och lås, om sådana finns. Genom att göra så säkerställer du att barn inte kan låsa in sig i produkten vid lek

(risk för kvävning!) eller hamna i andra farliga situationer.
Barn kan inte alltid förstå att det kan finnas faror i hushållsprodukter. Därför är det viktigt att du säkerställer noggrann kontroll och aldrig låter barn leka med produkten!

Daglig användning

Behållare som innehåller brandfarliga gaser eller vätskor kan läcka vid låga temperaturer. Det finns risk för explosion! Förvara aldrig behållare med brandfarligt material som sprayflaskor, gaspatroner för brandsläckare etc. i kylen och/eller i frysen.
Flaskor och burkar skall inte placeras i frysutrymmet. De kan brista när innehållet fryser, drycker med hög kolsyrehalt kan till och med explodera! Förvara aldrig läskedrycker, juice, öl, vin, mousserande vin etc. i frysutrymmet.
Förtär inte glass eller iskuber omedelbart efter att de har tagits ut ur frysutrymmet. Mycket kall is kan frysa på läpparna eller tungan och orsaka skador.
Vidrör inte fryst mat med våta händer. Dina händer kan frysa fast vid maten.
Använd inte elektriska apparater i kylen och/eller frysen (till exempel elektrisk glassmaskin, mixers etc.).
Innan produkten rengörs, stäng alltig av produkten och tag ur stickkontakten, eller slå från säkringen.
Tag alltid i stickkontakten när den skall tas ur vägguttaget, drag aldrig i sladden.

Vid felfunktion

Vid fel på produkten, se först i avsnitt @ Felsökning @ i denna bruksanvisning. Om inte informationen där hjälper, försök inte att göra ytterligare reparationer själv. Försök inte under några omständigheter att reparera produkten själv. Reparationer utförda av ej kompetenta personer kan orsaka personskador eller allvarliga felfunktioner. Kontakta kundtjänst.

Borttagning av transportförpackning

Produkten och invändig utrustning är skyddade för transport.
Tag bort tejpen på dörrens vänstra och högra sida. Eventuella rester av klister kan tas bort med sprit.
Tag bort all tejp och förpackningsdelar från produktens innerutrymme.

Installation

Installationsplats

Produkten bör placeras i ett väl ventilerat rum. Energiförbrukning och effektiv funktion påverkas av omgivningstemperaturen.
Produkten bör därför inte utsättas för direkt solljus;
Inte installeras intill värmeelement, spisar eller andra värmekällor;
Endast installeras på en plats där omgivningstemperaturen motsvarar klimatklassen för vilken produkten är avsedd. Klimatklassen är angiven på typskylten som sitter på vänster sida inne i produkten.
Produkten skall placeras så att stickkontakten kan nås.
Följande tabell anger vilken omgivningstemperatur som är korrekt för varje klimatklassificering:

Klimatklassificering	För omgivningstemperatur
SN	+ 10 till +32°C
N	+ 16 till +32°C
ST	+ 16 till +38°C
T	+ 16 till +43°C

Om produkten placeras intill ett annat kylskåp eller frys krävs 5 cm mellanrum på

sidorna för att förhindra att kondens uppstår på produktens utsidor.

Kylskåpet behöver luft.

För produktens korrekta funktion krävs att den placeras i torr luft, inte intill värmekällor, till exempel spisar, värmeelement, kokare och direkt solljus.
Se även till att luft kan cirkulera fritt längs skåpets baksida och överdel. Det bör vara 100 mm mellan skåpets översida och överhängande köksskåp.
Alternativt kan det vara 50 mm mellan skåpets översida och överhängande köksskåp och ett mellanrum på 25 mm på produktens båda sidor.

Omhängning av dörren

Det finns möjlighet att öppna kylskåpets dörr från vänster eller höger sida. Vid leverans öppnas detta skåp från vänster sida.
Följ dessa instruktioner om du vill ändra öppningsriktning.

OBS:

Spara alla delar som tas bort, de behövs vid återinstallationen av dörren.

➢ **Omhängning av kylskåpsdörren**

1. Tag bort skruvarna (11).
2. Låt dörren vara öppen, lyft locket, tryck det (10) framåt och tag bort det från spärren (9) på locket, flytta sedan bottenspärren (8).
3. Tag bort de två skruvarna (6) som håller det övre gångjärnet (5) på överdelen av skåpets högra sida.
4. Lyft försiktigt dörren och lägg den på ett mjukt underlag så att den inte repas.
5. Tag bort pluggen (7) och flytta den till det öppna hålet på skåpets högra sida. Tryck in pluggen ordentligt i hålet.
6. Tag bort de två skruvarna (6) som håller det nedre gångjärnet (2) på skåpets högra sida.
7. Tag bort främre justeringsfoten (4) och flytta den till höger sida så som visas på bilden.
8. Sätt dörren på sin nya plats och kontrollera att tappen hamnar i bussningen på ramens nedre sektion (hål).
9. Montera det övre gångjärnet (5), som tidigare togs bort i steg 3, på skåpets vänstra sida. Kontrollera att tappen hamnar i bussningen på ramens övre sektion (hål).
10. Fäst det nedre vänstra gångjärnet (2) löst och drag inte åt bultarna förrän dörren är i stängt läge och vågrätt.
11. Sätt i pluggen (7) i det öppna hålet (höger sida).
12. Fäst dekorationsdelen (8) på lockets högra sida (10).
13. Låt dörren vara öppen, lyft lockets ända, tryck det (10) framåt och tag bort det från spärren (9) på locket, flytta sedan bottenlocket (8). Låt dörren vara öppen, lyft ändan på locket, drag det (10) bakåt så att det fästs i spärren (9).
14. När locket har monterats, stäng dörren, fäst locket(10) med skruven (11).

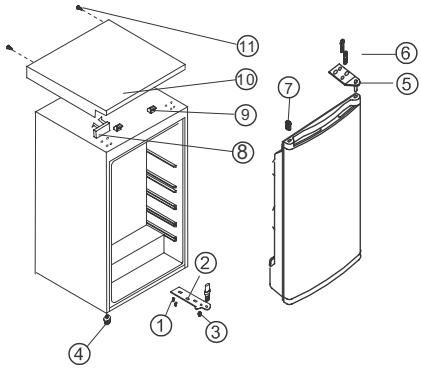

1 Skruv
2 Nedre gångjärn
3 Övre gångjärn
4 Nedre justeringsfot
5 Övre justeringsfot
6 Bult
7 Plugg
8 Dekorationsdel
9 Lockets spärr
10 Lock
11 Skruv

Omhängning av frysdörren

Öppna dörren till frysutrymmet lite. Använd en skruvmejsel och tryck sprinten i öppningen på det undre dörrlagret lite uppåt och tag bort dörren och dörrlagret.

Sätt täckbrickan (M) på motsatta sidan.
Vrid dörren till frysutrymmet ett halvt varv och sätt det undre dörrlagret i hålet för det undre dörrlagret i frysdörren.
Lyft dörren lite uppåt, sätt den i det övre dörrlagret och sätt samtidigt i det undre dörrlagret i det fyrkantiga hålet.
Små justeringar uppåt och neråt av dörren gör inpassningen lättare.

Före första start

Rengör produktens innerutrymme och alla tillbehör före första start (se avsnitt: Rengöring och skötsel).

Beskrivning av produkten

Bild på produkten

1. Smör/ostfack och ägginsats
2. Dörrfack
3. Flaskhylla
4. Grönsakslådor
5. Förvaringshyllor
6. Temperaturreglage
7. Frysfack
8. Typskylt

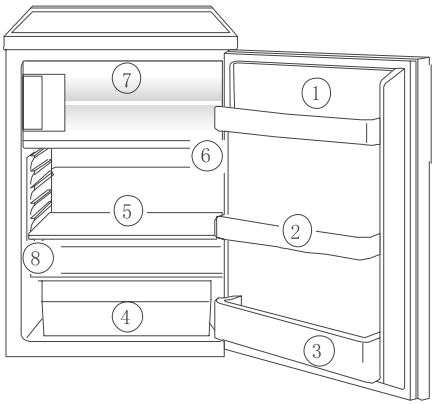

Start och temperaturreglering

Sätt i stickkontakten i ett jordat eluttag.
När kylutrymmets dörr öppnas tänds innerbelysningen.
Temperaturvredet sitter på höger sida i kylen.
Inställning ”0” innebär: av-läge
Vridning medurs till ”1” innebär kylning på, fungerar sedan automatiskt.
Inställning ”1” betyder:
Högsta temperatur, varmaste inställning.
Inställning ”7” (stoppläge) innebär:
Lägsta temperatur, kallaste inställning.

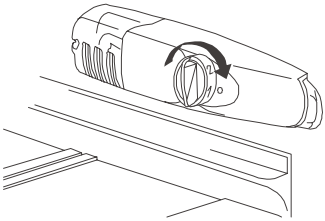

Temperaturerna i kylen och frysen kan inte regleras individuellt.
Vid en låg omgivningstemperatur på ca. 16°C, bör inställning '1' väljas. Vid en omgivningstemperatur på ca. 25°C, välj inställning '2'.

Vill du ha en lägre temperatur, välj inställning '3' eller '4'. Med denna inställning är det säkerställt att livsmedlen blir tillräckligt frysta och i kylen blir det en förvaringstemperatur på -18°c.
Om du vill frysa in livsmedel snabbt, välj inställning '7', detta innebär att temperaturen i kylen inte går under 0°c. Du bör sedan snarast återställa temperaturvredet på '3' eller '4'.

Viktigt!

Hög omgivningstemperatur (till exempel varma sommardagar) och en kall inställning på temperaturvredet (läge ”6” till ”7” kan medföra att kompressorn ständigt är i drift.
Orsak: när omgivningstemperaturen är hög måste kompressorn ständigt vara i drift för att behålla en låg temperatur i produkten.
Kylen kan inte avfrosta eftersom automatisk avfrostning kan bara ske när kompressorn inte är i drift (se även avsnitt ”avfrostning”).
Resultatet blir att ett tjockt lager is bildas på kylens bakre vägg.
Om detta sker, vrid temperaturvredet till en varmare inställning (läge '3' till '4'). Med denna inställning slås kompressorn av och på som vanligt och automatisk avfrostning sker.

Invändiga tillbehör

Förvaringshyllor /nätkorgar

Olika glas- eller plasthyllor och nätkorgar ingår med din produkt- olika modeller har olika kombinationer.
Du bör alltid placera en av de stora glashyllorna på den lägsta positionen, ovanför frukt- och grönsakslådorna, och låta den vara kvar där.
Förvaringshyllornas höjd kan justeras:
För att göra detta , drag hyllan framåt tills den kan lyftas uppåt eller neråt och tas bort.

Utför denna procedur i omvänd ordning för att placera hyllan på en annan nivå.

Rätt förvaring

1. Smör och ost
2. Konserver
3. Drycker
4. Ost, frukt och grönsaker
5. Kött, korv, kallskuret, mejeriprodukter
6. Färdiga maträtter, bakverk
7. Förvaring av frysta livsmedel/infrysning av livsmedel

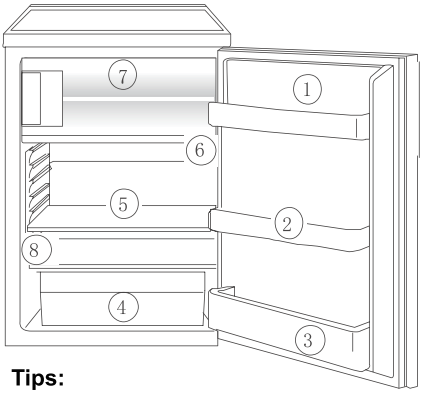

Tips:

Livsmedel i kylen bör alltid täckas över eller förpackas för att förhindra att de torkar ut och för att andra livsmedel inte skall ta smak.
Följande är lämpliga förpackningar:
- Lufttäta plastpåsar och folier;
- Plastburkar med lock;
- Speciella plastbehållare;
- Aluminiumfolie.

Infrysning och förvaring av fryst mat
Frysutrymmet är till för infrysning och förvaring av livsmedel.

Viktigt!

Temperaturen i frysen skall vara -12°C eller kallare innan infrysning eller förvaring av frysta livsmedel.
Frys inte in för stora mängder på en gång (max. 1 kg per timma).
Matens kvalitet bibehålls på bästa sätt om den genomfryses så snabbt som möjligt.
Låt maten kallna före infrysning. Värmen ökar annars både isbildningen och energiförbrukningen.
Observera de längsta förvaringstider som tillverkaren anger.
Tinade livsmedel som inte tidigare har förberetts på något sätt (tillagats) får inte under några omständigheter frysas en gång till.
Behållare som innehåller brandfarliga gaser eller vätskor kan läcka vid låga temperaturer. Detta medför explosionsrisk! Förvara inte behållare med brandfarligt innehåll såsom sprayburkar, brandsläckarpatroner i frysutrymmet.
Flaskor och burkar får inte placeras i frysen. De kan brista när innehållet fryser. Drycker med hög kolsyrehalt kan till och med explodera! Förvara aldrig läskedrycker, juicer, öl, vin mousserande vin etc. i frysutrymmet.
All mat måste förpackas i lufttäta fryspåsar så att inte maten torkar ut eller tappar smak, och så att smaker inte överförs till andra frysta varor.

Försiktigt!

Vidrör inte frysta livsmedel med våta händer. Händerna kan fastna på livsmedlet och orsaka hudskador.
Placera det förpackade livsmedlet på botten av frysutrymmet. Ej frysta livsmedel får inte beröra redan fryst mat, de senare kan börja tina upp.

Tips:

Följande är lämpliga förpackningar för frysvaror:
- Fryspåsar och frysplast;
- Speciella burkar för frysvaror;
- Extra tjock aluminiumfolie.

Följand är lämpligt för förslutning av påsar och plast:
Plastklämmor, gummiband eller tape.
Kläm ut luften ur påsen innan den försluts; Luft gör att frysta livsmedel torkar.
Gör platta förpackningar, dessa fryser snabbare in.
Fyll inte behållare för fryst mat med vätska upp till kanten eftersom vätskan expanderar under infrysning.

Frysning av istärningar

Fyll istärningslådan upp till 3/4 med kallt vatten, placera den i frysutrymmet och låt den frysa.
För att lossa istärningarna, böj istärningslådan eller håll den under rinnande vatten i några sekunder.

Viktigt!

Försök aldrig att lossa en istärningslåda som har frusit fast i frysen med vassa föremål eftersom detta kan skada kylkretsen. Använd en plastskrapa.

Avfrostning

Kylskåpet avfrostas automatiskt

Kylens bakre vägg täcks med frost när kompressorn är i drift, avfrostning sker när kompressorn har stannat. Vattnet från avfrostningen avdunstar.

Avfrostning av frysen

Under användning och när dörren till frysutrymmet öppnas avsätts fukt i frysutrymmet som is. Tag bort denna is då och då med en mjuk plastskrapa. Använd under inga omständigheter hårda eller spetsiga föremål för att avlägsna is.
Avfrosta frysen när islagret når en tjocklek på ca. 4 millimeter; Annars minst en gång per år. Bästa tillfället att avfrosta frysen är när den innehåller lite eller inga livsmedel.

Varning!

Använd inte elektriska produkter eller andra mekaniska föremål för att påskynda avfrostningen, med undantag från de som rekommenderas i denna bruksanvisning.
Använd inte avfrostningsspray, de kan vara hälsofarliga och/eller innehålla ämnen som skadar plasten.

Försiktigt!

Vidrör inte frysta livsmedel med våta händer. Händerna kan fastna på livsmedlet och orsaka hudskador.
Plocka ut de frysta matvarorna, slå in dem i flera lager med tidningspapper och lägg dem på en sval plats.
Stäng av produkten och tag ur stickkontakten, eller tag ur eller slå från säkringen.

Tips:

Du kan snabba på avfrostningen i frysutrymmer och stänga dörrarna. Tag bort isbitar som fallit ner innan de smälter helt.
Rengör frysutrymmet noga efter avfrostning (se avsnitt ”Rengöring och skötsel”).

Stänga av produkten

För att stänga av produkten, vrid temperaturvredet till ”0”.

Om produkten inte skall användas under en lång period:

Tag bort alla förpackningar.
Stäng av produkten genom att vrida temperaturvredet till ”0”.
Tag ur stickkontakten eller tag ur eller slå från säkringen.
Rengör noga (se avsnitt ”Rengöring och skötsel”).
Låt dörren vara öppen för att undvika att dålig lukt uppstår.

Skötsel och rengöring

Av hygieniska skäl bör produktens innerutrymme, även tillbehör, rengöras regelbundet.

Varning!

Produkten får inte vara ansluten till elnätet under rengöring.
Risk för elektrisk stöt! Före rengöring, stäng av produkten och tag ur stickkontakten eller tag ur eller slå från säkringen.
Rengör aldrig produkten med ångtvätt. Fukt kan samlas i elektriska komponenter, risk för elektrisk stöt!
Het ånga kan skada plastdelar.
Produkten skall vara torr innan den används igen.

Viktigt!

Eteriska oljor och organiska lösningar kan

skada plastdelar, till exempel
citronsaft eller saften från apelsinskal;
Smörsyra;
Rengörare med ättiksyra.
Låt inte sådana ämnen komma i kontakt med produkten.
Använd inte repande rengöringsmedel.
Tag bort frysta livsmedel och maten från kylskåpet. Slå in frysta livsmedel i flera lager tidningspapper. Förvara dem på en sval plats, väl täckta.
Avfrosta frysutrymmet före rengöring. (se avsnitt @Avfrostning@).
Stäng av produkten och tag ur stickkontakten från eluttaget, eller slå från eller tag ur säkringen.
Rengör produkten och innerutrymmet med en duk och ljummet vatten. Vanligt diskmedel kan också användas.
Torka av med rent vatten och låt torka efter rengöring.
Dammsamlingar på kondensorn ökar energiförbrukningen.
Rengör därför kondensorn på produktens baksida noga en gång per år med en mjuk borste eller dammsugare.
Kontrollera dräneringshålet för vatten på kylens bakre vägg.
Sätt tillbaka produkten på plats när allt är torrt.

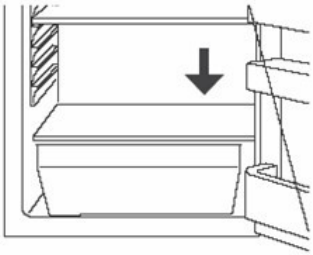

Tips för att spara energi

Installera inte produkten intill spisar, värmeelement eller andra värmekällor.
Hög omgivningstemperatur medför att kompressorn är längre och oftare i drift.
Se till att det finns luftcirkulation vid produktens sockel och vid produktens bakre vägg. Täck aldrig över ventilationsöppningar.
Placera inte varma maträtter i produkten. Låt varm mat kallna först.
Låt inte dörren vara öppen längre än nödvändigt.
Ställ inte in lägre temperatur än nödvändigt.
Placera fryst mat i kylskåpet för upptining.
Kylan i den frysta maten används då till att kyla kylskåpet.
Håll alltid den värmestrålande kondensorn, metallgallret på produktens baksida ren.

Felsökning

Åtgärd vid felfunktion

Reservdelar:
Följande reservdelar kan beställas från AEG kundservice: Dessa kan du montera själv utan specialutbildning, till exempel:
Smör/ostfack,
äggfack,
dörrhyllor,
frukt- och grönsakslådor,
förvaringshyllor.
En felfunktion kan orsakas av ett litet fel som du kan åtgärda själv med hjälp av följande instruktioner. Utför inget annat på produkten om följande information inte hjälper dig att avhjälpa felet.

Viktigt!

Reparationer av kylskåp/frysar får endast utföras av kompetenta servicetekniker. Felaktiga reparationer kan utgöra stora risker för användaren. Om din produkt behöver reparation, kontakta din återförsäljare eller din lokala kundservice.

Typ av fel	Möjlig orsak	Åtgärd
Produkten fungerar inte.	Produkten är inte påslagen.	Sätt på produkten.
	Stickkontakten sitter inte i eluttaget eller är inte ordentligt isatt.	Sätt i stickkontakten.
	Säkringen har löst ut eller är trasig.	Kontrollera säkringen, byt vid behov.
	Eluttaget är defekt.	Fel på elförsörjningen skall åtgärdas av en elektriker.
Produkten kyler för mycket.	Temperaturen är för lågt inställd.	Vrid temperaturreglaget tillfälligt till en varmare inställning.
Maten är för varm.	Temperaturen är inte rätt inställd.	Se i avsnitt ”Första start”.
	Dörren har varit öppen en lång stund.	Öppna inte dörren längre än nödvändigt.
	En stor mängd livsmedel har lagts in i produkten de senaste 24 timmarna.	Vrid temperaturreglaget tillfälligt till en varmare inställning.
	Produkten är placerad intill en värmekälla.	Se i avsnitt ”Installationsplats”.
Invändiga belysningen fungerar inte.	Glödlampan är trasig.	Se i avsnitt ”Byte av glödlampa”.
Mycket isbildning, eventuellt även på dörrtätningen.	Dörrtätningen är inte lufttät (eventuellt efter omhängning av dörren).	Värm försiktigt de läckande delarna på dörrtätningen med en hårtork (i kalläge). Forma samtidigt den uppvärmda dörrtätningen med handen så att den sitter rätt.
Ovanligt oljud.	Produkten står inte vågrätt.	Justera fötterna igen.
	Produkten vidrör väggen eller andra föremål.	Flytta produkten lite.
	En komponent, till exempel ett rör på produktens baksida vidrör en annan del av produkten eller väggen.	Böj försiktigt undan komponenten vid behov.
Kompressorn startar inte direkt efter ändring av temperaturinställningen.	Detta är normalt och indikerar inte att ett fel har uppstått.	Kompressorn startar efter en stund.
Vatten på botten eller förvaringshyllorna.	Dräneringshålet är blockerat.	Se avsnitt ”Rengöring och skötsel”.

Byte av glödlampan

Varning!

Risk för elektrisk stöt! Innan glödlampan byts, stäng av produkten eller slå från eller tag ur säkringen.
Data glödlampa: 220~240 V, max. 15 W
För att stänga av produkten, vrid temperaturreglaget till ”0”.
Tag ur stickkontakten.
Lossa skruven för att byta glödlampa.
Tryck på lampglaset så som visas och skjut det bakåt.
Byt den trasiga glödlampan.
Sätt tillbaka lampglaset och skruven.
Sätt på kylskåpet igen.

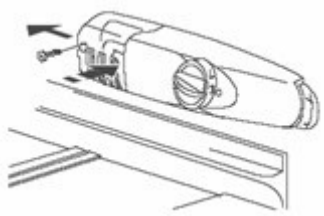

Oljud under drift.

Följande ljud är typiska för kylskåp:

Klickande

Varje gång kompressorn startar eller stängs av hörs ett klick.

Brummande

När kompressorn är i drift hörs ett brummande.

Bubblande/

När kylmedlet rinner i tunna rör kan du höra detta.

Plaskande

Bubblande eller plaskande ljud. Även när kompressorn har stannat kan detta ljud höras en kort stund.

Table des matières

Cher client et chère cliente.....198
Avertissements importants 199
Utilisation réglementaire.....199
Avant la mise en fonctionnement 199
Réfrigérant 199
Sécurité des enfants 200
Utilisation quotidienne 200
En cas d'anomalie de fonctionnement.....200
Débridage.....200
Pose 201
Emplacement.....201
Dégagement nécessaire pour l'installation du réfrigérateur.....201
Réversibilité de la porte.....201
REMARQUE:.....201
Pose 202
Emplacement.....202
Dégagement nécessaire pour l'installation du réfrigérateur.....202
Inversion du sens d'ouverture de la porte du compartiment congélateur.....203
Avant la mise en fonctionnement 203
Description de l'appareil 203
Mise en fonctionnement et réglage de la température 204
Accessoires 204
Congélation des aliments et conservation des produits surgelés 205
Préparation des glaçons.....206
Dégivrage 206
Dégivrage automatique du réfrigérateur..206
Dégivrage du compartiment congélateur 206
Mise à l'arrêt de l'appareil.....207
Entretien et nettoyage 207
Conseils pour l'économie d'énergie.....208
Charte de dépannage.....208
Remplacement de l'ampoule 210
Bruits pendant le fonctionnement.....210

Cher client et chère cliente

Veuillez lire attentivement la notice d'utilisation avant d'installer et d'utiliser votre réfrigérateur-congélateur pour la première fois. Elle fournit des renseignements importants sur les normes et règlements régissant l'installation, l'entretien et l'utilisation sans risque de l'appareil.
Veuillez conserver cette notice d'installation avec votre appareil pour toute future consultation. Remettez-la à l'acheteur éventuel de votre appareil en cas de cession.
Le triangle d'avertissement et/ou les mots-clé **(Avertissement !, Attention ! Important !) signalent des informations particulièrement importantes pour votre sécurité ou le bon fonctionnement de l'appareil.).** Veuillez respecter les instructions ci-après.

Des informations supplémentaires concernant le fonctionnement et les applications pratiques de l'appareil apparaissent après ce symbole.
Les conseils et remarques en matière d'économie d'énergie et de sauvegarde de l'environnement sont signalés par le symbole du trèfle.
La notice d'utilisation contient, à la section "Dépannage", des instructions permettant à l'utilisateur de corriger d'éventuelles anomalies. Si ces instructions ne sont pas suffisantes, contactez le Service Après-vente.

Imprimé sur du papier recyclé. Le futur dépend de nos actions, pensez écologique !

Avertissements importants

Ces avertissements ont été rédigés pour votre sécurité. Lisez-les dans leur intégralité avant l'installation et l'utilisation de l'appareil. Votre sécurité est extrêmement importante. Si vous avez un doute sur la signification de ces avertissements, contactez le service clientèle pour obtenir une assistance.

Utilisation réglementaire

Ce réfrigérateur est prévu pour un usage domestique. Il est conçu pour le refroidissement, la congélation et la conservation des aliments ainsi que pour la fabrication de glaçons. Le fabricant décline toute responsabilité en cas de dommages provoqués par une utilisation incorrecte ou une utilisation de l'appareil à d'autres fins que celle pour laquelle il est prévu.
Pour des raisons de sécurité, aucune modification ou altération du réfrigérateur n'est autorisée. Si vous utilisez le réfrigérateur pour une application commerciale ou à d'autres fins que le refroidissement, la congélation ou la conservation d'aliments surgelés, le fabricant décline toute responsabilité en cas de dommages.

Avant la mise en fonctionnement

Veillez à ne pas écraser le câble d'alimentation avec l'appareil.

Attention :

Si le câble d'alimentation est endommagé, il doit être remplacé par un câble d'alimentation identique. Cette opération ne peut être effectuée que par une personne habilitée, par votre vendeur ou par le fabricant. Vérifiez que l'appareil n'est pas endommagé. Ne procédez pas à l'installation d'un appareil endommagé. En cas de dommages, contactez votre fournisseur.
AVERTISSEMENT - Veillez à ce que les orifices de ventilation, situés dans l'enceinte de l'appareil ou la structure intégrée, ne soient pas obstrués.
AVERTISSEMENT - N'utilisez aucun dispositif mécanique ou autre moyen pour accélérer le processus de dégivrage que ceux recommandés par le fabricant.
AVERTISSEMENT - N'endommagez pas le circuit de refroidissement.
AVERTISSEMENT - Cet appareil n'est pas destiné à être utilisé par des enfants ou des personnes dont les capacités physiques, sensorielles ou mentales, ou le manque d'expérience et de connaissance les empêchent d'utiliser l'appareil sans risque lorsqu'ils sont sans surveillance ou en l'absence d'instruction d'une personne responsable qui puisse leur assurer une utilisation de l'appareil sans danger. Empêchez les enfants de jouer avec l'appareil.
AVERTISSEMENT - Cet appareil n'est pas destiné à être utilisé par des enfants ou des personnes dont les capacités physiques, sensorielles ou mentales, ou le manque d'expérience et de connaissance les empêchent d'utiliser l'appareil sans risque lorsqu'ils sont sans surveillance ou en l'absence d'instruction d'une personne responsable qui puisse leur assurer une utilisation de l'appareil sans danger. Empêchez les enfants de jouer avec l'appareil.
AVERTISSEMENT - Lors de la mise au rebut de votre appareil, adressez-vous seulement à un centre de collecte autorisé. Ne pas exposer l'appareil à des flammes.
AVERTISSEMENT - Si le câble d'alimentation est endommagé, il doit être remplacé par un câble d'alimentation certifié. Cette opération ne peut être effectuée que par une personne habilitée, par votre vendeur ou par le fabricant.

Réfrigérant

Le circuit de refroidissement de cet appareil contient un gaz frigorigène.
Pendant le transport et l'installation de l’appareil, assurez-vous qu'aucune pièce du circuit de refroidissement n'est endommagée.
Pendant le transport et l'installation de l’appareil, assurez-vous qu'aucune pièce du

circuit de refroidissement n'est endommagée. Si le circuit de refroidissement est endommagé : évitez les flammes vives et les sources d'ignition ; aérez soigneusement la pièce où se trouve l'appareil.

Sécurité des enfants

Les matériaux d'emballage (par ex. les films plastiques, le polystyrène) représentent un danger pour les enfants. Risque d'asphyxie ! Ne laissez pas les emballages à la portée des enfants ! Avant d'éliminer les vieux appareils, rendez-les inutilisables. Débranchez la prise, coupez le câble et veillez à détruire le systéme de verrouillage et la fermeture à ressort sur la porte, si l'appareil en est muni, ceci afin d'éviter aux enfants de s'enfermer dans l'appareil et de mettre ainsi leur vie en danger. Les enfants ne sont souvent pas en mesure de reconnaître les risques émanant des appareils ménagers. Il est par conséquent important de surveiller les enfants et de ne pas les laisser jouer avec l'appareil !

Utilisation quotidienne

Les récipients contenant des gaz ou liquides inflammables peuvent fuir à basses températures. Risque d'explosion ! Ne stockez jamais dans le réfrigérateur/congélateur des récipients dont les matériaux sont inflammables comme des bombes aérosols, des extincteurs, des cartouches de remplissage, etc.
Les bouteilles et cannettes ne doivent pas être placées dans le compartiment congélateur. Elles peuvent éclater ; les boissons très gazeuses peuvent même exploser ! Ne stockez jamais de limonade, jus, bière, vin, vin pétillant etc. dans le compartiment congélateur.
Ne mettez pas les glaces ou les glaçons en bouche directement après les avoir sortis du compartiment congélateur. Risque de brûlures ou arrachement de la peau.
Ne touchez pas avec les mains humides les surfaces givrées et les produits congelés. Risque de brûlures ou arrachement de la peau.
N'utilisez pas d'appareils électriques (par ex. sorbetière, mixeur, etc.) dans le réfrigérateur/congélateur.
Avant toute opération d'entretien, mettez toujours l'appareil à l'arrêt et débranchez-le de la prise de courant ou coupez le fusible ou le disjoncteur.
Débranchez-le toujours au niveau de la prise. Ne tirez pas sur le cordon d'alimentation.

En cas d'anomalie de fonctionnement

Consultez d'abord la section @Trouble shooting. @ de la présente notice d'utilisation. Si les informations qu'elle contient ne sont pas suffisantes, n'essayez en aucun cas de réparer l'appareil vous-même. Les réparations effectuées par du personnel non qualifié peuvent provoquer des blessures ou le mauvais fonctionnement de l'appareil. Contactez le Service Après vente de votre magasin vendeur pour éviter tout danger.

Débridage

L'appareil et les accessoires sont protégés pendant le transport.
Retirez la ruban adhésif situé sur le côté droit et le côté gauche de la porte. Tout résidu d'adhésif peut être enlevé avec un solvant approprié.
Enlevez le ruban adhésif et tous les matériaux d'emballage qui se trouvent à l'intérieur de l'appareil.

Pose

Emplacement

Placez l'appareil dans une pièce bien ventilée. La température de la pièce aura une indicence sur la consommation d'énergie et les performances de l'appareil.
L'appareil ne doit donc pas être exposé aux rayons solaires trop intenses ; L'appareil ne doit pas être placé à proximité de radiateurs ou de cuisinières ou de toute autre source de chaleur.
Installez cet appareil à un endroit où la température ambiante correspond à la classe climatique indiquée sur la plaque signalétique, située à l'intérieur de l'appareil sur le côté gauche.
Installez votre réfrigérateur pour que la prise reste accessible.
Les températures ambiantes correspondant aux différentes classes climatiques existantes en fonction du modèle d'appareil figurent dans le tableau suivant :

Classe climatique	Pour une température ambiante de
SN	+ 10 à +32°C
N	+ 16 à +32°C
ST	+ 16 à +38°C
T	+ 16 à +43°C

Si l'appareil de réfrigération est installé à proximité d'un autre appareil de réfrigération (réfrigérateur ou congélateur), il est recommandé de laisser une distance d'au moins 5 cm sur les côtés pour empêcher la formation de condensation à l'extérieur de l'appareil.

Dégagement nécessaire pour l'installation du réfrigérateur

Placez l'appareil dans une pièce ventilée et à l'écart des sources de chaleur (chauffage, cuisson, rayons solaires trop intenses).
Assurez-vous que l'air circule librement autour de l'appareil. La distance entre le haut de l'appareil et un éventuel élément suspendu doit être de 100 mm minimum.
Sinon laissez un espace de 50 mm minimum entre le haut de l'appareil et l'élément suspendu, et 25mm de chaque côté .

Réversibilité de la porte

La porte de cet appareil est réversible : son sens d'ouverture peut être modifié en fonction du site d'installation ou du souhait de l'utilisateur. Elle s'ouvre par défaut de gauche à droite. Si vous souhaitez changer le sens d'ouverture de la porte, suivez les étapes suivantes.

REMARQUE:

Vous devez conserver toutes les pièces que vous avez enlevées pour pouvoir remonter la porte de l'autre côté.

➢ **Réversibilité de la porte du réfrigérateur**

1. Enlevez les clous à spirales (11).
2. Laissez la porte ouverte, soulevez l'extrémité du couvercle supérieur, poussez-le (10) vers l'avant et retirez-le du bloc (9) du couvercle supérieur, puis déplacez le bloc inférieur (8).
3. Enlevez les deux boulons à vis (6) qui connectent la charnière supérieure (5) sur le côté droit de la partie supérieure de l'armoire de l'appareil.
4. Soulevez avec précaution la porte et placez-la sur une surface rembourrée pour éviter de la rayer.
5. Retirez le bouchon (7) et transférez-le dans l'orifice découvert sur le côté droit de l'appareil. Appuyez fermement sur le bouton pour l'introduire dans le trou.
6. Enlevez les deux vis (6) qui tiennent la charnière inférieure (2) sur le côté droit de l'appareil.
7. Retirez le pied avant de mise à niveau, de type vis (4) et transférez-le à droite comme illustré dans la figure.
8. Placez la porte dans sa nouvelle position, en vous assurant que la goupille pénètre dans le coussinet de la section inférieure du cadre (orifice).
9. Fixez la charnière supérieure (5) préalablement enlevée à l'étape 3, sur le côté gauche de l'appareil. Vérifiez que la goupille pénètre dans le coussinet de la section supérieure du cadre (orifice).
10. Fixez sans serrer la charnière inférieure gauche (2) et ne serrez pas les boulons

tant que la porte n'est pas en position fermée et de niveau.

11. Enfoncez le bouchon (7) dans les trous découverts (côté droit).
12. Fixez le bloc décoratif (8) sur le côté droit du couvercle supérieur (10).
13. Laissez la porte ouverte, soulevez l'extrémité du couvercle supérieur, poussez-le (10) vers l'avant et retirez-le du bloc (9) du couvercle supérieur, puis déplacez le bloc inférieur (8). Laissez la porte ouverte, soulevez l'extrémité du couvercle supérieur, tirez-le (10) vers l'arrière pour attacher le bloc (9).
14. Après avoir installé le couvercle supérieur, fermez la porte, fixez le couvercle supérieur (10) avec la vis (11).

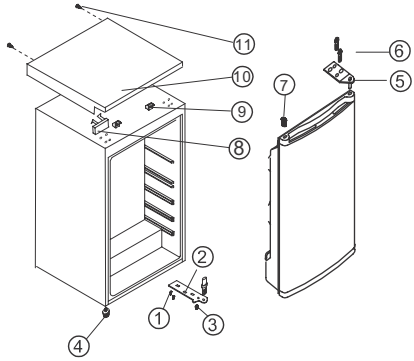

1. Vis
2. Charnière inférieure
3. Charnière supérieure
4. Pied inférieur réglable
5. Pied supérieur réglable
6. Boulon à vis
7. Bouchon
8. Bloc décoratif
9. Bloc du couvercle supérieur
10. Couvercle supérieur
11. Clou à spirales

Pose

Emplacement

Placez l'appareil dans une pièce bien ventilée. La température de la pièce aura une indicence sur la consommation d'énergie et les performances de l'appareil.
L'appareil ne doit donc pas être exposé aux rayons solaires trop intenses ; L'appareil ne doit pas être placé à proximité de radiateurs ou de cuisinières ou de toute autre source de chaleur.
Installez cet appareil à un endroit où la température ambiante correspond à la classe climatique indiquée sur la plaque signalétique, située à l'intérieur de l'appareil sur le côté gauche.
Installez votre réfrigérateur pour que la prise reste accessible.
Les températures ambiantes correspondant aux différentes classes climatiques existantes en fonction du modèle d'appareil figurent dans le tableau suivant :

Classe climatique	Pour une température ambiante de
SN	+ 10 à +32°C
N	+ 16 à +32°C
ST	+ 16 à +38°C
T	+ 16 à +43°C

Si l'appareil de réfrigération est installé à proximité d'un autre appareil de réfrigération (réfrigérateur ou congélateur), il est recommandé de laisser une distance d'au moins 5 cm sur les côtés pour empêcher la formation de condensation à l'extérieur de l'appareil.

Dégagement nécessaire pour l'installation du réfrigérateur

Placez l'appareil dans une pièce ventilée et à l'écart des sources de chaleur (chauffage, cuisson, rayons solaires trop intenses).
Assurez-vous que l'air circule librement autour de l'appareil. La distance entre le haut de l'appareil

Inversion du sens d'ouverture de la porte du compartiment congélateur

Entrouvrez la porte du compartiment congélateur. Utilisez un petit tournevis pour appuyer sur le ressort situé dans l'orifice du support de la porte inférieur en poussant légèrement vers le haut et retirez- le avec la porte.

Placez le cache (m) sur le côté opposé. Tournez la porte du compartiment congélateur de 180° et installez le support inférieur de la porte dans la cavité correspondante de la porte du compartiment congélateur.
Soulevez légèrement la porte du compartment congélateur, installez-la dans le support supérieur, et au même moment insérez le support inférieur de la porte dans l'orifice carré.
Pour faciliter l'installation, ajustez vers le haut et vers le bas la porte du compartiment congélateur.

Avant la mise en fonctionnement

Nettoyez l'intérieur de l'appareil et tous les accessoires avant la première mise en fonctionnement (voir le chapitre : Entretien et Nettoyage).

Description de l'appareil

Vue de l'appareil

1. Compartiments buerre/fromage et séparation pour la conservation des oeufs
2. Balconnet de la contre-porte
3. Balconnet porte-bouteilles
4. Bacs à légumes
5. Clayettes
6. Thermostat
7. Compartiment congélateur
8. Plaque signalétique

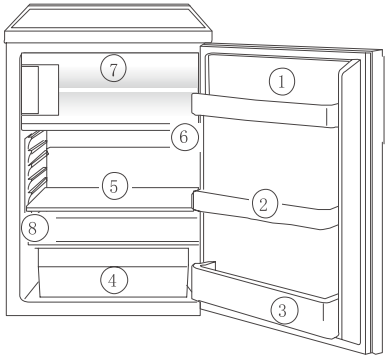

Mise en fonctionnement et réglage de la température

Insérez la fiche dans la prise dotée d'un contact de protection avec la terre. Lorsque la porte du compartiment réfrigérateur est ouverte, l'éclairage intérieur s'allume.
Le sélecteur de température est situé sur le côté RH du compartiment réfrigérateur.
La position "0" signifie : Arrêt.
Tourner dans le sens horaire vers "1 ", l'appareil de réfrigération est en fonctionnement, ce dernier fonctionne alors en mode automatique.
La position "1"signifie :
Température maximum, réglage le plus chaud.
La position "7" (fin-arrêt) signifie :
température minimum, réglage le plus froid.

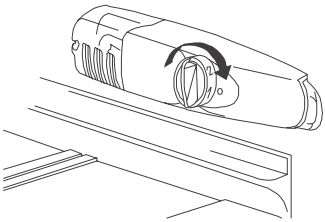

Les températures régnant dans le compartiment réfrigérateur et le compartiment congélateur ne peuvent pas être réglées séparément.
Pour une température ambiante basse d'environ 16°C, sélectionnez la position "1".
Pour des températures ambiantes d'environ 25°C , sélectionnez la position "2".
Si vous souhaitez une température plus basse, sélectionnez la position "3" ou "4". Résultat, vous avez la certitude que les denrées fraîches seront parfaitement congelées et que la température de conservation de -18°C sera maintenue dans le compartiment congélateur.
Si vous voulez accélérer la congélation des denrées fraîches, sélectionnez la position "7", en vous assurant que la température régnant dans le compartiment réfrigérateur ne chute pas au dessous de 0°C. Vous devez également repositionner rapidement le thermostat sur la position "3" ou "4".

Attention !

Si la température ambiante est élevée (par ex. pendant les vagues de chaleur), le thermostat étant réglé vers le haut (position entre "6" et "7"), le compresseur fonctionne alors continuellement.
Motif : lorsque la température ambiante est élevée, le compresseur fonctionne sans interruption pour maintenir la température régnant dans l'appareil à un niveau constamment bas. Étant donné que pour permettre le dégivrage du réfrigérateur, le compresseur doit s'arrêter de fonctionner : le dégivrage automatique n'a donc pas lieu (voir aussi la section "Dégivrage"). D'où une de formation excessive de givre sur la paroi postérieure de l'appareil.
Pour éviter cet inconvénient, placez le thermostat sur une position moins élevée (entre "3" et "4") de façon à permettre le fonctionnement alterné du compresseur et donc le dégivrage automatique du réfrigérateur.

Accessoires

Clayettes/paniers métalliques

Différentes clayettes en verre ou en plastique et des paniers métalliques sont fournis avec votre appareil - les différents modèles d'appareil offrant différentes combinaisons d'accessoires.
Glissez et laissez toujours une clayette dans les guides inférieurs situés au-dessus du bac à légumes.
Vous pouvez régler la hauteur des clayettes : Pour ce faire, tirez la clayette vers l'avant jusqu'à ce que vous puissiez la faire pivoter vers le haut ou le bas, et enlevez-la.
Pour placer une clayette à une autre hauteur, suivez cette même procédure mais dans l'ordre inverse.

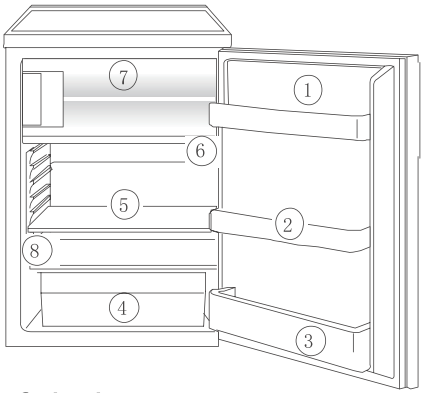

Ordre de rangement correct

1. 1.Beurre et fromage
2. Conserves
3. Boissons
4. Fromage, fruits et légumes
5. Viande, salami, plats froids, produits laitiers
6. Plats préparés, pâtisseries, conserves
7. Conservation des aliments surgelés/ congélation des aliments

Conseil:

N'introduisez que des aliments frais, nettoyés et enfermés dans des emballages ou récipents appropriés de qualité alimentaire afin d'éviter qu'ils se dessèchent et que leur saveur ne se transmette à d'autres aliments.
Utilisez les emballages suivants :
- Sachets et emballages étanches en polyéthylène ;
- Récipients en plastique avec couvercle ;
- Sachets spéciaux en plastique avec élastique ;
- Feuilles d'aluminium.

Congélation des aliments et conservation des produits surgelés

Le compartiment congélateur est idéal pour congeler et conserver des aliments.

Attention!

Avant de procéder à la congélation d'aliments ou à la conservation d'aliments surgelés ou congelés, la température du compartiment congélateur doit être de -12 °C ou inférieure.
Ne congelez pas de trop grosses quantités d'aliments en même temps (max. 1 kg par 24 h).
Pour conserver au mieux la qualité des aliments, ils doivent être congelés à cœur aussi rapidement que possible.
Attendez le refroidissement des préparations avant de les congeler. La chaleur accélère la formation de givre et augmente la consommation d'énergie.
Tenez compte des durées de stockage maximales spécifiées par le fabricant.
Un produit décongelé doit être consommé dans le plus bref délai et ne jamais être recongelé, sauf s'il a été cuit entre-temps.
Les récipients contenant des gaz ou liquides inflammables peuvent fuir à basses températures. Risque d'explosion ! Ne stockez jamais dans le compartiment congélateur des récipients dont les matériaux sont inflammables, comme des bombes aérosols, des extincteurs, des cartouches de remplissage, etc.
Les bouteilles et cannettes ne doivent pas être placées dans le congélateur. Elles peuvent éclater ; les boissons très gazeuses peuvent même exploser ! Ne stockez jamais de limonade, jus, bière, vin, vin pétillant etc. dans le congélateur.
Tous les aliments doivent être emballés hermétiquement avant la congélation afin d'éviter qu'ils se dessèchent ou perdent de leur saveur, et que leur saveur ne se transmette à d'autres aliments.

Attention!

Ne touchez pas avec les mains humides les surfaces givrées et les produits congelés. Risque de brûlures ou arrachement de la peau.
Répartissez les aliments emballés dans le bas du compartiment congélateur. Ne laissez pas des aliments frais, non congelés, toucher des aliments déjà congelés pour éviter une remontée en température de ces derniers.

Conseils:

Pour envelopper les aliments à congeler, utilisez :
des sachets en plastique ou des feuilles de

polyéthylène ;
des récipients de congélation appropriés ;
des feuilles d'aluminium très épaisses.
Pour assurer l'étanchéité des sachets en plastique, utilisez :
des clips en plastique, des élastiques ou des rubans de caoutchouc.
Enveloppez les aliments soigneusement pour emmagasiner le moins d'air possible ; en présence d'air, les aliments congelés ont tendance à se dessécher.
Les paquets plats se congèlent plus rapidement.
Ne remplissez pas les récipients à ras bord d'aliments liquides du type crème ou pâte à pain, car les liquides ont tendance à augmenter de volume pendant la congélation.

Préparation des glaçons

Remplissez aux 3/4 d'eau froide le bac à glaçons et placez-le au congélateur .
Pour décoller les glaçons, pliez légèrement le bac à glaçons ou passez-le sous l'eau courante pendant quelques secondes.

Attention!

N'uitlisez en aucun cas de couteau ou tout autre objet tranchant, d'objet métallique pour gratter des glaçons qui se seraient collés sur la paroi du compartiment congélateur, vous risquez d'endommager irrémédialement l'appareil. Utilisez une spatule en plastique.

Dégivrage

Dégivrage automatique du réfrigérateur

La paroi postérieure du réfrigérateur se couvre de givre lorsque le compresseur est en fonctionnement, et se dégivre lorsque le compresseur est à l'arrêt. L'eau de dégivrage s'évapore toute seule.

Dégivrage du compartiment congélateur

En cours de fonctionnement et lors de l'ouverture de la porte du compartiment congélateur, l'humidité s'accumule sous forme de givre dans le compartiment congélateur. Grattez de temps en temps la couche de givre avec précaution à l'aide d'une spatule en plastique prévue à cet effet.
N'utilisez pas d'objet tranchant pour gratter la couche de givre.
Dégivrez le congélateur lorsque l'épaisseur de la couche de givre est d'environ 4 millimètres ; sinon, au moins une fois par an. Nous vous conseillons de dégivrer le congélateur lorsque l'appareil est peu chargé (ou vide).

Avertissement!

N'utilisez aucun autre dispositif mécanique ou moyen artificiel que ceux qui sont recommandés par le fabricant pour accélérer le dégivrage de votre appareil.
N'utilisez pas de pulvérisateurs de liquides décongelants, ils pourraient nuire à votre santé et/ou contenir des substances qui pourraient endommager les pièces en plastique utilisées dans cet appareil.

Attention!

Ne touchez pas avec les mains humides les surfaces givrées et les produits congelés. Risque de brûlures ou arrachement de la peau.
Sortez les denrées surgelées et congelées, enveloppez celles-ci dans plusieurs feuilles de papier journal ou mieux, dans des emballages isothermes. Conservez-les dans un endroit frais.
Mettez toujours l'appareil à l'arrêt et débranchez-le de la prise de courant ou coupez le fusible ou le disjoncteur.

Conseil:

Le dégivrage peut être accéléré en plaçant dans le compartiment congélateur un ou plusieurs récipients d'eau chaude non bouillante, à l'exclusion de toute autre source de chaleur, et en fermant la porte. Retirez les morceaux de glace au fur et à mesure que ceux-ci se détachent, avant que le processus de dégivrage ne soit terminé.
Après le dégivrage, nettoyez soigneusement l'intérieur du compartiment congélateur (voir la section "Entretien et Nettoyage").

Mise à l'arrêt de l'appareil

Mettez à l'arrêt l'appareil en tournant le thermostat sur la position "0".

En cas d'absence prolongée ou de non-utilisation:

Retirez tous les produits du réfrigérateur.
Mettez à l'arrêt l'appareil en tournant le thermostat sur la position "0".
Débranchez l'appareil du réseau électrique ou bien coupez le fusible ou l'interrupteur.
Nettoyez l'appareil (voir le chapitre : “Entretien et Nettoyage”).
Maintenez la porte entrouverte pendant toute la durée de non-utilisaton (pour éviter la formation d'odeurs). Si, toutefois, vous n'avez pas la possibilité de débrancher et vider l'appareil, faites vérifier régulièrement le bon fonctionnement de celui-ci.

Entretien et nettoyage

Pour des raisons d'hygiène, l'intérieur de l'appareil et tous les accessoires doivent être nettoyés régulièrement.

Avertissement!

L'appareil ne doit pas être branché sur le secteur pendant son nettoyage.
Risque d'électrocution ! Avant toute opération d'entretien, mettez à l'arrêt l'appareil ou débranchez-le du réseau électrique, ou bien coupez le fusible ou le disjoncteur.
N'utilisez pas de nettoyeur à vapeur pour nettoyer l'appareil. L'humidité pourrait s'accumuler sur les composants électriques. Risque d'électrocution !
La vapeur chaude peut endommager les pièces en plastiques.
Essuyez et séchez l'appareil avant de le remettre en fonctionnement.

Attention!

Les huiles essentielles et les solvants organiques peuvent attaquer/endommager les pièces en plastique utilisées dans cet appareil, par ex. : le jus de citron ou le zeste d'orange ; l'acide butyrique ; les produits d'entretien qui contiennent de l'acétamide. Veillez à ce que ces substances n'entrent pas en contact direct avec les pièces de l'appareil.
N‘utilisez pas de produits nettoyants abrasifs.
Videz le réfrigérateur. Enveloppez les aliments congelées dans plusieurs feuilles de papier journal et conservez-les, bien couverts, dans un endroit frais.
Dégivrez le compartiment congélateur avant de le nettoyer (voir la section @Dégivrage@).
Mettez l'appareil à l'arrêt et débranchez-le de la prise de courant ou bien coupez le fusible ou le disjoncteur.
Nettoyez régulièrement les parois de l'appareil et les accessoires avec un chiffon, de l'eau tiède et un détergent liquide inodore. Vous pouvez aussi utiliser un produit pour la vaisselle disponible dans le commerce.
Rincez et séchez soigneusement.
L'accumulation de poussière sur le condenseur fait augmenter la consommation d'énergie.
Dépoussiérez une fois par an le condenseur situé à l'arrière de l'appareil à l'aide d'une brosse souple ou d'un aspirateur.
Nettoyez l'orifice d'écoulement de la gouttière d'évacuation située sur la paroi arrière du réfrigérateur.
Après avoir tout essuyé, remettez l'appareil en fonctionnement.

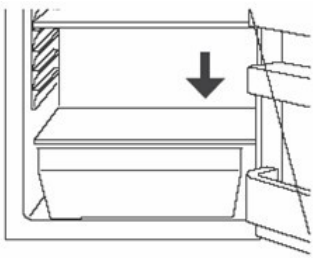

Conseils pour l'économie d'énergie

L'appareil ne doit pas être placé à proximité de radiateurs ou de cuisinières ou de toute autre source de chaleur. Si la température ambiante est élevée, le compresseur fonctionne plus souvent et plus longtemps.

Veillez à ce que l'air circule librement autour de l'appareil. Veillez à ce que les orifices de ventilation ne soient pas obstrués.

Ne placez pas d'aliments chauds dans l'appareil. Attendez le complet refroidissement des préparations avant de les stocker.

Ne laissez la porte ouverte que le temps nécessaire.

Évitez de sélectionner une température trop basse.

Introduisez les aliments congelés dans le réfrigérateur pour les décongeler. Le froid des aliments congelés sera aussi utilisé pour refroidir le réfrigérateur.

Le condenseur (la grille en métal située à l'arrière de l'appareil) doit toujours être propre.

Charte de dépannage

Correction des anomalies de fonctionnement

Pièces de rechange :

Vous pouvez commander les pièces de rechange suivantes auprès de votre magasin vendeur AEG. Vous pouvez les installez vous même , par ex. : compartiment beurre/ fromage, bacs à œufs, balconnets de la contre-porte, bacs à fruits et légumes, clayettes

Vous pouvez essayer de résoudre les petites anomalies vous-même en suivant les instructions ci-dessous. N'essayez en aucun cas de réparer l'appareil vous-même si les indications ci-dessous ne vous permettent pas de remédier au problème.

Attention!

Les travaux de réparations des réfrigérateurs/ congélateurs ne peuvent être réalisés que par un technicien du Service Après-vente. Des réparations non conformes peuvent être à l'origine de graves dangers pour l'utilisateur.

Si votre appareil doit être réparé, veuillez vous adresser au Service Après-vente de votre magasin vendeur.

Problème	Cause possible	Solution
L'appareil ne fonctionne pas.	L'appareil n'est pas sur une position de fonctionnement.	Mettez l'appareil en marche.
	La prise du câble d'alimentation électrique de l'appareil n'est pas branchée.	Branchez correctement la fiche sur la prise.
	Le fusible a disjoncté ou est défectueux.	Contrôlez le fusible, remplacez-le si nécessaire.
	La prise est défectueuse.	Faites appel à un électricien qualifié.
L'appareil refroidit beaucoup trop.	La température est trop basse.	Tournez temporairement le thermostat sur une position moins élevée.
Les aliments sont trop chauds.	La température n'est pas bien réglée.	Consultez la section "Avant la mise en fonctionnement".
	La porte a été ouverte plus longtemps que nécessaire.	Ne laissez la porte ouverte que le temps nécessaire.
	Trop de produits chauds ont été introduits dans l'appareil au cours des dernières 24 heures.	Tournez temporairement le thermostat sur une position plus élevée.
	L'appareil est installé près d'une source de chaleur.	Consultez la section "Emplacement".
L'éclairage intérieur ne fonctionne pas.	L'ampoule est défectueuse.	Consultez la section "Remplacement de l'ampoule ".
Accumulation de givre, probablement aussi sur le joint de porte.	Le joint de porte n'est pas étanche (probablement depuis l'inversion du sens d'ouverture de la porte).	Chauffez la partie concernée à l'aide d'un sèche-cheveux (en position de froid). Aidez manuellement le joint à reprendre sa dimension naturelle.
Bruits inhabituels.	L'appareil n'est pas stable.	Réglez les pieds.
	L'arrière de l'appareil est appuyé contre un mur ou d'autres objets.	Déplacez légèrement l'appareil.
	Un composant, par ex. un tuyau situé à l'arrière de l'appareil touche un autre composant ou le mur.	Si nécessaire, pliez le tuyau pour le dégager .
Le compresseur ne démarre pas immédiatement après le réglage de la température.	Ce phénomène est normal, il ne s'agit pas d'une anomalie.	Le compresseur démarre au bout d'un certain temps.
De l'eau est trouvée autour de l'appareil ou sur les clayettes.	L'orifice d'écoulement de la gouttière d'évacuation est bouché.	Consultez la section "Entretien et Nettoyage".

Remplacement de l'ampoule

Avertissement!
Risque d'électrocution ! Avant de remplacer l'ampoule, mettez l'appareil à l'arrêt et débranchez-le de la prise de courant ou coupez le fusible ou le disjoncteur.
Caractéristiques de l'ampoule : 220~240 V, max. 15 W
Pour mettre à l'arrêt l'appareil, tournez le thermostat sur la position "0".
Débranchez-le toujours au niveau de la prise.
Pour remplacer l'ampoule, dévissez la.
Appuyez sur le diffuseur comme indiqué et faites-le glisser en arrière.
Remplacez l'ampoule défectueuse.
Remontez le diffuseur et vissez.
Remettez le réfrigérateur en fonctionnement.

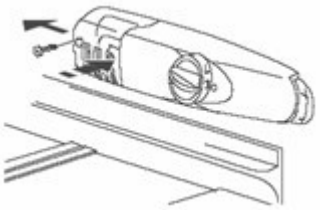

Bruits pendant le fonctionnement

Les bruits suivants sont caractéristiques des appareils de réfrigération :

Claquements

Un claquement se produit lors de la mise en marche/à l'arrêt du compresseur.

Bourdonnement

Dès que le moteur se met en fonctionnement, il bourdonne.

Clapotis/

Bruit que produit la circulation du réfrigérant dans les tuyaux fins

Clapotis

bruit de clapotis ou d'éclaboussure Même après l'arrêt du compresseur, ce bruit dure quelques instants.

Inhaltsverzeichnis

Sehr geehrte kundin, sehr geehrter kunde.....211
Wichtige sicherheitshinweise.....212
Bestimmungsgemäße verwendung.....212
Vor dem ersten einschalten.....212
Kältemittel 212
Sicherheit von kindern.....213
Täglicher gebrauch.....213
Bei einer störung 213
Entfernen sie die transportverpackung....213
Inbetriebnahme.....214
Standort.....214
Ihr Kühlschrank benötigt Luft.....214
Wechsel des türanschlags.....214
Wechsel des türanschlags des gefrierraums.....215
Vor dem ersten einschalten.....216
Gerätebeschreibung.....216
Inbetriebnahme und temperaturregelung...216
Innenzubehör.....217
Eiswürfelbereitung.....218
Abtauen 219
Der kühlschrank taut automatisch ab 219
Abtauen des gefrierraums 219
Ausschalten des geräts 219
Wenn das gerät für längere zeit nicht benutzt wird.....219
Reinigung und pflege.....220
Tipps zum energiesparen 220
Störungsbehebung 221
Austauschen der lampe für die innenbeleuchtung 223
Betriebsgeräusche.....223
Klicken 223
Summen 223
Blubbern 223
Sprudelnde geräusche 223
Entsorgung des gerätes 224

Sehr geehrte kundin, sehr geehrter kunde

Bitte lesen Sie diese Benutzerinformation vor der Inbetriebnahme Ihrer Kühl-/ Gefrierkombination aufmerksam durch. Diese wichtigen Hinweise dienen Ihrer Sicherheit und bieten Informationen zur Installation und Pflege des Geräts.
Bitte bewahren Sie die Benutzerinformation zum Nachschlagen immer auf. Geben Sie diese Gebrauchsanweisung an eventuelle Nachbesitzer des Gerätes weiter.
Das Warndreieck kennzeichnet Informationen, die besonders sicherheitsrelevant sind und/oder sich Signalwörter wie **Achtung!, Vorsicht!, Wichtig! einleiten**. Halten Sie sich bitte genau an die Anweisungen.
Mit diesem Symbol gekennzeichnete Abschnitte enthalten zusätzliche Anweisungen und Tipps zur Verwendung des Geräts.
Tipps und Hinweise zur sparsamen und umweltfreundlichen Verwendung des Geräts sind mit dem Kleeblatt gekennzeichnet.
Die Benutzerinformation enthält auch Anweisungen zur Behebung von Störungen durch den Benutzer. Näheres hierzu siehe "Fehlersuche".
Wenn die vorliegenden Anweisungen nicht ausreichen, wenden Sie sich bitte an den Kundendienst.

Gedruckt auf umweltschonend hergestelltem Papier! Wer ökologisch denkt, handelt auch ökologisch!

Wichtige sicherheitshinweise

Alle Warn- und Sicherheitshinweise dienen stets Ihrer Sicherheit. Sie müssen sie vor der Installation oder der Benutzung des Geräts gründlich lesen und verstanden haben. Ihre Sicherheit ist von oberster Bedeutung. Falls Ihnen die Bedeutung dieser Sicherheitshinweise unklar ist, kontaktieren Sie bitte den Kundendienst.

Bestimmungsgemäße verwendung

Dieser Kühlschrank ist für die Benutzung in einem Haushalt gedacht. Das Gerät ist für die Lagerung von gefrorenen und tiefgefrorenen Lebensmitteln, und für die Eiswürfelbereitung und Eisherstellung geeignet. Wird das Gerät zweckentfremdet benutzt oder falsch bedient, kann keine Haftung für eventuelle Schäden übernommen werden.
Aus Sicherheitsgründen darf das Gerät nicht verändert oder modifiziert werden. Wenn Sie den Kühlschrank kommerziell oder für andere Zwecke als Kühlen, Einfrieren von Lebensmitteln oder Lagern von Tiefkühlkost nutzen möchten, übernimmt der Hersteller keine Haftung für Schäden, die entstehen können.

Vor dem ersten einschalten

Achten Sie darauf, dass das Gerät nicht auf dem Netzkabel steht.

Wichtiger Hinweis:

Ein beschädigtes Netzkabel darf nur vom Hersteller, dem offiziellen Kundendienst oder einer kompetenten Fachkraft durch ein spezielles Kabel des gleichen Typs ausgetauscht werden. Kontrollieren Sie das Gerät auf Transportschäden. Ein beschädigtes Gerät darf unter keinen Umständen an die Netzversorgung angeschlossen werden! Bei Beschädigungen am Gerät kontaktieren Sie bitte den Lieferanten.

ACHTUNG! - Achten Sie darauf, dass die Belüftungsöffnungen im Gehäuse um das Gerät oder im Einbauschrank nicht blockiert sind.
ACHTUNG! - Versuchen Sie nicht, den Abtauprozess durch andere als vom Hersteller empfohlene mechanische oder sonstige Hilfsmittel zu beschleunigen.
ACHTUNG! - Achten Sie darauf, den Kühlkreislauf nicht zu beschädigen.
ACHTUNG! - Personen (einschließlich Kinder), die aufgrund ihrer physischen, sensorischen oder geistigen Fähigkeiten oder ihrer Unerfahrenheit oder Unkenntnis nicht in der Lage sind, das Gerät sicher zu benutzen, sollten dieses Gerät nicht ohne Aufsicht oder Anweisung durch eine verantwortliche Person benutzen.
Kleine Kinder sollten beaufsichtigt werden, um zu garantieren, dass sie nicht mit dem Gerät spielen können.
ACHTUNG! - Personen (einschließlich Kinder), die aufgrund ihrer physischen, sensorischen oder geistigen Fähigkeiten oder ihrer Unerfahrenheit oder Unkenntnis nicht in der Lage sind, das Gerät sicher zu benutzen, sollten dieses Gerät nicht ohne Aufsicht oder Anweisung durch eine verantwortliche Person benutzen. Kinder müssen beaufsichtigt werden, um sicherzustellen, dass sie nicht am Gerät herumspielen.
ACHTUNG - Entsorgen Sie das Gerät an den dafür vorgesehenen offiziellen Sammelstellen. Setzen Sie es keinen offenen Flammen aus.
ACHTUNG! - Ein beschädigtes Netzkabel muss durch ein Spezialkabel bzw. einen Kabelsatz ersetzt werden, die beim Hersteller oder den Kundendienststellen erhältlich sind.

Kältemittel

Das Kältemittel befindet sich im Kältekreislauf des Gerätes.
Achten Sie beim Transport und bei der Aufstellung des Gerätes darauf, nicht die Komponenten des Kältekreislaufs zu beschädigen.

Achten Sie beim Transport und bei der Aufstellung des Gerätes darauf, nicht die Komponenten des Kältekreislaufs zu beschädigen.
Bei einer eventuellen Beschädigung des Kältekreislaufs:
offene Flammen und Zündfunken vermeiden; den Raum , in dem das Gerät installiert ist, gut lüften.

Sicherheit von kindern

Verpackungen (z.B. Folien, Polystyrol) können eine Gefahr für Kinder darstellen. Andernfalls besteht Erstickungsgefahr! Halten Sie das Verpackungsmaterial unbedingt von Kindern fern! Wenn Sie ein Altgerät entsorgen möchten, müssen Sie es vor dem Entsorgen unbrauchbar machen. Ziehen Sie den Netzstecker aus der Steckdose, schneiden Sie das Kabel ab, zerbrechen oder entfernen Sie die Feder oder den Fanghaken (je nach Modell) der Verriegelung. Auf diese Weise können Sie verhindern, dass sich kleinere Kinder beim Spielen im Gerät einschließen (und ersticken) können oder sich in eine andere gefährliche Situation bringen können.
Kinder erkennen häufig nicht die Gefahren, die von elektrischen Geräten im Haushalt ausgehen. Es ist daher wichtig, dass zur Vermeidung von Unfällen Kinder niemals mit dem Gerät spielen dürfen und immer überwacht werden, wenn Sie sich in der Nähe des Geräts aufhalten.

Täglicher gebrauch

Behälter mit brennbaren Gasen oder Flüssigkeiten können bei tiefen Temperaturen auslaufen.
Es besteht die Gefahr einer Explosion!
Lagern Sie keine Behälter mit brennbaren Materialien wie z.B. Spraydosen, Feuerlöschernachfüllpatronen usw. im Kühlschrank und/oder Gefriergerät.
Flaschen und Dosen/Kanister dürfen nicht im Gefrierraum gelagert werden. Sie können zerbrechen, wenn der Inhalt einfriert, kohlensäurehaltiger Inhalt kann sogar explodieren! Lagern Sie niemals Limonaden, Säfte, Bier, Wein, Schaumwein usw. im Gefrierraum.
Eiswürfel und Eis am Stiel sollten nicht direkt nach der Entnahme aus dem Gefrierfach verzehrt werden. Sehr kaltes Eis kann an den Lippen oder an der Zunge festfrieren und Verletzungen hervorrufen.
Berühren Sie niemals Gefriergut nicht mit nassen Händen. Ihre Hände könnten an den Lebensmitteln festfrieren.
Verwenden Sie keine anderen Elektrogeräte (wie Speiseeisbereiter, Mixer usw.) im Kühl-/Gefriergerät.
Schalten Sie das Gerät vor der Reinigung aus und ziehen Sie den Netzstecker, oder schalten Sie es über die Haussicherung oder den Schutzschalter im Sicherungskasten aus. Ziehen Sie den Netzstecker nie am Kabel aus der Steckdose, sondern immer am Stecker.

Bei einer störung

Sollte eine Störung an Ihrem Gerät auftreten, sehen Sie bitte zuerst in der Anleitung in Abschnitt @"Fehlersuche" nach, bevor Sie den Kundendienst rufen. @ Abschnitt dieser Anweisungen. Wenn Sie in den folgenden Hinweise keine Hilfe für Ihren speziellen Fall finden, führen Sie unter keinen Umständen selbst Arbeiten am Gerät aus. Versuchen Sie unter keinen Umständen, das Gerät selbst zu reparieren. Reparaturen durch unerfahrene Personen können zu Verletzungen und schweren Funktionsstörungen führen. Wenden Sie sich an Ihren Kundendienst.

Entfernen sie die transportverpackung.

Das Gerät und der Zubehör sind für den Transport mit einem Schutz ausgestattet. Ziehen Sie das Klebeband links und rechts neben der Tür ab. Klebemittelreste können vorsichtig mit Mineralterpentinöl entfernt werden.
Entfernen Sie das Klebeband und alle Teile der Verpackung aus dem Geräteinneren.

Inbetriebnahme

Standort

Ihr Gerät sollte in einem gut belüfteten, trockenen Raum aufgestellt werden.
Die Umgebungstemperatur wirkt sich auf den Energieverbrauch und die Leistung des Gerätes aus.
Das Gerät sollte nicht direkter Sonneneinstrahlung ausgesetzt werden;
Das Gerät sollte so weit wie möglich von Wärmequellen wie Heizkörpern, oder Herden usw. aufgestellt werden.
es sollte nur an einem Ort installiert werden, an dem die Umgebungstemperatur mit der Klimaklasse übereinstimmt, die auf dem Typschild des Geräts angegeben ist.
Die Klimaklasse finden Sie auf dem Typschild, das sich links im Innenraum des Gerätes befindet.
Das Gerät ist so aufzustellen, dass die Steckdose frei zugänglich ist.
Nachstehende Tabelle zeigt, welche Umgebungstemperatur welcher Klimaklasse zugeordnet ist:

Klimaklasse	für eine Umgebungstemperatur
SN	+ 10 bis +32°C
N	+ 16 bis +32°C
ST	+ 16 bis +38°C
T	+ 16 bis +43°C

Falls dieses Gerät neben einem anderen Kühlschrank oder Gefriergerät aufgestellt werden soll, ist ein Mindestabstand von 5 cm unerlässlich, um die Bildung von Kondenswasser an den Geräteaußenseiten zu verhindern.

Ihr Kühlschrank benötigt Luft.

Das Gerät sollte für einen korrekten Betrieb in einer trockenen Umgebung, möglichst weit entfernt von Wärmequellen wie Herden, Heizungen, Boilern oder direktem Sonnenlicht usw. aufgestellt werden.
Es muss jederzeit sichergestellt sein, dass Luft frei um die Rückseite und um die Oberseite der Geräteeinheit zirkulieren kann.
Der Abstand zwischen dem oberen Teil des Geräts und einem Hängeschrank muss 100 mm betragen.
Alternativ sind ein Abstand von 50 mm zwischen der Geräteoberseite und einem Hängeschrank, und seitliche Abständen von jeweils 25 mm möglich.

Wechsel des türanschlags

Bei diesem Kühlschrank kann der Türanschlag von links nach rechts bzw. umgekehrt gewechselt werden. Das Gerät ist werkseitig für die Türöffnung von links vorgerüstet. Sollten Sie einen Wechsel des Türanschlags wünschen, muss wie folgt vorgegangen werden:

HINWEIS:

Alle gelösten Teile müssen für die Neuinstallation der Tür aufbewahrt werden.

➢ **Wechsel des Kühlschranktüranschlags**

1. Lösen Sie die Schraubnägel (11).
2. Lassen Sie die Tür offen stehen, heben Sie das Ende der oberen Abdeckung an, drücken Sie sie nach (10)vorn, nehmen Sie sie vom Abdeckungsblock (9) ab und verschieben Sie dann den unteren Block (8).
3. Lösen Sie die beiden Schrauben (6) , mit denen das obere Scharnier (5) an der rechten Geräteseite montiert ist.
4. Die Tür vorsichtig anheben und auf eine weiche Unterlage legen, um Kratzer zu vermeiden.
5. Nehmen Sie den Stopfen (7) heraus und setzen Sie ihn in die Öffnung auf der rechten Geräteseite ein. Drücken Sie den Stopfen fest in die Öffnung.
6. Entfernen Sie die beiden Schrauben (6) des unteren Türscharniers (2) auf der rechten Geräteseite.
7. Entfernen Sie den vorderen Schraubfuß

(4) und bauen Sie ihn wie auf der nebenstehenden Abbildung gezeigt, auf der rechten Seite wieder an.

8. Setzen Sie die Tür an der neuen Stelle ein. Stellen Sie dabei sicher, dass der Stift in die Buchse am unteren Rahmenabschnitt (Öffnung) eingesetzt ist.
9. Sichern Sie das zuvor in Schritt 3 abgebaute obere Scharnier (5) auf der linken Geräteseite. Stellen Sie dabei sicher, dass der Stift in die Buchse am oberen Rahmenabschnitt (Öffnung) eingesetzt ist.
10. Sichern Sie das untere linke Scharnier (2) leicht, ziehen Sie die Schrauben aber erst endgültig fest, nachdem die Tür geschlossen und ausgerichtet ist.
11. Setzen Sie den Stopfen (7) in die Öffnungen (auf der rechten Seite) ein.
12. Montieren Sie den Dekorblock (8) auf der rechten Seite der Abdeckplatte (10).
13. Lassen Sie die Tür offen stehen, heben Sie das Ende der oberen Abdeckung an, drücken Sie sie nach (10) vorn, nehmen Sie es vom Abdeckungsblock (9) ab und verschieben Sie dann den unteren Block (8). Lassen Sie die Tür offen stehen, heben Sie das Ende der oberen Abdeckung an, ziehen Sie sie nach hinten (10) zur Verriegelung des Abdeckungsblocks (9).
14. Schließen Sie nach der Montage der oberen Abdeckung (10) die Tür und befestigen Sie die Abdeckung (11) mit der Schraube.

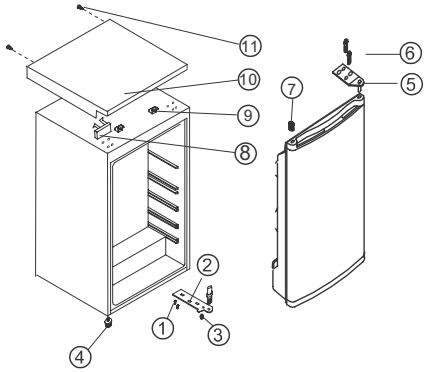

1 Schraube
2 Unteres Scharnier
3 Oberes Scharnier
4 Schraubfuß niedrig
5 Schraubfuß hoch
6 Schraube
7 Stopfen
8 Dekorblock
9 Oberer Abdeckungsblock
10 Obere Abdeckplatte
11 Schraubnagel

Wechsel des türanschlags des gefrierraums

Öffnen Sie die Tür des Gefrierraums etwas. Drücken Sie mit einem kleinen Schraubendreher die Feder in der Öffnung im unteren Türscharnier leicht nach oben und nehmen Sie das Türscharnier komplett mit der Tür ab.

Setzen Sie die Abdeckkappe (M) wieder auf der gegenüberliegenden Seite ein.
Drehen Sie die Tür des Gefrierraums um 180 Grad und passen Sie das untere Türscharnier in die untere Türscharnieröffnung der Gefrierraumtür ein.
Heben Sie die Tür des Gefrierraums ein wenig nach oben an, setzen Sie sie in das obere Türscharnier ein und lassen Sie das untere Türscharnier gleichzeitig in die viereckige Öffnung ab.
Sie können die Gefrierraumtür durch kleine Einstellungen nach oben und nach unten besser einpassen.

Vor dem ersten einschalten

Vor dem ersten Einschalten müssen das Innere des Gerätes und alle Zubehörteile gereinigt werden (siehe den Abschnitt: Reinigung und Pflege).

Gerätebeschreibung

Ansicht des Gerätes

1. Butter- und Käsefach und Eierschale
2. Türablagefach
3. Flaschenablage
4. Gemüseschublade
5. Abstellflächen
6. Temperaturregler
7. Gefrierfach
8. Typenschild

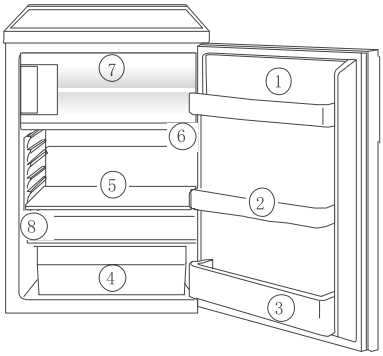

Inbetriebnahme und temperaturregelung

Stecken Sie den Stecker des Netzkabels in eine Steckdose mit Schutzleiter (Erde).
Bei geöffneter Gerätetür schaltet sich die Innenbeleuchtung ein.
Der Temperaturwähler befindet sich auf der rechten Seite des Kühlschrankinnenraums.
Position "0" bedeutet: Aus.
Wenn Sie den Temperaturwähler des Kühlschranks nach rechts auf "1 " drehen, schaltet sich das Gerät automatisch ein.
Position "1" bedeutet:
Höchste Temperatur, wärmste Einstellung.
Position "7" (Endanschlag) bedeutet:
Niedrigste Temperatur, kälteste Stellung.

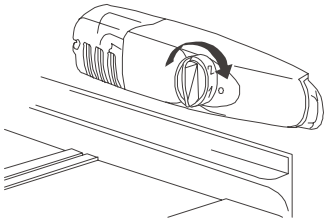

Die Temperaturen im Kühlschrank und im Gefrierraum können nicht einzeln geregelt

werden.
Bei einer niedrigen Außentemperatur von etwa 16°C sollte Position '1' gewählt werden. Bei Außentemperaturen von etwa 25°C wählen Sie bitte Position '2'.
Wenn Sie eine niedrigere Einstellung benötigen, wählen Sie Position '3' oder '4'. In dieser Einstellung können Sie sicher sein, dass Ihre frischen Lebensmittel zuverlässig eingefroren und bei einer Lagertemperatur von -18°C im Gefrierraum gut gelagert werden.
Um frische Lebensmittel schnell einzufrieren, wählen Sie bitte Position "7", und stellen Sie sicher, dass die Temperatur im Gefrierfach des Kühlschranks nicht unter 0°C fällt. Drehen Sie anschließend den Temperaturregler gleich wieder auf Position '3' oder '4'.

Wichtiger Hinweis!

Ist die Umgebungstemperatur hoch (zum Beispiel an Sommertagen) und ist der Temperaturregler auf eine kältere Einstellung gedreht (Position 6 bis 7), kann es zu einem andauernden Betrieb des Kompressors kommen.
Erklärung: wenn die Umgebungstemperatur hoch ist, muss der Kompressor ständig arbeiten, um im Gerät die niedrige Temperatur aufrecht zu erhalten. Dieser Kühlschrank hat keine automatische Abtaufunktion. Das automatische Abtauen des Kühlschranks ist nur möglich, wenn der Kompressor nicht läuft (siehe auch Abschnitt "Abtauen"). Wenn der Kompressor läuft, überzieht sich in der Folge die Rückwand des Gefrierraums mit einer dicken Frostschicht. Stellen Sie in diesem Fall den Temperaturregler auf eine höhere Einstellung ein (Position 3 oder 4). Nach dieser Einstellung schaltet sich der Kompressor wie gewohnt aus und ein und beginnt mit dem automatischen Abtauen.

Innenzubehör

Abstellflächen/lagerflächen
Dieses Gerät ist mit verschiedenen Glaseinlegeböden- und Kunststoffablagen je nach Modell ausgestattet - verschiedene Modelle besitzen verschiedene Kombinationen.
Sie sollten stets einen der Glas-Einlegeböden in die untersten Führungen einsetzen, oberhalb der Obst- und Gemüsebehälter, und an dieser Position lassen.
Die Höhe der Lagerfächer kann verstellt werden:
Ziehen Sie dazu die betreffende Fachabtrennung nach vorne, bis sie sich nach oben oder unten schwenken und entfernen lässt.
Führen Sie diesen Vorgang in umgekehrter Reihenfolge durch, um die Abstellfläche auf einer anderen Höhe einzusetzen.

Korrekte lagerung

1. Butter und Käse
2. Eingekochte Lebensmittel
3. Getränke
4. Käse, Obst und Gemüse
5. Fleisch, Salami, Aufschnitt, Milchprodukte
6. Fertiggerichte, Nudelgerichte, Konserven
7. Lagerung gefrorener/einzufrierender Produkte

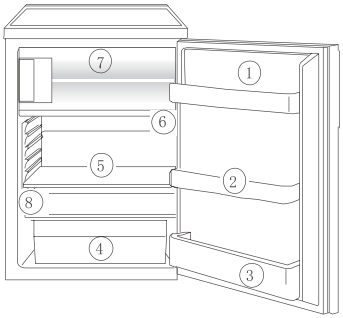

Tipp:

Zur Vermeidung von Oberflächenverdunstung und der Geruchsübertragung auf andere Lebensmittel sollten Lebensmittel stets abgedeckt oder verpackt werden.
Folgende Lebensmittel sind zum Verpacken geeignet:
- Luftdichte Tüten und Verpackungen aus Polyethylen
- Kunststoffbehälter mit Decken
- Spezielle Kunststoffabdeckungen
- Alufolie.

Einfrieren und Lagern von Gefriergut
Der Gefrierraum eignet sich zum Einfrieren von frischen Lebensmitteln und zum Lagern von gefrorenen Lebensmitteln.

Wichtiger Hinweis!

Die Temperatur im Gefrierraum muss -12°C oder weniger betragen, um frische Lebensmittel einfrieren oder Tiefkühlkost lagern zu können.
Frieren Sie immer nur kleinere Mengen an Lebensmitteln gleichzeitig ein (max. 1 kg pro 24 Stunden).
Die Qualität der Lebensmittel ist am besten, wenn sie so schnell wie möglich vollständig eingefroren werden.
Lassen Sie warmes Essen erst abkühlen, bevor Sie es einfrieren. Die Wärme würde eine verstärkte Eisbildung und einen erhöhten Energieverbrauch verursachen.
Bitte beachten Sie die vom Erzeuger angegebenen maximalen Lagerzeiten.
Aufgetaute Lebensmittel, die vorher nicht behandelt wurden (gekocht z.B. als Mahlzeit) dürfen auf keinen Fall ein zweites mal eingefroren werden.
Behälter mit brennbaren Gasen oder Flüssigkeiten können bei tiefen Temperaturen auslaufen. Es besteht die Gefahr einer Explosion! Lagern Sie keine Behälter mit brennbaren Materialien wie z.B. Spraydosen, Feuerlöschernachfüllpatronen usw. im Gefriergerät.
Flaschen und Kanister dürfen nicht im Gefriergerät gelagert werden. Sie können zerbrechen, wenn der Inhalt einfriert, kohlensäurehaltiger Inhalt kann sogar explodieren! Lagern Sie niemals Limonaden, Säfte, Bier, Wein, Schaumwein usw. im Gefrierraum.
Alle Lebensmittel müssen vor dem Einfrieren luftdicht verpackt werden, damit sie nicht austrocknen oder ihren Geschmack verlieren und damit der Geschmack anderer eingefrorener Lebensmittel nicht beeinträchtigt wird.

Vorsicht!

Berühren Sie niemals Gefriergut nicht mit nassen Händen. Ihre Hände könnten an den Lebensmitteln festfrieren und es kann zu Hautabschürfungen kommen.
Legen Sie die verpackten Lebensmittel auf den Boden des Gefrierraums. Frische Lebensmittel dürfen gefrorene Lebensmittel nicht berühren, da letztere sonst antauen.

Tipps:

TFolgende Verpacken sind für gefrorene/einzufrierende Lebensmittel geeignet:
- Gefriertüten und Polyethylenbeutel
- Spezialbehälter für gefrorene Lebensmittel
- extra dicke Aluminiumfolie.

Folgende Verschlüsse sind zum Abdichten und sicheren Verpacken geeignet:
Plastikclips, Gummiringe oder Klebeband.
Drücken Sie vor dem Verschließen der Tüte die Luft heraus; gefrorene Lebensmittel trocknen bei Lufteinschlüssen eher ein.
Drücken Sie die Verpackungen vor dem Einfrieren nach Möglichkeit flach, da sie dann schneller durchfrieren.
Zum Einfrieren gedachte Behälter mit Flüssigkeit oder stark Flüssigkeit enthaltenen Lebensmitteln dürfen nicht bis zum Rand gefüllt werden, da sich Flüssigkeit beim Einfrieren ausdehnt.

Eiswürfelbereitung

Gießen Sie kaltes Wasser in den Eiswürfelbereiter, bis er zu 3/4 voll ist, und stellen Sie ihn dann in das Gefriergerät.
Zum Herauslösen der Eiswürfel biegen Sie

den Eiswürfelbereiter oder halten Sie ihn ein paar Sekunden lang unter fließendes Wasser.

Wichtiger Hinweis!

Benutzer Sie niemals scharfe oder spitze Werkzeuge, um einen angefrorenen Eiswürfelbereiter aus dem Gefrierraum zu entnehmen, da dies den Kühlkreislauf beschädigen könnte. Benutzen Sie dazu bitte den mitgelieferten Kunststoffschaber.

Abtauen

Der kühlschrank taut automatisch ab

Wenn der Kompressor läuft, überzieht sich die Rückwand des Gefrierraums mit Frost; nach dem Ausschalten des Kompressors taut der Frost wieder ab. Das entstehende Tauwasser verdampft von selbst.

Abtauen des gefrierraums

Während des Betriebs des Gerätes und beim Öffnen der Gefrierraumtür dringt Feuchtigkeit in den Gefrierraum ein und schlägt sich als Frost nieder. Entfernen Sie Frost ab und zu mit dem Kunststoff-Eiskratzer. Benutzen Sie zum Entfernen von Eis beim keine scharfkantigen oder spitzen Gegenstände.
Tauen Sie den Gefrierraum immer ab, wenn die Reifschicht eine Stärke von ca. 4 Millimeter erreicht hat; mindestens aber einmal im Jahr. Die beste Zeit zum Abtauen für den Gefrierraum ist dann, wenn er nur wenig oder keine Lebensmittel enthält.

Achtung!

Versuchen Sie nicht, den Abtauvorgang durch andere als vom Hersteller in dieser Gebrauchsanweisung empfohlene mechanische oder sonstige Hilfsmittel zu beschleunigen.
Benutzen Sie keine Defrostersprays, da diese gesundheitsschädlich sein können und/oder Substanzen enthalten, die Kunststoffteile beschädigen können.

Vorsicht!

Berühren Sie niemals Gefriergut nicht mit nassen Händen. Ihre Hände könnten an den Lebensmitteln festfrieren und es kann zu Hautabschürfungen kommen.
Nehmen Sie das gesamte Gefriergut heraus, verpacken Sie es in mehrere Schichten Zeitungspapier und lagern Sie es an einem kühlen Ort.
Schalten Sie das Gerät vor der Reinigung aus und ziehen Sie den Netzstecker, oder schalten Sie es über die Haussicherung oder den Schutzschalter aus.

Tipp:

Sie können den Abtauprozess im Gefrierraum beschleunigen und die Tür schließen.
Entfernen Sie während des Abtauprozesses vorsichtig Eisstücke, die sich gelöst haben, bevor sie ganz schmelzen.
Wenn der Gefrierraum vollständig abgetaut ist, reinigen Sie das Innere (siehe hierzu den Abschnitt "Reinigung und Pflege").

Ausschalten des geräts

Drehen Sie den Temperaturregler zum Ausschalten des Geräts in die Position "0".

Wenn das gerät für längere zeit nicht benutzt wird

entnehmen Sie alle gefrorenen Lebensmittelpackungen.
Drehen Sie den Temperaturregler zum Ausschalten des Geräts in die Position "0".
Ziehen Sie den Netzstecker aus der Steckdose oder schalten Sie bei einem Festanschluss die Sicherung/ Überlastschalter aus.
Reinigen Sie alles gründlich (siehe hierzu den Abschnitt "Reinigung und Pflege").

Lassen Sie die Tür geöffnet, damit sich kein unangenehmer Geruch bilden kann.

Reinigung und pflege

Aus Hygienegründen sollte das Innere des Gerätes einschließlich des Zubehörs regelmäßig gereinigt werden.

Achtung!

Beim Reinigen darf das Gerät nicht an die Netzversorgung angeschlossen sein.
Es besteht die Gefahr eines elektrischen Schlags. Vor der Reinigung muss das Gerät von der Stromversorgung getrennt werden. Ziehen Sie den Netzstecker aus der Steckdose oder schalten Sie es aus oder nehmen Sie die Sicherung heraus.
Das Gerät darf nicht mit einem Dampfreiniger gereinigt werden. Die Feuchtigkeit könnte in die elektronischen Bauteile kriechen.
Es besteht die Gefahr eines elektrischen Schlags.
Die Kunststoffteile können durch heißen Dampf beschädigt werden.
Lassen Sie das Gerät vollständig abtrocknen, bevor es wieder in Betrieb genommen wird.

Wichtiger Hinweis!

Ätherische Öle und organische Lösungsmittel können Kunststoffteile angreifen wie z. B. Zitronensaft oder Saft aus Orangen/-schalen; Buttersäure;
Reiniger, die Essigsäure enthalten.
Diese Substanzen dürfen nicht mit Geräteteilen in Berührung kommen.
Benutzen Sie keine scharfen, scheuernden Reinigungsmittel.
Nehmen Sie das gesamte Gefriergut und die gekühlten Lebensmittel aus dem Kühlschrank. Verpacken Sie das gesamte Gefriergut in mehrere Schichten Zeitungspapier. Lagern Sie es gut abgedeckt an einem kühlen Ort.
Tauen Sie den Gefrierraum ab, bevor Sie ihn reinigen (siehe Abschnitt @"Abtauen").
Schalten Sie das Gerät aus, ziehen Sie den Netzstecker aus der Steckdose oder schalten Sie es mit dem Überlastschalter aus oder nehmen Sie die Sicherung heraus.
Reinigen Sie das Gerät und den Zubehör des Innenraums mit einem Tuch und lauwarmem Wasser. Sie können auch handelsübliche Spülmittel verwenden.
Nach dem Reinigen sollten Sie alle Teile mit frischem Wasser klarspülen und mit einem Tuch trockenreiben.
Staubansammlungen am Verdampfer führen zu erhöhtem Stromverbrauch.
Aus diesem Grund sollten Sie einmal pro Jahr Staubansammlungen am Verdampfer an der Rückseite des Gerätes mit einer weichen Bürste oder einem Staubsauger entfernen.
Prüfen Sie die Abflussöffnung an der Rückseite des Geräts.
Lassen Sie das Gerät vollständig abtrocknen, bevor es wieder in Betrieb genommen wird.

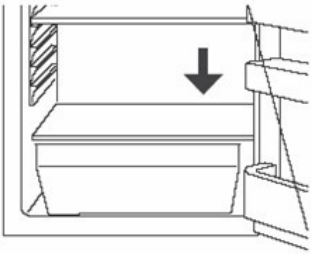

Tipps zum energiesparen

Das Gerät sollte so weit wie möglich von Wärmequellen wie Herden, Heizkörpern usw. aufgestellt werden. Hohe Umgebungstemperaturen können einen längeren, häufigeren Kompressorbetrieb zur Folge haben.
Sorgen Sie für ausreichende Luftzirkulation am Gerätesockel und an der Geräterückwand. Die Belüftungsöffnungen müssen immer frei gehalten werden.
Legen Sie keine warmen Speisen in das Gerät. Warme Speisen erst abkühlen lassen.
Lassen Sie die Tür nicht länger als unbedingt erforderlich offen.
Stellen Sie die Temperatur nicht kühler als erforderlich.
Tauen Sie Gefriergut im Kühlschrank ab. Die Kälte des Gefrierguts kühlt das Innere des

Kühlschranks.
Halten Sie den Wärme ausstrahlenden Kompressor und das Metallgitter an der Geräterückseite immer sauber.

Störungsbehebung

Beheben von Störungen
Ersatzteile:
Sie können folgende Ersatzteile bei Ihrem AEG Kundendienst bestellen: Diese Ersatzteile können Sie selbst mühelos einsetzen:
Butter/Käse-fach,
Eierschalen,
Ablagen in der Tür,
Obst- und Gemüseschubladen,
Ablagen.
Eine Störung kann auch durch einen kleinen Fehler auftreten, den Sie selbst mit Hilfe folgender Anleitung beheben können. Wenn Sie in den folgenden Hinweise keine Hilfe für Ihren speziellen Fall finden, führen Sie unter keinen Umständen Arbeiten am Gerät aus.

Wichtiger Hinweis!

Reparaturen an Kühlschränken/ Gefriergeräten dürfen nur von autorisierten Fachkräften durchgeführt werden. Durch unsachgemäße Reparaturen können erhebliche Gefahren für den Benutzer entstehen. Wenn Ihr Gerät eine Reparatur benötigt, wenden Sie sich bitte an Ihren Fachhändler oder an Ihren Kundendienst.

Störung	Mögliche Ursache	Abhilfe
Das Gerät funktioniert nicht.	Das Gerät ist nicht eingeschaltet.	Schalten Sie das Gerät ein.
	Netzstecker nicht eingesteckt oder lose.	Stecken Sie den Stecker in die Netzsteckdose.
	Die Hauptsicherung ist durchgebrannt oder defekt.	Sicherung überprüfen und ggf. ersetzen.
	Die Steckdose ist defekt.	Störungen am Stromnetz dürfen nur von einem Elektriker behoben werden.
Das Gerät kühlt zu stark.	Die Temperatur ist zu hoch eingestellt.	Drehen Sie den Temperaturregler für kurze Zeit auf eine wärmere Einstellung.
Die Lebensmittel sind zu warm.	Die Temperatur ist nicht richtig eingestellt.	Für weitere Einzelheiten siehe den Abschnitt "Vor dem ersten Einschalten".
	Die Tür stand für längere Zeit offen.	Lassen Sie die Tür nicht länger als unbedingt erforderlich offen.
	In das Gerät wurden innerhalb der letzten 24 Stunden zu viele Lebensmittel eingelegt.	Drehen Sie den Temperaturregler auf eine kältere Einstellung.
	Das Gerät steht in der Nähe einer Wärmequelle.	Siehe den Abschnitt "Vor dem ersten Einschalten".
Die Innenbeleuchtung funktioniert nicht.	Die Lampe ist defekt.	Näheres siehe den Abschnitt "Austauschen der Lampe für die Innenbeleuchtung."
Eine dicke Eisschicht, wahrscheinlich auch an der Türdichtung.	Die Türdichtung schließt nicht luftdicht (möglich nach einem Wechsel des Türanschlags).	Erwärmen Sie die undichten Stellen der Türdichtung vorsichtig mit einem Fön (auf niedriger Einstellung). Formen Sie gleichzeitig die warme Türdichtung mit der Hand so, dass sie wieder korrekt sitzt.
Ungewöhnliche Geräusche	Das Gerät ist nicht eben ausgerichtet.	Stellen Sie die Schraubfüße korrekt ein.
	Das Gerät berührt die Wand oder andere Gegenstände.	Verschieben Sie das Gerät ein wenig.
	Ein Bauteil, z. B. ein Rohr an der Geräterückseite, berührt ein anderes Bauteil des Gerätes oder die Wand.	Biegen Sie das Element vorsichtig zur Seite, falls erforderlich.
Der Kompressor schaltet sich nicht sofort ein, nachdem Sie die Temperatur auf einen anderen Wert gestellt haben.	Das ist keine Störung, sondern normal.	Der Kompressor schaltet sich nach einer Weile ein.
Wasser auf dem Boden oder auf den Ablagen.	Der Wasserabfluss ist blockiert.	Siehe hierzu den Abschnitt "Reinigung und Pflege".

Austauschen der lampe für die innenbeleuchtung

Achtung!

Es besteht Stromschlaggefahr! Schalten Sie das Gerät vor dem Auswechseln der Lampe aus und ziehen Sie den Netzstecker, oder schalten Sie es über die Haussicherung oder den Schutzschalter im Sicherungskasten aus.
Daten der Lampe: 220~240 V max. 15 W
Drehen Sie den Temperaturregler zum Ausschalten des Geräts in die Position "0".
Stecken Sie den Stecker in die Netzsteckdose.
Lösen Sie die Schraube zum Auswechseln der Lampe
Drücken Sie wie beschrieben auf die Lampenabdeckung und schieben Sie die Abdeckung nach hinten heraus.
Tauschen Sie die Lampe für die Innenbeleuchtung aus.
Bringen Sie die Lampenabdeckung wieder an und ziehen Sie die Schraube wieder fest.
Schalten Sie den Kühlschrank wieder ein.

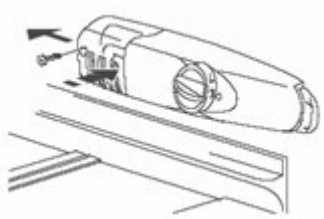

Betriebsgeräusche

Folgende Geräusche sind typisch für Kühlgeräte:

Klicken

Beim Ein- oder Ausschalten des Kompressors ist ein "Klicken" zu hören.

Summen

Sobald der Kompressor eingeschaltet ist, hören Sie ein Summen.

Blubbern

Wenn das Kältemittel umgewälzt wird, können Sie ein Blubbern hören.

Sprudelnde geräusche

Blubbern oder sprudelnde Geräusche. Auch nach dem Ausschalten des Kompressors sind diese Geräusche noch kurze Zeit zu hören.

Entsorgung des gerätes

Die Entsorgung dieses Gerätes über den Haushaltsmüll ist untersagt.
Sie können das Gerät auf mehrere Arten entsorgen:
1. Sie können das Gerät den zuständigen Sammelstellen - in der Regel kostenlos - für die Wiederverwertung von elektrischen und elektronischen Geräten übergeben.
2. Der Hersteller nimmt das Gerät zur Entsogung - in der Regel kostenlos - mit.
3. Da das Altgerät wertvolle Ressourcen enthält, kann es an Altmetallsammelstellen weiterverkauft werden.
Eine unkontrollierte Entsorgung des Geräts in Wäldern oder in die Landschaft ist verboten und gefährdet Ihre Gesundheit, da die schädlichen Substanzen ins Grundwasser und damit auch wieder in die Nahrungsmittelkette gelangen.

	Bedeutung von Haushaltsmüll und anderem Müll: Entsorgen Sie keine Elektrogeräte als Haushaltsmüll, sondern führen Sie sie den offiziellen Sammelstellen zu. Wenden Sie sich für weitere Informationen hinsichtlich Wiederverwertung und Recycling des Gerätes an die zuständigen Sammelstellen/Behörden vor Ort. Eine unkontrollierte Entsorgung des Geräts in Aufschüttungen oder Gruben ist verboten und gefährdet Ihre Gesundheit, da die schädlichen Substanzen ins Grundwasser und damit auch wieder in die Nahrungsmittelkette gelangen. Dieses Symbol auf dem Produkt oder in der Anleitung bedeutet, dass elektrische und elektronische Geräte am Ende ihrer Lebensdauer nicht über den normalen Haushaltsabfall entsorgt werden dürfen, sondern getrennt an einem Sammelpunkt für das Recycling von elektrischen und elektronischen Geräten abgegeben werden müssen. In der EU gibt es geeignete Sammelstelle für die Wiederverwertung elektrischer und elektronischer Geräte. Wenden Sie sich für weitere Informationen an die zuständigen Behörden vor Ort.

Tartalom

Tisztelt vásárlónk! 225
Fontos biztonsági útmutatások....226
Rendeltetésszerű használat 226
A legelső indítás előtt....226
Fontos:....226
Hűtőanyag 227
Gyermekbiztonság....227
Napi üzemeltetés....227
Meghibásodás esetén 227
A szállításhoz használt csomagolás eltávolítása 228
Üzembe helyezés....228
Üzembe helyezés helye 228
A hűtőszekrénynek levegőre van szüksége. ..228
Az ajtó megfordítása....228
A mélyhűtő rekesz ajtajának áthelyezése230
A legelső indítás előtt....230
A készülék leírása....230
A készülék nézete....230
Indítás és hőmérsékletszabályozás....231
Fontos!....231
Belső tartozékok 232
Tároló polcok/rácsok 232
Fagyasztás és a fagyasztott élelmiszer tárolása....232
Fontos!....232
Jégkockakészítés 233
Fontos!....233
Kiolvasztás 233
A hűtőszekrény automatikusan kiolvad ...233
A mélyhűtő rekesz kiolvasztása....233
A készülék kikapcsolása....234
Ha a készüléket hosszabb ideig nem kívánja működtetni: 234
Ápolás és tisztítás....234
Fontos!....234
Energiatakarékossági tippek 235
Hibaelhárítás 235
Meghibásodások javítása 235
Fontos!....235
A világítás izzójának cseréje....237
Működés közben hallható hangok 237
Kattogások....237
Zümmögés....237
Bugyborékolás....237
Fröcskölés 237
Műszaki adatok....237
Az ajtó megfordítása....238

Tisztelt vásárlónk!

Az új hűtőszekrény/mélyhűtő üzembe helyezése előtt gondosan olvassa el a használati utasítást. A használati utasítás a biztonságos alkalmazáshoz, a telepítéshez és a készülék gondozásához szükséges fontos információkat tartalmaz.
Kérjük, a használati utasítást őrizze meg későbbi segítségképpen. Adja tovább a készülék lehetséges új tulajdonosainak.
Az Ön biztonsága és a készülék megfelelő működése szempontjából fontos megjegyzéseket egy figyelmeztető háromszög és/vagy jelző kifejezések **(Figyelem!, Vigyázat!, Fontos!!) jelzik.**

Kérjük, gondosan tartsák be az alábbi utasításokat.
A készülék működésére és gyakorlati alkalmazására vonatkozó kiegészítő információk ez után a jel után jelennek meg.
A készülék gazdaságos és környezetvédelmi szempontból megfelelő használatát érintő ötleteket és megjegyzéseket a lóhere jelöli.
A használati utasítás magában foglalja azoknak a lehetséges hibáknak a kijavítására vonatkozó utasításokat, amelyeket a felhasználó is orvosolhat a "Hibaelhárítás" című fejezet alapján.
Amennyiben a megadott utasítások nem kielégítők, forduljon a helyi Szervizközponthoz.
Környezetvédelmi szempontból elfogadható eljárással gyártott papírra nyomtatva. aki környezetbarát módon gondolkodik, úgy is cselekszik...

Fontos biztonsági útmutatások

Ezeket a figyelmeztetéseket az Ön biztonsága érdekében közöljük. Legyen tisztában minden utasítással, mielőtt a készüléket beszerelné és működésbe hozná. Az Ön biztonsága alapvető fontosságú számunkra. Ha nem biztos benne, hogy mit jelentenek ezek a figyelmeztetések, kérjen segítséget az Ügyfélszolgálati osztálytól.

Rendeltetésszerű használat

Ez a hűtőszekrény otthoni használatra készült. A készülék alkalmas hűtésre, fagyasztásra és fagyasztott élelmiszerek tárolására, valamint jég készítésére. Ha a készüléket rendeltetésétől eltérő bármilyen más célra vagy nem megfelelően használják, a gyártó nem vállal semmilyen felelősséget az esetlegesen bekövetkező károkért.
A hűtőszekrényen biztonsági okokból tilos módosításokat vagy változtatásokat végrehajtani. Ha a hűtőszekrényt nagyüzemi körülmények között használja, illetve nem élelmiszerek hűtésére, fagyasztására vagy tárolására, a gyártó semmilyen felelősséget nem vállal az esetlegesen bekövetkező károkért.

A legelső indítás előtt

Ügyeljen rá, hogy a készülék ne álljon az elektromos hálózati vezetéken.

Fontos:

Ha a hálózati vezeték megsérül, egy ugyanolyan típusú vezetékre ki kell cseréltetni arra felhatalmazott szervizzel vagy szakemberrel. Ellenőrizze a készüléket, hogy a szállítás alatt nem szenvedett-e sérülést. Semmilyen körülmények között se csatlakoztasson sérült készüléket a hálózathoz. Sérülés esetén forduljon az eladóhoz.

FIGYELEM - A készülékházon vagy a beépített szerkezeten lévő szellőzőnyílásokat tartsa akadálymentesen.
FIGYELEM - Csak a gyártó által ajánlott mechanikus berendezéseket vagy eszközöket használjon a leolvasztás meggyorsítására.
FIGYELEM - Ne sértse meg a hűtőgázt keringető rendszert.
FIGYELEM - Ezt a készüléket csak akkor használhatják kisgyerekek vagy fogyatékos személyek, ha egy megfelelő felügyeletet biztosító felelős személy gondoskodik róla, hogy biztonságos legyen a használat. Gondoskodni kell a kisgyermekek felügyeletéről annak biztosítása érdekében, hogy ne játsszanak a készülékkel.
FIGYELEM - A készülék kialakítása nem olyan, hogy azt csökkent fizikai, értelmi vagy mentális képességű, illetve megfelelő

tapasztalatok és ismeretek híján lévő személyek (beleértve a gyermekeket is) használhassák, hacsak a biztonságukért felelős személy nem biztosít számukra felügyeletet és útmutatást a készülék használatára vonatkozóan. Gondoskodni kell a gyermekek felügyeletéről annak biztosítása érdekében, hogy ne játsszanak a készülékkel.
FIGYELEM - A készüléket kizárólag engedélyezett hulladéktároló telepen dobja ki. Ne hagyja, hogy tűz érje.
FIGYELEM - Ha a tápkábel megsérül, ki kell cserélni a gyártótól vagy annak megbízott szervizétől származó különleges kábelre vagy szerelvényre.

Hűtőanyag

A hűtőgáz a készülék hűtőközeg-keringető rendszerében van.
Ügyeljen rá, hogy a hűtőközeg-keringető rendszer elemei szállítás és üzembe helyezés közben ne sérüljenek meg.
A készülék szállítása és üzembe helyezése során bizonyosodjon meg arról, hogy a hűtőkör semmilyen összetevője nem sérült meg.
Ha a hűtőkör megsérült:
kerülje nyílt láng és tűzgyújtó eszközök használatát;
alaposan szellőztesse ki azt a helyiséget, ahol a készülék található.

Gyermekbiztonság

A csomagolóanyagok (pl. fóliák, polisztirol elemek) veszélyesek lehetnek a gyermekekre. Fulladásveszélyesek! A csomagolóanyagokat tartsa a gyermekektől távol! Kérjük, hogy a hulladékba helyezés előtt tegye használhatatlanná a régi készülékeket. Húzza ki a hálózati vezetéket a konnektorból, vágja le, törje le vagy vegye le a rugós vagy csavaros rögzítőket, ha fel vannak szerelve. Ennek végrehajtásával gondoskodik arról, hogy a gyermekek játék közben ne zárhassák be magukat a készülékbe (fulladásveszély!), illetve ne juttathassák magukat más veszélyes helyzetekbe. A gyermekek gyakran nem ismerik fel a háztartási készülékekkel kapcsolatos veszélyeket. Ezért fontos, hogy megfelelő felügyeletet biztosítson, és soha ne engedje, hogy a gyermekek játsszanak a készülékkel.

Napi üzemeltetés

Gyúlékony gázokat vagy folyadékokat tartalmazó tárolóeszközök alacsony hőmérsékleten szivároghatnak.
Ez robbanásveszélyt jelent! Ne tároljon semmilyen, gyúlékony anyagot tartalmazó tárolóeszközt, például sprayt, tűzoltókészülék-utántöltő patront stb.) a hűtőszekrényben és/vagy a fagyasztóban.
Tilos palackokat és konzervdobozokat a fagyasztórekeszbe tenni. Megrepedhetnek, amikor tartalmuk megfagy, a magas szénsavtartalmú italok még fel is robbanhatnak! Soha ne tároljon, limonádét, gyümölcslét, sört, bort, pezsgőbort stb. a fagyasztórekeszben.
Ne vegyen a szájába fagylaltot vagy jégkockát közvetlenül azután, hogy kivette a fagyasztórekeszből. A nagyon hideg jég hozzáfagyhat ajkaihoz vagy a nyelvéhez, és sérülést okozhat.
Ne érintse meg a fagyasztott élelmiszert nedves kézzel. Keze hozzáfagyhat az élelmiszerhez.
Ne működtessen elektromos berendezéseket (például elektromos fagylaltkészítőt, mixert stb.) a hűtőszekrényben és/vagy a fagyasztóban.
A készülék tisztítása előtt mindig kapcsolja ki a készüléket és válassza le a hálózatról, vagy húzza ki a biztosítékot, vagy pedig kapcsolja le az áramköri megszakítót.
Amikor leválasztja a hálózatról, mindig a dugasznál fogva húzza ki az aljzatból, és ne a kábelt húzza.

Meghibásodás esetén

Ha a készülék hibásan működik, először keresse meg a használati utasítás @

Hibaelhárítás @ című fejezetében. Ha az ott megadott információ nem segít, kérjük, ne hajtson végre semmilyen további javítást saját maga. Semmilyen körülmények között se kísérelje meg saját maga megjavítani a készüléket. A szakszerűtlen beavatkozás személyi sérülést vagy komoly működési problémákat okozhat. Forduljon a helyi szervizközponthoz.

A szállításhoz használt csomagolás eltávolítása

A készülék és belső szerelvények a szállítás során védve vannak.
Húzza le az ajtó bal és jobb oldaláról a ragasztószalagot. A ragasztószalag maradványait lakkbenzinnel távolítsa el.
A készülék belsejéből távolítson el minden ragasztószalagot és csomagolóanyag-darabot.

Üzembe helyezés

Üzembe helyezés helye

A készüléket jó szellőzéssel rendelkező, száraz helyiségben helyezze el.
A készülék energiafogyasztására és teljesítményének hatékonyságára hatással van a környezeti hőmérséklet.
Ennélfogva a készüléket nem szabad kitenni közvetlen napfénynek;
Nem szabad radiátorok, tűzhelyek vagy más hőforrások közelében üzembe helyezni;
csak olyan helyen szabad felállítani, ahol a környezeti hőmérséklet megfelel annak a klímakategóriának, amelyre a készüléket tervezték.
A klímabesorolás a készülék belsejében bal oldalon lévő adattáblán található.
A készüléket úgy kell elhelyezni, hogy a dugó könnyen hozzáférhető legyen.
A következő táblázat azt mutatja be, milyen hőmérséklet a megfelelő az egyes klímabesorolások esetén:

Klímabesorolás	Az alábbi környezeti hőmérsékleteknek:
SN	+ 10 - +32 °C
N	+ 16 - +32 °C
ST	+ 16 - +38 °C
T	+ 16 - +43 °C

Ha a hűtőkészüléket egy másik hűtőszekrény vagy fagyasztó mellett helyezik üzembe, az oldalaknál 5 cm-es térköz szükséges annak érdekében, hogy megelőzze a páralecsapódás képződését a készülék külsején.

A hűtőszekrénynek levegőre van szüksége.

A készüléket a megfelelő működtetés érdekében száraz levegőjű környezetben kell elhelyezni, minden hőforrástól, például tűzhelytől, radiátortól, kazántól és közvetlen napfénytől távol.
Ugyanakkor gondoskodni kell arról, hogy a levegő hátulról és a hűtőszekrény teteje felől szabadon körbekeringhesse a készüléket.
A hűtőszekrény teteje és az átnyúló konyhai bútor között 100 mm távolságot kell hagyni.
Ha ez nem lehetséges, hagyjon a hűtőszekrény teteje és minden átnyúló konyhai bútor között 50 mm, a készülék két oldalán pedig 25 mm távolságot.

Az ajtó megfordítása

Ezen a hűtőszekrényen meg lehet oldani, hogy az ajtó akár balról, akár jobbról nyitható legyen. A készülék leszállításkor a bal oldalról nyílik. Amennyiben meg kívánja fordítani az ajtónyitás irányát, az alábbi utasítások szerint járjon el.

MEGJEGYZÉS:

Minden leszerelt alkatrészt gondosan meg kell őrizni az ajtó újbóli összeszereléséhez.

➢ **A hűtőszekrény ajtajának megfordítása**

1. Távolítsa el a csavarszegeket (11).

2. Tartsa nyitva az ajtót, emelje meg a felső borítás végét, nyomja (10) előre, és vegye ki a felső borítás blokkjából (9), majd mozgassa az alsó blokkot (8).
3. Vegye ki a szekrény tetejének jobb oldalán a felső zsanért (5) csatlakoztató két csavart (6).
4. Óvatosan emelje le az ajtót és tegye kipárnázott felületre, nehogy megkarcolódjon.
5. Vegye le a dugót (7) és tegye át a készülék jobb oldalán lévő, takarás nélküli nyílásra. Ügyeljen rá, hogy a gomb szorosan be legyen nyomva a nyílásba.
6. Vegye ki a készülék jobb oldalán az alsó zsanért (2) csatlakoztató két csavart (6).
7. Vegye le az elülső csavartípusú kiegyenlítő lábat (4), majd tegye át a mellékelt ábra szerint a jobb oldalra.
8. Tegye az ajtót az új helyére, s közben ügyeljen, hogy a csap bekerüljön az alsó keretprofilnál (nyílásnál) lévő perselybe.
9. Rögzítse a 3. lépésben korábban kivett felső zsanért (5) a készülék bal oldalán. Ügyeljen rá, hogy a csap bekerüljön a felső keretprofilnál (nyílásnál) lévő perselybe.
10. Lazán rögzítse a bal alsó zsanért (2), és addig ne szorítsa meg a csavarokat, amíg az ajtó zárt állásba nem kerül és ki nincs egyenlítve.
11. Tegye a dugót (7) a takarás nélküli nyílásra (jobb oldalon).
12. Rögzítse a díszítő blokkot (8) a felső takarólemez (10) jobb oldalán.
13. Tartsa nyitva az ajtót, emelje meg a felső borítás végét, nyomja (10) előre, és vegye ki a felső borítás blokkjából (9), majd mozgassa az alsó blokkot (8). Tartsa nyitva az ajtót, emelje meg a felső borítás végét, húzza (10) hátra a blokk rögzítéséhez (9).
14. A felső borítás összeszerelése után, zárja be az ajtót, rögzítse a felső borítást (10) a csavarral (11).

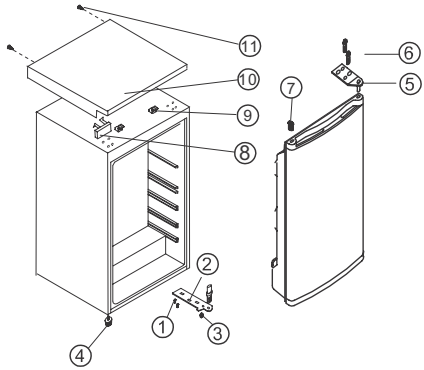

1 Csavar
2 Alsó zsanér
3 Felső zsanér
4 Állítható alacsony láb
5 Állítható magas láb
6 Csavar
7 Dugó
8 Díszítő blokk
9 A felső borítás blokkja
10 Felső takarólemez
11 Rögzítő csavar

A mélyhűtő rekesz ajtajának áthelyezése

Nyissa ki egy kissé a mélyhűtő rekesz ajtaját. Egy kisebb csavarhúzó segítségével nyomja kissé fölfelé az alsó ajtócsapágy nyílásában lévő rúgót, majd az ajtócsapágyat vegye ki az ajtóval együtt.

Helyezze át a borítósapkát (M) az ellenkező oldalra.
Fordítsa meg 180°-ban a mélyhűtő rekesz ajtaját, majd illessze az alsó ajtócsapágyat a mélyhűtő rekesz ajtaján az alsó csapágyat befogadó mélyedésbe.
Emelje fel egy kissé a mélyhűtő rekesz ajtaját, illessze be a felső ajtócsapágyat, ugyanakkor pedig tegye be az alsó ajtócsapágyat a négyszögletes nyílásba.
A mélyhűtő rekesz ajtajának kisebb fölfelé és lefelé igazításával tudja megkönnyíteni a felszerelést.

A legelső indítás előtt

A készülék első beindítása előtt tisztítsa ki a készülék belsejét, és tisztítsa meg a tartozékokat (lásd a következő szakaszt: ápolás és tisztítás).

A készülék leírása

A készülék nézete

1. Vaj-/sajttartó rekeszek lehajtható füllel és tojástartó betéttel
2. Ajtón lévő tárolórekesz
3. Palacktartó polc
4. Zöldséges fiókok
5. Tárolófiókok
6. Hőmérséklet-szabályozó gomb
7. Mélyhűtő rekesz
8. Adattábla

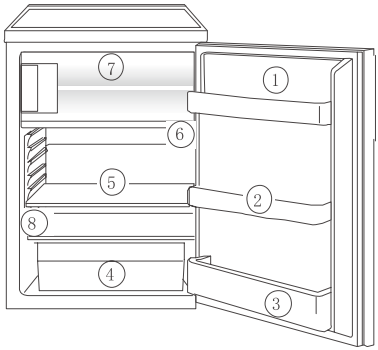

Indítás és hőmérsékletszabályozás

Csatlakoztassa a hálózati vezeték dugóját a földvédelemmel ellátott konnektorba. Amikor a hűtőrekesz ajtaját kinyitják, a belső lámpa világítani kezd.
A hőmérséklet-kiválasztó gomb a hűtőrekesz jobb oldalán található.
A "0" fokozat jelentése: Kikapcsolva.
Az "1"-es fokozatba fordítás az óramutató járásával megegyező irányban: a hűtőegység bekapcsolása, majd a készülék automatikus működése.
Az "1"-es fokozat jelentése:
Legmagasabb hőmérséklet, legmelegebb beállított érték.
A "7"-es fokozat (befejezés-leállás) jelentése:
Legalacsonyabb hőmérséklet, leghidegebb beállított érték.

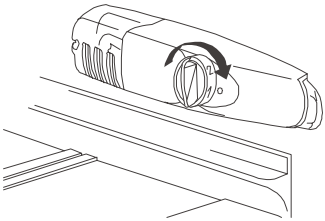

A hűtőrekeszben és a mélyhűtő rekeszben fennálló hőmérsékletet nem lehet egymástól függetlenül szabályozni.
16 °C körüli alacsony környezeti hőmérsékleten az "1"-es fokozatot kell választani. 25 °C körüli környezeti hőmérsékleteken válassza a "2"-es fokozatot. Ha alacsonyabb hőmérsékletre van szüksége, válassza a "3"-as vagy a "4"-es fokozatot. Ennél a beállításnál biztos lehet benne, hogy a friss élelmiszer megbízhatóan megfagy, és hogy egy -18°C-os tárolási hőmérsékletet lehet fenntartani a mélyhűtő rekeszben.
Ha szeretne gyorsan lefagyasztani friss élelmiszert, válassza a "7"-es fokozatot, mert ez biztosítja, hogy a hűtőrekeszben a hőmérséklet nem esik 0 °C alá. Ugyanakkor a hőmérséklet-szabályozó gombot azonnal át kell állítani "3"-as vagy "4"-es fokozatra.

Fontos!

A magas környezeti hőmérséklet (pl. meleg nyári napokon) és a hőmérséklet-szabályozó alacsony fokozatba ("6" - "7"-es pozícióba) állítása miatt előfordulhat, hogy a kompresszor folyamatosan üzemel.
Ennek oka: amikor a környezeti hőmérséklet magas, a kompresszornak folyamatosan üzemelnie kell, hogy alacsony hőmérsékletet tudjon fenntartani a készülékben. A hűtőszekrény nem fog tudni leolvadni, mivel az automatikus kiolvasztó funkciója csak akkor működik, ha a kompresszor nem üzemel (ld. még a "Kiolvasztás" című fejezetet). Ennek eredményeképpen a hűtőszekrény hátsó falán vastag dérréteg képződik.
Amikor ez bekövetkezik, állítsa vissza a hőmérséklet-szabályozót egy magasabb értékre ("3"-ról "4"-es fokozatba). A kompresszor ezen a beállított értéken szokás szerint be- és kikapcsol, és újraindul az automatikus olvasztás.

Belső tartozékok

Tároló polcok/rácsok

Különböző üveg vagy műanyag tárolópolcok és rácsok járnak a készülékkel - a különböző modellekben ezek különböző kombinációja található.
Az egyik teljes méretű üveg tárolópolcokat mindig a legalsó vezetősínekre, a gyümölcs- és zöldségtárló fölé csúsztassa be, és tartsa is ebben a helyzetben.
A tárolópolcok magassága módosítható: Ehhez húzza előrefele a tárolópolcot addig, amíg felfele vagy lefele billenthető és kivehető.
Ugyanezt hajtsa végre fordítva a polcnak egy eltérő magasságban történő behelyezéséhez.

A megfelelő tárolás

1. Vaj és sajt
2. befőttek
3. Italok
4. Sajt tárolása, gyümölcsök és zöldségek
5. Húsfélék, szalámik, felvágottak, tejtermékek
6. Készételek, tésztafélék, befőttek
7. Fagyasztott ételek tárolása/ételek lefagyasztása

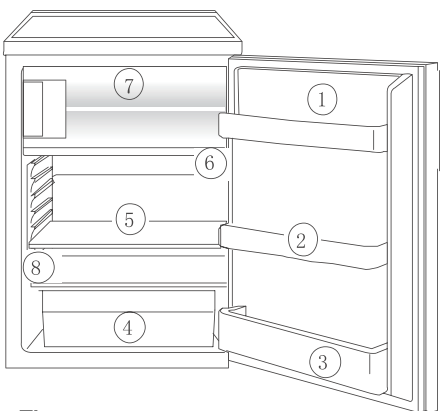

Tipp:

A hűtőszekrényben tárolt ételeket mindig le kell takarni vagy be kell csomagolni, nehogy kiszáradjanak, vagy a szaguk átterjedjen a többi ételre.
Az alábbi anyagok alkalmasak a csomagolásra:
- Légmentesen záródó polietilén zacskók vagy csomagolóanyagok;
- Műanyag tartóedények fedővel;
- Különleges rugalmas műanyag fedelek;
- alufólia.

Fagyasztás és a fagyasztott élelmiszer tárolása

A mélyhűtő rekesz ételek fagyasztására és tárolására szolgál.

Fontos!

Az élelmiszerek lefagyasztása vagy már lefagyasztott ételek tárolása előtt a mélyhűtő rekesz hőmérsékletének -12 °C-nak vagy ennél alacsonyabbnak kell lennie.
Ne fagyasszon nagy mennyiségű ételeket egyszerre (maximum 1 kg-ot 24 óránként).
Az élelmiszer minősége akkor őrződik meg a legjobban, amikor a közepéig a lehető leggyorsabban megfagy.
A meleg ételt a fagyasztás előtt hagyja kihűlni. A meleg jégképződést idéz elő, és így növeli az áramfogyasztást.
Kérjük, vegye figyelembe a gyártó által megadott maximális tárolási időtartamot.
A felengedett élelmiszer, amely nem került feldolgozásra (felhasználás ételekhez), semmilyen körülmények között nem fagyasztható le újra.
Gyúlékony gázokat vagy folyadékokat tartalmazó tárolóeszközök alacsony hőmérsékleten szivároghatnak. Ez robbanásveszélyt jelent! Ne tároljon semmilyen, gyúlékony anyagot tartalmazó tárolóeszközt, például sprayt, tűzoltó készülék utántöltő patront stb.) a mélyhűtő rekeszben.
Tilos palackokat és konzervdobozokat a fagyasztóba tenni. Megrepedhetnek, amikor tartalmuk megfagy, a magas szénsavtartalmú

italok még fel is robbanhatnak! Soha ne tároljon limonádét, gyümölcslét, sört, bort, pezsgőbort stb. a mélyhűtő rekeszben.
Lefagyasztás előtt minden élelmiszert légmentesen be kell csomagolni, hogy ne száradjanak ki, és ne veszítsék el ízüket, illetve hogy ne vegyék át más lefagyasztott élelmiszerek ízét.

Vigyázat!

Ne érintse meg a fagyasztott élelmiszert nedves kézzel. A keze hozzáragadhat az élelmiszerhez és felsértheti a bőrt.
Rakja a becsomagolt élelmiszert a mélyhűtő rekesz aljára. A nem fagyott étel nem érhet hozzá a már megfagyott darabokhoz, ellenkező esetben a fagyasztott étel elkezd kiolvadni.

Ötletek:

Az alábbi anyagok alkalmasak a mélyhűtött dolgok becsomagolására:

- mélyhűtő zacskók és polietilén csomagolóanyagok;
- fagyasztott élelmiszerhez alkalmas különleges dobozok;
- extra vastag alufólia.

Az alábbi dolgok használhatók a zacskók és csomagolóanyagok lezárására:
műanyag csatok, befőttes gumik vagy szalagok.
Lezárás előtt nyomja ki a levegőt a zacskóból; a levegő miatt a fagyasztott élelmiszer hamarabb kiszárad.
Készítsen lapos csomagokat, mert ezek hamarabb megfagynak.
Ne töltse fel a fagyasztott élelmiszerekhez alkalmas dobozokat folyadékkal vagy krémes dolgokkal a doboz pereméig, mert a folyadékok fagyasztás közben kitágulnak.

Jégkockakészítés

Töltse meg 3/4-ig a jégkockatartót hideg vízzel, tegye a mélyhűtő rekeszbe, és hagyja megfagyni.
A megfagyott kockák kilazításához vagy hajlítsa meg a jégkockatartót, vagy tartsa néhány másodpercnyi időre folyóvíz alá.

Fontos!

Soha ne próbálja meg hegyes vagy éles szélű tárggyal kiszabadítani a mélyhűtő rekeszhez fagyott jégkockatartót, mert ezzel megsértheti a hűtőanyag-keringető rendszert. Használjon műanyag kaparóeszközt.

Kiolvasztás

A hűtőszekrény automatikusan kiolvad

A hűtőszekrény hátsó falát dér borítja a kompresszor üzemelése közben, majd leolvad, amikor a kompresszor kikapcsol. A dér leolvadásából származó víz magától elpárolog.

A mélyhűtő rekesz kiolvasztása

Használat közben és amikor a mélyhűtő rekesz ajtaját kinyitják, a nedvesség dér formájában rárakódik a mélyhűtő rekesz falára. Ezt a dérképződményt időnként egy puha műanyag kaparóeszközzel távolítsa el. Semmilyen körülmények között ne használjon kemény vagy hegyes tárgyat a dér lekaparására.
A mélyhűtő rekeszt mindig le kell olvasztani, amint a dérréteg vastagsága eléri a kb. 4 mm-t; de legalábbis évente egyszer. A leolvasztásra az a megfelelő időpont, amikor a készülék üres, vagy csak kevés élelmiszer van benne.

Figyelem!

Ne használjon elektromos fűtőberendezéseket vagy más mechanikus vagy mesterséges készüléket a leolvasztás folyamatának a meggyorsítására, kivéve olyanokat, amilyeneket a jelen használati utasítás is ajánl.
Ne használjon leolvasztást elősegítő

sprayeket, mert ezek árthatnak az egészségének, és/vagy a műanyagot károsító anyagokat tartalmazhatnak.

Vigyázat!

Ne érintse meg a fagyasztott élelmiszert nedves kézzel. A keze hozzáragadhat az élelmiszerhez és felsértheti a bőrt.
Szedjen ki minden fagyasztott élelmiszert, csomagolja őket több réteg újságpapírba és tegye hideg helyre.
Kapcsolja ki a készüléket és húzza ki a konnektorból, vagy húzza ki a biztosítékot, vagy kapcsolja ki az áramkör-megszakítót.

Tipp:

Felgyorsíthatja a hűtőrekeszben lévő víz kiolvasztását, majd csukja be az ajtókat.
Szedje ki a leeső jégdarabokat, még mielőtt teljesen felolvadnának.
A kiolvasztást követően alaposan takarítsa ki a mélyhűtő rekeszt (ld. az "Ápolás és tisztítás" című fejezetet).

A készülék kikapcsolása

A berendezés kikapcsolásához forgassa a hőmérséklet-szabályozót "0" állásba.

Ha a készüléket hosszabb ideig nem kívánja működtetni:

Vegye ki az összes hűtött csomagot.
Kapcsolja ki a készüléket a hőmérséklet-szabályozónak a "0" fokozatba forgatásával.
Húzza ki a hálózati tápkábel dugóját, vagy csavarja ki a hálózati megszakítót vagy a biztosítékot.
Alaposan takarítsa ki (ld. az "Ápolás és tisztítás" című fejezetet).
Hagyja nyitva az ajtót, hogy elkerülje a szagok kialakulását.

Ápolás és tisztítás

A készülék belsejét, beleértve a belső tartozékokat is, rendszeresen meg kell tisztítani.

Figyelem!

A készüléket nem szabad a táphálózathoz csatlakoztatni a tisztítás alatt.
Áramütés veszélye! A tisztítás előtt kapcsolja ki a készüléket, majd húzza ki a hálózati vezetéket a konnektorból, vagy kapcsolja ki az áramkör-megszakítót vagy a biztosítékot.
Soha ne tisztítsa a készüléket gőzzel működő tisztítógéppel. A nedvesség felhalmozódhat az elektromos komponenseken, ami áramütés veszélyével jár!
A forró gőz a műanyag alkatrészek megrongálódásához vezethet.
A készüléket szárazra kell törölni, mielőtt ismét üzembe állítaná.

Fontos!

Az illóolajok és a szerves oldószerek megtámadhatják a műanyag alkatrészeket, pl.
citromlé vagy narancshéjból nyert gyümölcslé;
vajsav;
Ecetsavat tartalmazó tisztítószerek.
Ne hagyja, hogy ilyen anyagok érintkezésbe kerüljenek a készülék alkatrészeivel.
Ne használjon semmilyen súrolószert.
Vegye ki a fagyasztott élelmiszereket és az élelmiszereket a hűtőszekrényből.
Csomagolja a fagyasztott élelmiszereket néhány réteg újságpapírba. Tárolja hűvös helyen, jól betakarva.
Tisztítás előtt olvassza le a mélyhűtő rekeszt (Ld. a @Kiolvasztás@ című fejezetet).
Kapcsolja ki a készüléket, és húzza ki a hálózati tápkábel dugóját, kapcsolja le vagy csavarja ki a hálózati megszakítót vagy a biztosítékot.
Tisztítsa meg a készüléket és a belső tartozékokat egy ruhával és langyos vízzel.
A forgalomban lévő mosogatószerek is használhatók.
A tisztítás után törölje át tiszta vízzel, és törölje szárazra.
A szennyeződés felhalmozódása a kondenzátornál megnöveli az energiafogyasztást.

Ezért gondosan tisztítsa meg a készülék hátulján lévő kondenzátort évente egyszer puha kefével vagy porszívóval.
Ellenőrizze a hűtőszekrény hátsó falán lévő vízleeresztő nyílást.
Ha minden megszáradt, állítsa ismét üzembe a készüléket.

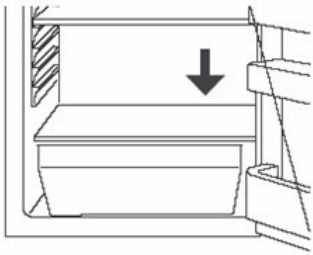

Energiatakarékossági tippek

Ne helyezze üzembe készüléket tűzhelyek, radiátorok vagy egyéb hőforrások közelében.
A magas környezeti hőmérséklet a kompresszor hosszabb ideig tartó, gyakoribb üzemelését idézi elő.
Biztosítson megfelelő légkeringetést és elvezetést a készülék alapzatánál és a készülék hátlapjánál. Soha ne fedje le a szellőzőnyílásokat.
Ne tegyen meleg ételeket a készülékbe. A meleg ételeket először hagyja kihűlni.
Csak annyi ideig hagyja nyitva az ajtót, ameddig szükséges.
Ne állítsa semmivel sem hidegebbre a hőmérsékletet, mint szükséges.
A fagyasztott élelmiszereket a hűtőbe téve olvassza ki. A fagyasztott élelmiszerben lévő hideg hasznosul a hűtő hűtésénél.
Mindig tartsa tisztán a hőkibocsátó kondenzátort és a készülék hátsó falán található fémrácsot.

Hibaelhárítás

Meghibásodások javítása

Alkatrészek:
Az alábbi alkatrészek rendelhetők meg a helyi AEG szervizközponttól. Ezeket minden szakképzettség vagy betanítás nélkül saját maga is be tudja szerelni. Ilyen a
vaj-/sajttartó rekesz,
tojástartó,
ajtóba illő tartó,
gyümölcs- és zöldségtároló fiókok,
tárolórácsok
A rendellenességeket olyan apróbb hibák is okozhatják, amelyeket a következő utasítások felhasználásával saját maga is orvosolni tud. Ne hajtson végre semmilyen más beavatkozást a készüléken, ha a következő információ nem nyújt segítséget a speciális esetben.

Fontos!

A hűtőszekrényen/mélyhűtőkön csak a szerviz illetékes szakemberei végezhetnek javításokat. A helytelen javítások következtében jelentős veszélyek alakulhatnak ki a felhasználóra nézve. Ha az Ön készüléke javításra szorul, forduljon az eladóhoz vagy a helyi Szervizközponthoz.

Tünet	Lehetséges ok	Megoldás
Nem működik a készülék.	A készülék nincs bekapcsolva.	Kapcsolja be a készüléket.
	A hálózati dugasz nincs vagy nem megfelelően van csatlakoztatva.	Csatlakoztassa a hálózati dugaszt.
	Kiégett vagy hibás a biztosíték.	Ellenőrizze a biztosítékot, cserélje ki, ha szükséges.
	Az aljzat hibás.	A hálózati hibákat villanyszerelőnek kell kijavítania.
A készülék túl sokat hűt.	A hőmérséklet túl hidegre van állítva.	Forgassa a hőmérséklet-szabályozót átmenetileg melegebb beállításra.
Az élelmiszer túl meleg.	A hőmérséklet nincs megfelelően beállítva.	Kérjük, olvassa el "Az első indítás előtt" c. szakaszt.
	Hosszú ideig nyitva volt ajtó.	Csak annyi ideig legyen nyitva az ajtó, ameddig szükséges.
	Nagy mennyiségű meleg élelmiszert pakolt be a készülékbe az elmúlt 24 óra során.	Kapcsolja ideiglenesen a hőmérséklet-szabályozó gombot egy hidegebb fokozatba.
	A készülék egy hőforrás közelében van.	Kérjük, olvassa el az "Üzembe helyezés helye" c. szakaszt.
A belső világítás nem működik.	Az izzó hibás.	Kérjük, olvassa el "A világítás izzójának cseréje" c. szakaszt.
Erőteljes dérképződés, esetleg még az ajtótömítésen is.	Az ajtó tömítése nem zár légmentesen (valószínűleg az ajtó átfordítása után).	Óvatosan melegítse meg hajszárítóval (nem túl meleg beállítás mellett) az ajtó tömítésének a szivárgó részeit. Ezzel egy időben kezével alakítsa úgy a felmelegített ajtótömítést, hogy az megfelelően illeszkedjen.
Szokatlan zajok.	A készülék nincs kiszintezve.	Állítsa be újra a lábakat.
	A készülék hozzáér a falhoz vagy más tárgyakhoz.	Kissé mozdítsa el a készüléket.
	A készülék hátulján lévő valamelyik alkatrész, például egy cső, hozzáér a készülék egy másik eleméhez vagy a falhoz.	Szükség esetén óvatosan fordítsa el az adott elemet, hogy ne érjen semmihez.
A kompresszor a hőmérséklet-beállítás módosítása után nem indul el azonnal.	Ez normális jelenség, nem történt hiba.	A kompresszor kis idő múlva elindul.
Víz áll a hűtőszekrény alján vagy a tárolópolcokon.	Elzáródott a vízleeresztő nyílás.	Ld. az "Ápolás és tisztítás" fejezetet.

A világítás izzójának cseréje

Figyelem!

Áramütés veszélye! Az égő cseréje előtt kapcsolja ki a készüléket, és húzza ki a vezetéket a konnektorból, majd húzza ki a biztosítékot vagy az áramkör-megszakítót.
Az égő adatai: 220~240 V, max. 15 W
A berendezés kikapcsolásához forgassa a hőmérséklet-szabályozót "0" állásba.
Húzza ki a csatlakozódugót.
Az égő cseréjéhez vegye ki a csavart.
Nyomja meg a lámpaburát az ábrán látott módon és csúsztassa hátrafelé.
Cserélje ki a hibás égőt.
Tegye vissza a lámpaburát, és csavarja be a csavart.
Kapcsolja vissza a hűtőszekrényt.

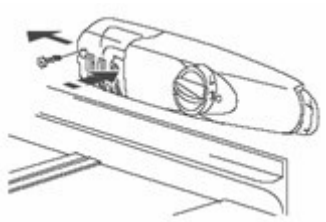

Működés közben hallható hangok

Az alábbi zajok a hűtőszekrények jellegzetes működése esetén hallhatók:

Kattogások

A kompresszor ki- vagy bekapcsolásakor mindig hallatszik egy kattanás.

Zümmögés

Amint a kompresszor üzemelni kezd, zümmögő hangot ad ki.

Bugyborékolás

Akkor hallatszik bugyborékolás, amikor a hűtőanyag befolyik a vékony csövekbe

Fröcskölés

bugyborékoló vagy fröcskölő hangok. Ez a fajta hang még a kompresszor kikapcsolása után is hallatszik egy rövid ideig.

Műszaki adatok

Az 1/1998. (I. 12.) IKIM sz. miniszteri rendeletnek megfelelően.

Az ajtó megfordítása

Modellnév		ZRG10800WA
Gyártó		Zanussi
Magasság	mm	847
Szélesség	mm	494
Mélység	mm	494
Fagyasztótér nettó térfogata	Liter	9
Hűtőtér nettó térfogata	Liter	87
Energiaosztály (A++ és G között, ahol az A++ a leghatékonyabb, G a legkevésbé hatékony)	kWh/év	165
Energiafogyasztás (a használattól és az elhelyezéstől függően)		
Energiafelhasználási besorolás		
Felolvadási idő	Óra	
Fagyasztási kapacitás	kg/24 h	2
Klímaosztály		N-ST
Feszültség	Volt	220-240
Zajszint	dB/A	42

A műszaki adatok a készülék belsejének bal oldalán lévő adattáblán és az energiabesorolási címkén találhatók.

Turinys

Svarbūs saugos nurodymai..... 239
Gabenimo apsaugų nuėmimas..... 241
Įrengimas..... 241
Įrengimo vieta..... 241
Jūsų šaldytuvui būtina gera ventiliacija 241
Durelių perkėlimas 241
Šaldytuvo durelių perkėlimas 241
Šaldymo kameros durelių perkėlimas... 242
Prieš pradedant naudotis prietaisu
Prietaiso aprašymas 243
Bendras šaldytuvo vaizdas..... 243
Šaldytuvo įjungimas ir temperatūros nustatymas 243
Vidaus detalės..... 244
Laikymo lentynėlės 244
Kaip teisingai laikyti maisto produktus .. 244
Šviežių maisto produktų užšaldymas ir laikymas..... 245
Ledo kubelių šaldymas 246
Atitirpinimas 246
Šaldytuvas atitirpinamas automatiškai.. 246
Šaldymo kameros atitirpinimas 246
Prietaiso išjungimas 247
Valymas ir priežiūra..... 247
Energijos taupymo patarimai..... 248
Ką daryti, jeigu... 248
Sutrikimų šalinimas 248
Elektros lemputės keitimas..... 250
Prietaiso įprasto veikimo garsai..... 250

Svarbūs saugos nurodymai

Šie [spėjimai pateikiami dėl jūsų saugumo. Atidžiai perskaitykite ir [sitikinkite, kad viską gerai supra¬tote. Jūsų saugumas mums ypač svarbus. Jei abejojate, ar viską teisingai supratote, nedvejodami kreipkitės [techninės priežiūros centrą ir pasikonsultuokite su specialistais.

Prietaiso naudojimas

- Prietaisas pritaikytas naudoti buityje. Jis skirtas maisto produktams žemoje temperatūroje laikyti. Gamintojas neprisiima jokios atsakomybės dėl žalos, padarytos netinkamai naudojantis prietaisu arba naudojant prietaisą ne pagal paskirtį.
- Bet kuriuo atveju pavojinga keisti šio prietaiso technines ypatybes arba prietaisą modifikuoti.
- Jei naudojate prietaisą komerciniams ar kitiems tikslams, ne tik maistui žemoje temperatūroje laikyti, prietaiso gamintojas neprisiima jokios atsakomybės dėl galimos žalos.

Prieš pirmąjį prietaiso naudojimą

- Patikrinkite, ar prietaisas neprispaudė elektros laido.

Svarbu:
Jei elektros laidas pažeistas, jį būtina pakeisti nauju. Naują laidą galite įsigyti iš gamintojo arba specializuotame technikos priežiūros centre.

Patikrinkite, ar prietaisas nepažeistas gabenimo metu. Jokiu būdu nejunkite pažeisto prietaiso į elektros tinklą.

Įspėjimas -Ar šaldytuvas stovės atskirai, ar jis bus [montuotas [virtuvės komplektą, jokiu būdu neuždenkite vėdinimo grotelių.

Įspėjimas - Valydami šaldytuvą, elkitės labai atsargiai, laikykitės gamintojo rekomendacijų ir ledui atitirpinti nenaudokite jokių mechaninių priemonių.

Įspėjimas - Nepažeiskite prietaiso šaldomosios sistemos.

Įspėjimas-Vaikai dažnai nesuvokia buities prietaisų keliamo pavojaus. Tinkamai prižiūrėkite vaikus ir neleiskite jiems žaisti su prietaisu.

Įspėjimas - Vaikams ir asmenims, nesugebantiems saugiai naudotis prietaisu dėl savo psichinio, jutiminio arba protinio neįgalumo arba patirties ir

žinių trūkumo, negalima naudotis šiuo prietaisu be už jų saugumą atsakingų asmenų priežiūros ir nurodymų. Pasirūpinkite vaikų priežiūra ir neleiskite jiems žaisti su prietaisu.

Įspėjimas - Jei ketinate seną šaldytuvą išmesti, išvežkite jį į specialų elektronikos ir elektros prietaisų surinkimo punktą. Jokiu būdu negalima prietaiso deginti.

Įspėjimas - Jei maitinimo laidas pažeistas, gamintojas arba prietaiso pardavėjas privalo jį pakeisti kitu tokiu pat originaliu laidu.

Šaldomasis skystis

Prietaiso šaldymo sistemos šaldomasis skystis yra gamtinės dujos.

- Įspėjame: būtina patikrinti, ar gabenant bei ruošiant prietaisą naudoti nebuvo pažeista prietaiso šaldymo sistema arba kuri nors jos dalis.
- Jei šaldymo sistema pažeista:
  – venkite atviros liepsnos ir bet kokio ugnies šaltinio;
  – gerai išvėdinkite patalpą, kurioje laikomas prietaisas.

Vaikų sauga

- Pakuotės medžiagos (pvz., plėvelė, polistireno putos) gali kelti pavojų vaikams: žaisdami su pakuote jie gali uždusti. Prietaiso pakuotę laikykite vaikams neprieinamoje vietoje!
- Išmesdami nereikalingą prietaisą nupjaukite elektros laidą ir nuimkite visus durelių užraktus bei skląsčius, kad žaisdami vaikai negalėtų užsitrenkti iš vidaus (užsitrenkę jie gali uždustil), nepatektų į kitokias pavojingas situacijas.
- Vaikai dažnai nesuvokia buities prietaisų keliamo pavojaus. Tinkamai prižiūrėkite vaikus ir neleiskite jiems žaisti su prietaisu.

Įprastas prietaiso darbas

- Žemoje temperatūroje degių dujų ar skysčių indai gali trūkti. Gali kilti sprogimo pavojus! Šaldytuve nelaikykite jokių degių medžiagų, pavyzdžiui, aerozolių, gesintuvų užpildų ir pan.
- Butelių ir skardinių į šaldymo kamerą dėti negalima. Jie gali trūkti užšąlant skysčiui ar netgi sprogti, jei skystyje yra angliarūgštės! Į šaldymo kamerą niekada nedėkite limonado, sulčių alaus, vyno, šampano ir t.t. Išimtis: spiritiniai gėrimai, kuriuose didelis alkoholio kiekis, gali būti laikomi šaldymo kameroje.
- Išimtų iš šaldymo kameros valgomųjų ledų ar ledo gabaliukų nedėkite tiesiai į bumą. Labai šaltas ledas gali prišalti prie lūpų ar liežuvio ir sužaloti.
- Niekada nelieskite sušalusių produktų šlapiomis rankomis. Rankos gali prišalti prie jų.
- Šaldytuvo-šaldiklio viduje nesinaudokite jokiais elektros prietaisais (pvz., elektriniais prietaisais ledams gaminti, maišytuvais, plaktuvais ir pan.).
- Neuždenkite vėdinimo angų ir nesudarykite jokių kitų kliūčių prietaisui tinkamai vėdinti, nes gali pablogėti ar sutrikti jo darbas.
- Nepažeiskite šaldomojo skysčio cirkuliacinės sistemos.
- Prieš valydami prietaisą išjunkite ir ištraukite laido kištuką iš elektros lizdo arba nutraukite elek¬tros srovės tiekimą.
- Išjungdami prietaisą iš elektros tinklo visada prilaikykite kištuką netempkite elektros laido.

Jei prietaisas neveikia

- Jei sutrinka prietaiso darbas arba prietaisas neveikia, skaitykite instrukcijų knygelės skyrių „Ką daryti, jeigu...”. Jei šio skyrelio nuorodų nepakanka, nesiimkite prietaiso taisyti patys.

- Šaldytuvus-šaldiklius taisyti turėtų tik kvalifikuoti meistrai. Jei prietaisą taisė nekvalifikuotas asmuo, gali kilti rimtas pavojus. Jei prietaisas neveikia, kreipkitės į pardavėją arba technikos priežiūros centrą.

Gabenimo apsaugų nuėmimas

Prietaisas ir jo vidaus dalys supakuotos taip, kad prietaisą būtų galima saugiai gabenti.

1. Nuimkite lipnią juostą, priklijuotą kairėje ir dešinėje durelių pusėje.
2. Nuimkite visas lipnias juostas ir pakuotę prietaiso vidinėje dalyje.

Įrengimas

Įrengimo vieta

Prietaisą statykite gerai vėdinamoje sausoje patalpoje. Energijos suvartojimas ir prietaiso darbo efektyvumas priklauso nuo aplinkos temperatūros. Ant prietaiso neturi kristi tiesioginiai saulės spinduliai;

Prietaisas turi būti toliau nuo radiatoriaus, viryklės ar kito šilumą skleidžiančio šaltinio; Prietaisą statykite tokioje vietoje, kurioje aplinkos temperatūra atitinka klimato zonos, kuriai pritai¬kytas prietaisas, klasę.

Klimato zonų klasė pateikiama prietaiso duomenų plokštelėje, pritvirtintoje prietaiso vidinio skyriaus kairėje pusėje.

Lentelėje pateikiama atitinkama įvairių klimato zonų aplinkos temperatūra:

Klimato klasė	Aplinkos temperatūra
SN	nuo +10 iki +32 °C
N	nuo +16 iki +32 °C
ST	nuo +18 iki +38 °C
T	nuo +18 iki +43 °C

Jei šaldymo prietaisas pastatomas šalia kito šaldytuvo ar šaldiklio, reikia iš šonų išlaikyti 5 cm atstumą, kad nesusidarytų kondensatas prietaiso išorėje.

Jūsų šaldytuvui būtina gera ventiliacija

Kad šaldytuvas sklandžiai veiktų, jis turi stovėti sausoje aplinkoje, atokiau nuo šilumos šaltinių, pavyzdžiui, viryklės, radiatorių, šildymo katilų bei tiesioginės saulės šviesos. Taip pat labai svarbu, kad aplink šaldytuvą galėtų laisvai cirkuliuoti oras, o tarp prietaiso viršaus ir virš jo kabančios virtuvės spintelės būtų mažiausiai 100 mm atstumas.

Kitu atveju palikite 50 mm tarpą tarp prietaiso korpuso ir virš jo kabančios virtuvės spintelės bei 25 mm tarpus iš abiejų šaldytuvo pusių.

Durelių perkėlimas

Šio šaldytuvo dureles galima įmontuoti, kad jos atsidarytų į kairę arba dešinę pusę. Gamykloje durelės įtaisytos, kad atsidarytų iš kairės pusės. Jei norite pakeisti durelių kryptį, skaitykite žemiau pateikiamas instrukcijas.

Dėmesio: saugokite visas šaldytuvo dalis, jų prireiks perkeliant dureles į kitą pusę.

Šaldytuvo durelių perkėlimas

1. Išsukite ilguosius varžtus (11).
2. Atidarę dureles pakelkite viršutinės dengiamosios plokštės (10) kraštą, pastumkite jį į priekį ir nuimkite nuo korpuso (9), tada nuimkite apdailos skydelį (8).
3. Atsukite dvi veržles (6), laikančias viršutinį vyrį (5) dešinėje korpuso pusėje.

4. Atsargiai pakelkite dureles ir padėkite jas ant minkšto paviršiaus, kad nesusibraižytų.
5. Išimkite kaištį (5) ir perkelkite jį į atvirą skylę dešinėje prietaiso pusėje. Patikrinkite, ar kaištis tvirtai įstatytas skylėje.
6. Atsukite dvi veržles (6), laikančias apatinį vyrį (2) dešinėje korpuso pusėje.
7. Išimkite varžto formos reguliuojamą priekinę kojelę (4) ir perkelkite ją į dešinę pusę, kaip paro¬dyta paveikslėlyje.
8. įstatykite dureles į naująją padėtį, kad kaištis tiksliai atsidurtų apatinėje įvorės dalyje.
9. įtvirtinkite viršutinį vyrį (5), kuris anksčiau 3-iajame veiksme buvo išimtas, į kairiąją pusę. Pa¬tikrinkite, ar kaištis tiksliai atsiduria viršutinėje įvorės skylėje.
10. Laisvai įstatykite apatinį kairįjį vyrį (2), bet nepriveržkite veržlių, kol neuždarėte durelių ir neįsitikinote, kad jos įstatytos teisingai ir išlygintos.
11. įkiškite kaištį (7) į atviras skyles dešinėje šaldytuvo pusėje.
12. Uždėkite apdailos plokštę (8) ant viršutinės dengiamosios plokštės (10).
13. Atidarę dureles pakelkite viršutinės dengiamosios plokštės (10) kraštą ir pastumkite jį nuo savęs, kol plokštė atsidurs savo vietoje.
14. Uždėjus viršutinę plokštę uždarykite dureles ir pritvirtinkite plokštę varžtais (11).

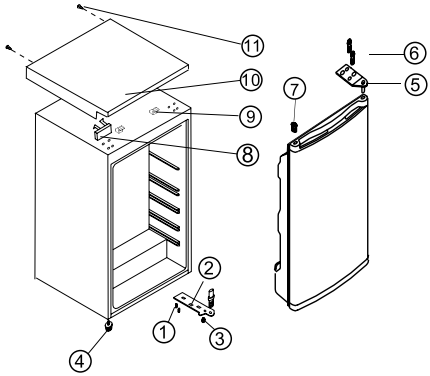

1 Varžtai
2 Apatinis vyris
3 Viršutinis vyris
4 Reguliuojama žema kojelė
5 Reguliuojama aukšta kojelė
6 Veržlės
7 Kaištis
8 Apdailos skydelis
9 Viršutinio skydelio korpusas
10 Viršutinė dengiamoji plokštė
11 Ilgi varžtai

Šaldymo kameros durelių perkėlimas

Atidarykite šaldymo kameros dureles. Paimkite mažą atsuktuvą, lengvai paspauskite spyruoklę žemutinio durelių atidarymo guolyje, kilstelėdami ją aukštyn, ir išimkite durelių guolį kartu su durelėmis.

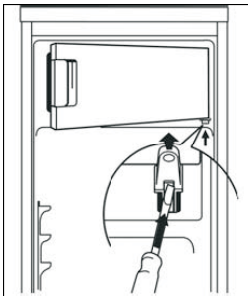

Padėtis, kai dengiamasis dangtelis (M) yra priešingoje pusėje. Pasukite šaldymo kameros dureles 180° kampu ir įstatykite žemutinį durelių guolį į jam skirtą angą šaldymo kameros durelėse.

Kilstelėkite šaldymo kameros dureles šiek tiek aukštyn, įstatykite jas į viršutinį durelių guolį, tuo pat metu įstatydami žemutinį durelių guolį į kvadrato formos angą. Jei reikia, pakoreguokite šaldymo kameros dureles aukštyn ar žemyn, kad būtų lengviau jas įstatyti.

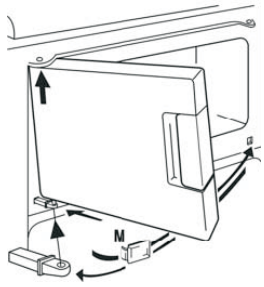

Prieš pradedant naudotis prietaisu

Prieš pradėdami naudotis prietaisu išvalykite jo vidų ir visus priedus (žr. skyrelį „Valymas ir priežiūra”).

Prietaiso aprašymas

Bendras šaldytuvo vaizdas

1. Sviesto/sūrio skyrius, lentynėlė kiaušiniams
2. Šoninė durelių lentynėlė
3. Butelių lentynėlė
4. Stalčius daržovėms
5. Laikymo lentynėlės
6. Temperatūros nustatymo rankenėlė
7. Šaldymo kameros skyrius
8. Techninių duomenų lentelė

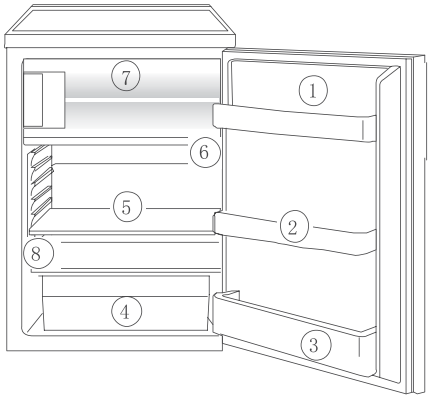

Šaldytuvo įjungimas ir temperatūros nustatymas

įkiškite elektros maitinimo laido kištuką į įžemintą lizdą. Atidarius šaldytuvo dureles įsijungia vidaus apšvietimas.

Temperatūros nustatymo rankenėlė įrengta vidinėje šaldytuvo dešiniosios sienelės pusėje.

Padėtis „0” reiškia: išjungta.

Pasukus rankenėlę pagal laikrodžio rodyklę į padėtį „1” įsijungia ir automatiškai ima veikti šaldymas.

Padėtis „1” reiškia: aukščiausia temperatūra, šilčiausios padėties nustatymas.

Padėtis „7” (baigti-sustabdyti) reiškia: žemiausia temperatūra, šalčiausios padėties nustatymas.

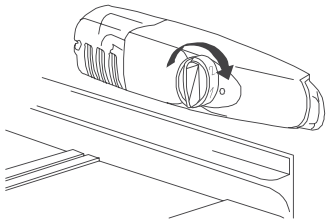

Temperatūros šaldytuvo ir šaldymo kameros skyriuose reguliuoti atskirai negalima.

Jei aplinkos temperatūra yra žema, maždaug 16 °C, pasirinkite „1” padėtį. Jei aplinkos temperatūra siekia maždaug 25 °C, rinkitės „2” padėtį. Jei reikia žemesnės temperatūros, tada tiks „3” ar „4” padėtis. Šiuo atveju galite būti tikri, kad šviežias maistas bus patikimai užšaldytas, o šaldymo kameroje pastoviai palaikoma -18 °C temperatūra.

Jei norite greitai užšaldyti šviežią maistą pasirinkite „7” padėtį. Tada temperatūra šaldytuve bus ne aukštesnė nei 0 °C, o prireikus greitai galėsite ją pakeisti į „3” ar „4” padėtį.

Dėmesio!
Jei aplinkos temperatūra aukšta (pavyzdžiui, karštomis vasaros dienomis), o šaldytuve nustatyta žema vidaus temperatūra („6” ar „7” padėtis), kompresorius įsijungia ir nuolat veikia. Priežastis: esant aukštai aplinkos temperatūrai kompresorius turi nuolat veikti, kad šaldytuvo viduje laikytųsi žema temperatūra. Tokiu būdu prietaiso kurį laiką nebus galima atitirpinti, nes automatinis atitirpinimas vyksta tik tuomet, kai kompresorius neveikia (žr. skyrių „Atitirpinimas”), o ant šaldytuvo galinės sienelės susidarys šerkšno sluoksnis.

Jei taip atsitiktų pasukite temperatūros nustatymo rankenėlę į aukštesnės temperatūros padėtį, t.y. „3” arba „4”. Šioje padėtyje termostatas išsijungia, o atitirpinimas vyksta automatiškai.

Vidaus detalės

Laikymo lentynėlės

Tarp visų kitų kartu su šaldytuvu parduodamų priedų yra įvairios stiklinės, plastmasinės bei vielinės lentynėlės, nes skirtinguose prietaiso modeliuose lentynėlės taip pat skiriasi. Vieną iš stačiakampių stiklinių lentynėlių įstumkite ant pačių žemiausių šoninių vyrių, uždengdami vaisių ir daržovių stalčių. Ją visada laikykite tokioje padėtyje.

Lentynėlių aukštį galima reguliuoti: lengvai stumtelėkite lentynėlę pirmyn, kol ją bus galima palenkti aukštyn ar žemyn ir išimti.

Tą patį veiksmą pakartokite atvirkštine tvarka, jei norite įdėti lentynėlę kitokiame aukštyje.

Kaip teisingai laikyti maisto produktus

1. Sviestas ir sūris
2. Konservai, uogienė
3. Gėrimai
4. Sūrio produktai, vaisiai, daržovės
5. Mėsa, dešra, šalti pjausniai, pieno produktai
6. Jau pagaminti maisto produktai, tešlos gaminiai, konservai
7. Šaldyti maisto produktai

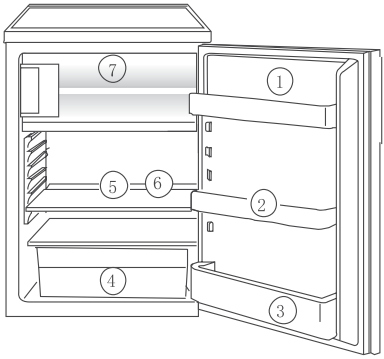

Patarimai

Kad maisto produktai neperdžiūtų ar neįsigertų kitų kvapų, visada juos uždenkite ir supakuokite. Pakavimui geriausia tinka šios medžiagos:

- Hermetiški polietileno maišeliai ir plėvelė;
- Plastmasiniai indeliai su dangteliais;
- Specialūs plastmasiniai dangteliai su elastinga aliuminio folija.

Šviežių maisto produktų užšaldymas ir laikymas

Šaldymo kameroje galite patys užšaldyti ir laikyti šviežius produktus.

Svarbu!

- Prieš užšaldant produktus šaldymo kameros temperatūra privalo būti ne aukštesnė nei -12 °C.
- Nešaldykite vienu metu labai daug maisto produktų (maks. 1 kg per 24 vai.). Produktų ypatybės geriausiai išlieka, kai produktai užšaldomi per trumpą laiką.
- Šaldyti skirtus produktus atvėsinkite. Šiluma padeda susidaryti šerkšnui, be to, sudėjus į šaldymo kamerą šiltus produktus, suvartojama daugiau elektros energijos.
- Atkreipkite dėmesį į gamintojų nurodytą ilgiausią produktų galiojimo laiką.
- Atšildytų produktų, kurie nebuvo apdoroti (iš jų pagaminti patiekalai), jokiu būdu negalima vėl užšaldyti.
- į šaldymo kamerą negalima dėti indų su degiomis dujomis ar skysčiais, nes žemoje temperatūroje jie gali išsilieti. Šaldymo kameroje nelaikykite indų su degiomis medžiagomis, pvz., purškiklių, gesintuvų ir pan.
- į šaldymo kamerą negalima dėti butelių ir skardinių, nes užšąlus gėrimams, jie gali įtrūkti, o bute¬liai su gėrimais, kuriuose yra angliarūgštės, gali net sprogti! Nedėkite įšaldymo kamerą limona¬do, sulčių, vyno, putojančio vyno. Išimtis: stiprius alkoholinius gėrimus galima laikyti šaldymo kameroje.
- Prieš užšaldant visus produktus būtina sandariai supakuoti, kad jie neišdžiūtų ir neprarastų kvapo.

Įspėjimas!

- Užšaldyto maisto nelieskite šlapiomis rankomis, nes jos gali prišalti.
- Supakuotą maistą sudėkite šaldymo kameros apačioje.
- Dar neužšalę maisto produktai negali liestis su jau užšaldytais, nes priešingu atveju pastarieji gaminiai ims atitirpti.

Patarimai:

- Užšaldytą maistą geriausia pakuoti į šias medžiagas:
  – šaldymo maišelius ir polietileno plėvelę;
  – specialias šaldytam maistui skirtas dėžutes;
  – ypač ploną aliuminio foliją.
- Maišelius ir vyniojimo plėvelę ar foliją galite sutvirtinti bei užsandarinti:
  – plastmasiniais spaustukais, gumytėmis ar juostelėmis.
- Prieš užsandarindami maišelius išleiskite iš jų orą; sąlytis su oru turi įtakos maisto produktų džiūvimui.
- Stenkitės maistą supakuoti į kuo plokštesnius paketus, nes tokiu būdu jie greičiau užšals.
- Nepilkite skysčio ar skystos konsistencijos maisto produktų į dėžutes šaldomam maistui iki pat kraštų, nes šaldami skysčiai plečiasi.

Ledo kubelių užšaldymas

1. Į ledo kubelių padėkliuką įpilkite 3/4 tūrio šalto vandens, pastatykite padėkliuką į šaldymo kamerą ir užšaldykite.
2. Užšaldytus ledo kubelius iš padėkliuko lengvai išimsite paėmę padėkliuką abiem rankom ir lengvai pasukę arba trumpam palaikę po tekančio vandens srove.

Įspėjimas! Jei ledo padėkliukas prišalo prie šaldymo kameros, jokiu būdu nenaudokite aštrių daiktų padėkliukui išimti. Padėkliuką atskirkite plastmasiniu ledo gremžtuku.

Atitirpinimas

Šaldytuvas atitirpinamas automatiškai

Kai kompresorius veikia, vidinė galinė šaldytuvo sienelė pasidengia šerkšno sluoksniu, o kompre¬soriui išsijungus automatiškai ištirpsta. Tirpsmo vanduo išgaruoja savaime.

Šaldymo kameros atitirpinimas

Naudojant šaldymo kamerą arba palikus praviras jos dureles ant sienelių ima kauptis skystis, virs¬damas šerkšnu. Reguliariai nuvalykite šerkšno sluoksnį neaštriu plastmasiniu gremžtuku. Šerkšnui valyti jokiu būdu nenaudokite kietų ar aštriabriaunių daiktų.
Jei šerkšno sluoksnis yra maždaug 4 mm, šaldymo kamerą būtina atitirpinti. Tai darykite bent kartą per metus, geriausia tuomet, kai prietaisas tuščias arba jame yra labai nedaug maisto produktų.

Dėmesio!
Norėdami pagreitinti atitirpinimo procesą, jokiu būdu nenaudokite elektros šildymo prietaisų arba kitokių mechaninių aparatų, išskyrus tuos, kuriuos naudoti rekomenduojama instrukcijoje. Nenaudokite jokių atitirpinančių purškiklių, nes jie gali būti pavojingi sveikatai; be to, juose yra medžiagų, kurios ardo plastmasines pakuotes.

Atsargiai!
Nelieskite šaldyto maisto šlapiomis rankomis, nes jos gali prišalti ir susižeisite odą.

Išimkite užšaldytą maistą, suvyniokite į kelis laikraštinio popieriaus sluoksnius ir laikykite šiuos produktus uždengtus šaltoje vietoje.
Išjunkite prietaisą, ištraukite kištuką iš elektros maitinimo lizdo arba išjunkite saugiklį.

Patarimai:
Atitirpinimas vyks greičiau, jei atidarę dureles išimsite nuo sienelių atskilusius ledo gabalus, kol jie dar iki galo neištirpę. Po atitirpinimo kruopščiai išvalykite šaldymo kamerą (žr. skyrių „Valymas ir priežiūra”).

Prietaiso išjungimas

Norėdami šaldytuvą išjungti pasukite temperatūros nustatymo rankenėlę į „0” padėtį.

Jei prietaiso nenaudosite ilgesnį laiką:

Išimkite visus šaldomus maisto produktus.

Išjunkite šaldytuvą pasukę temperatūros nustatymo rankenėlę į „0° padėtį. Kruopščiai išvalykite šaldytuvo vidų (žr. skyrių „Valymas ir priežiūra”). Palikite dureles praviras, kad viduje neatsirastų blogas kvapas.

Valymas ir priežiūra

Prietaisą laikykite švarų - reguliariai valykite prietaiso vidaus ir išorės detales.
Įspėjame!

- Prieš valydami ar tvarkydami prietaisą būtinai išjunkite jį iš elektros tinklo. Jei valysite įjungtą prietaisą, gali kilti elektros smūgio pavojus! Išjunkite prietaisą ir ištraukite kištuką iš elektros lizdo arba išjunkite prietaisą iš elektros grandinės srovės pertraukikliu.
- Niekada nevalykite prietaiso garais. Ant prietaiso elektros sistemos dalių gali susikaupti drėgmės, todėl gali kilti elektros smūgio pavojus. Karšti garai gali pažeisti prietaiso plastikines dalis.
- Prieš jungdami išvalytą prietaisą į elektros tinklą patikrinkite, ar visos jo dalys sausos. Svarbu!
- Eteriniai aliejai ir organiniai tirpikliai gali pažeisti plastikines prietaiso dalis, pavyzdžiui,
  – citrinos rūgštis arba apelsinų žievelių sultys,
  – sviesto rūgštis,
  – valikliai, kuriuose yra acto rūgšties.

Stenkitės, kad šių medžiagų nepatektų ant prietaiso dalių.

- Nenaudokite jokių šiurkščių valiklių ir valymo priemonių.
- Iš šaldymo kameros ir šaldytuvo išimkite maisto produktus, įvyniokite juos į popierių ir padėkite vėsioje vietoje.
- Atitirpinkite šaldymo kamerą prieš pradėdami valyti (žr. sk. .Atitirpinimas”).
- Išjunkite prietaisą ir ištraukite elektros laido kištuką iš lizdo arba išjunkite iš elektros tinklo.
- Sodos tirpalu (5 ml sodos 0,5 l vandens) suvilgytu minkštu audiniu išvalykite prietaiso vidų ir nu¬plaukite visus prietaiso priedus. Galima naudoti ir prekyboje esančias indų plovimo priemones.
- Prieš jungdami išvalytą prietaisą į elektros tinklą, vidų bei visus priedus sausai nušluostykite ar išdžiovinkite.
- Ant kondensatoriaus susikaupusios dulkės didina elektros suvartojimą. Todėl kartą per metus ant galinės šaldytuvo sienelės esantį kondensatorių atsargiai nuvalykite minkštu šepečiu ar nusiurb¬kite dulkių siurbliu.
- Nepamirškite periodiškai išvalyti vandens nutekėjimo vamzdelio, esančio galinėje šaldytuvo sienelėje.
- Baigę valyti vėl įjunkite prietaisą į elektros tinklą.

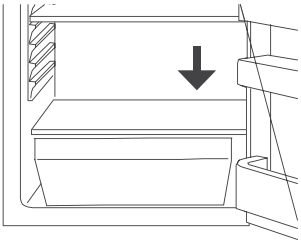

Energijos taupymo patarimai

- Prietaisą įrenkite toliau nuo šilumos šaltinių, pavyzdžiui, viryklės ar radiatoriaus. Esant aukštai aplinkos temperatūrai kompresorius įsijungia dažniau ir veikia ilgiau.
- Prietaisas turi būti tinkamai vėdinamas - patikrinkite, ar per prietaiso pagrindo dalyje ir už prie¬taiso galinės sienelės esančias angas tinkamai cirkuliuoja oras. Niekada neuždenkite prietaisui vėdinti būtinų angų.
- į šaldytuvą nedėkite šiltų maisto produktų. Šiltą maistą visada atvėsinkite iki kambario temperatūros.
- Stenkitės nepalikti atidarytų šaldytuvo durelių ilgiau negu būtina.
- Nenustatykite žemesnės prietaiso temperatūros negu būtina.
- Užšaldytus produktus atšildykite šaldytuve. Šitaip užšaldytuose produktuose susikaupęs šaltis bus panaudotas šaldytuvo skyriuje.
- Kondensatorių ir metalines groteles ant galinės šaldytuvo sienelės laikykite švarius.

Ką daryti, jeigu...

Sutrikimų šalinimas

Atsarginės dalys:

Žemiau išvardytas atsargines dalis galite užsisakyti tiesiai iš artimiausio AEG techninės priežiūros centro. Jas lengvai įdėsite į prietaisą patys, nes tam nereikia jokių specialių žinių ar apmokymo. T.y.:

– sviesto/sūrio stalčiukas,
– lentynėlė kiaušiniams,
– šoninės durelių lentynėlės,
– vaisių ir daržovių stalčius,
– kitos laikymo lentynėlės.

Vadovaujantis šiomis nuorodomis galima pašalinti tik menkus prietaiso darbo sutrikimus. Niekada nesiimkite taisyti prietaiso patys, jei pateiktos informacijos nepakanka sutrikimui pašalinti.

Svarbu:
šaldytuvus ir šaldiklius patikėkite taisyti tik kvalifikuotiems technikos priežiūros centro specialistams. Netinkamas prietaiso remontas gali kelti rimtą pavojų vartotojui. Sugedus prietaisui kreipkitės į pardavėją arba į technikos priežiūros centrą.

Sutrikimas	Priežastis	Ką daryti
Prietaisas neveikia.	Prietaisas neįjungtas.	Įjunkite prietaisą.
	Neįkištas arba blogai į elektros lizdą įkištas kištukas.	Įkiškite laido kištuką į elektros lizdą
	Perdegė arba sugedo saugiklis.	Patikrinkite saugiklį ir, jei būtina, pakeiskite.
	Neveikia elektros tinklo lizdas.	Elektros tinklo sutrikimams pašalinti kreipkitės į elektriką.
Prietaisas per smarkiai šaldo.	Nustatyta per žema temperatūra.	Nustatykite aukštesnę temperatūrą.
Prietaise temperatūra nepakankama.	Neteisingai nustatyta temperatūra.	Skaitykite skyrelį „Šaldytuvo įjungimas ir temperatūros nustatymas”.
	Ilgai buvo atidarytos prietaiso durelės.	Laikykite atidarytas prietaiso dureles tik tiek, kiek būtina.
	Per pastarąsias 24 valandas įdėjote didelį kiekį šilto maisto.	Nustatykite žemesnę temperatūrą.
	Prietaisas yra arti šilumos šaltinio.	Skaitykite skyrelio „Įrengimo vieta” nuorodas.
Neveikia vidaus apšvietimas.	Perdegė vidaus apšvietimo lemputė.	Skaitykite skyrių „Elektros lemputės keitimas”.
Prietaise smarkiai šerkšnoja.	Nesandarios durelės (galbūt po to, kai jų tvirtinimas buvo perkeltas į kitą pusę).	Nesandariose vietose atsargiai pašildykite sandarinimo juostelę plaukų džiovintuvu (ne daugiau kaip iki 50 °C). Tuo pačiu metu kita ranka išlyginkite juostelę, kad ji visur nepriekaištingai priglustų.
Neįprasti garsai.	Prietaisas stovi nelygiai.	Pareguliuokite kojeles ir pastatykite prietaisą tiesiai.
	Prietaisas liečiasi su siena ar kitu daiktu.	Šiek tiek atitraukite prietaisą.
	Kažkuri šaldytuvo detalė, pavyzdžiui, vamzdis galinėje sienelėje, liečia kitą detalę arba sieną.	Jei reikia, atsargiai atlenkite tą detalę.
Pakeitus temperatūros nustatymus kompresorius nepradeda veikti iš karto.	Tai įprasta, prietaiso darbas nesutrikęs.	Kompresorius įsijungia po tam tikro laiko.
Yra vandens kameroje ir ant lentynų.	Užsikimšusi vandens ištekėjimo anga.	Žr. skyrių „Valymas ir priežiūra”.

Elektros lemputės keitimas

Įspėjimas:
Elektros smūgio pavojus! Prieš keisdami elektros lemputę, prietaisą išjunkite ir ištraukite elektros laido kištuką iš lizdo.

Naudokite 220-240 V 15 W lemputę.

Išjunkite prietaisą pasukdami temperatūros nustatymo rankenėlę į padėtį „0”. Ištraukite kištuką iš elektros tinklo.

Norėdami pakeisti elektros lemputę, išsukite tvirtinimo varžtus. Nuimkite lemputės gaubtąjį spustelėdami.

Pakeiskite nebeveikiančią elektros lemputę. Uždėkite lemputės gaubtą ir prisukite varžtus. Įjunkite prietaisą.

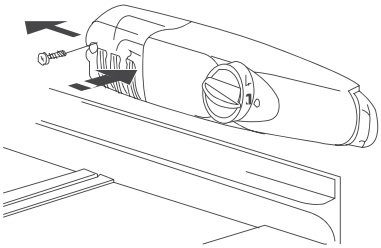

Prietaiso įprasto veikimo garsai

Šaldymo prietaisams būdingi šie garsai ir triukšmai: **Spragtelėjimai**

Kompresoriui įsijungiant ir išsijungiant pasigirsta spragtelėjimas. **Dūzgimas**

Kompresoriaus veikimo metu girdimas dūzgimas **Burbuliavimas/kliuksėjimas**

Šaldomajam skysčiui tekant plonais vamzdeliais galite išgirsti negarsų kliuksėjimą ar burbuliavimą. Šiuos garsus trumpai galite girdėti kompresoriui išsijungus.

Saturs

Asvarīgi drošības norādījumi 251
Vides aizsardzības informācija 253
Transportēšanas nodrošinājuma noņemšana 253
Uzstādīšana 253
Pirms lietosanas uzsāksanas 255
Ierīces apraksts..... 256
Ierīces lietošanas uzsākšana - temperatūras iestatīšana 256
Iekšējais aprīkojums 257
Produktu saldēšana un saldētu produktu uzglabāšana..... 258
Ledus kubicinu gatavošana 259
Atkausēšana 259
Ierīces izslēgšana 260
Tīrīšana un kopšana 260
Ieteikumi enerģijas ekonomijai..... 261
Ko darīt, ja... 261
Apgaismojuma spuldzītes nomaiņa... 263
Troksnis ierīces darbības laikā 263

Asvarīgi drošības norādījumi

Šie norādījumi ir sniegti Jūsu drošībai. Lūdzu, uzmanīgi izlasiet tos un izprotiet pirms ierīces uzstādīšanas un lietošanas uzsākšanas. Jūsu drošība ir pati svarīgākā. Jebkādu neskaidrību gadījumā, lūdzu, griezieties pēc palīdzības autorizētajā servisa centrā.

Piemērota ierīces lietošana

- Šī ierīce ir paredzēta tikai produktu uzglabāšanai mājsaimniecībā saskaņā ar šo lietošanas pamācību. Ierīce ir piemērota produktu dzesēšanai, saldēšanai un sasaldētu produktu uzglabāšanai, kā arī ledus kubiciņu gatavošanai.
- Ražotājs neuzņemas nekādu atbildību par iespējamajiem bojājumiem un sekām, kas radušies šo norādījumu neievērošanas gadījumā.
- Nekādā gadījumā neveiciet nekādus pārveidojumus ierīces konstrukcijā, tas var izraisīt nelaimes gadījumu vai bojāt Jūsu īpašumu.

Pirms ierīces ieslēgšanas

- Pēc ierīces novietošanas pārliecinieties, vai tās elektriskais vads nav salocīts vai saspiests, vai neesat nejauši ierīci novietojuši uz tā.

Svarīgi: Gadījumā, ja ierīces elektriskais vads ir bojāts, tā nomaiņu drīkst veikt tikai kvalificēti autorizētā servisa darbinieki.

UZMANĪBU - Sekojiet, lai ierīces ventilācijas atveres nebūtu aizklātas ar blakus esošajām mēbelēm.

UZMANĪBU - Neizmantojiet nekāda veida mehāniskus vai ķīmiskus palīglīdzekļus, lai paātrinātu ierīces atkausēšanu, izņemot tos, kādus minējis ražotājs šajā lietošanas pamācībā.

UZMANĪBU - Esiet uzmanīgi, nesabojājiet ierīces dzesešanas sistēmu!

UZMANĪBU - Šo ierīci nav paredzēts lietot personām (ieskaitot bērnus) ar pazeminātām psihiskām, sensoriskajām vai garīgajām spējām, kā arī personām ar nepietiekamām zināšanām un pieredzi par elektrisko ierīču lietošanu, izņemot gadījumus, kad ierīce tiek lietota stingrā citas personas uzraudzībā, kas ir spējīga atbildēt par viņu drošību. Uzmaniet bērnus, neļaujiet viņiem rotaļāties ar ierīci un tās vadības paneli!

UZMANĪBU - Pilnībā pārtraucot ierīces lietošanu, nekādā gadījumā neizmetiet to kopā ar sadzīves atkritumiem, griezieties pēc informācijas atbildīgajās instancēs par to, kur un kā nodot ierīci atkritumos. Mēs pateicamies Jums par sniegto ieguldījumu vides aizsardzībā!

Drošības norādījumi par dzesējošo vielu

- Ierīces saldēšanas sistēma satur dzesējošo vielu, kas lielā koncentrācijā ir viegli uzliesmojoša un eksplozīva viela. Sekojiet, lai transportēšanas un uzstādīšanas laikā ierīces dzesēšanas sistēma netiktu bojāta. Sekojiet, lai ierīces korpusā esošie ventilācijas atvērumi, kā arī ventilācijas ejas pēc ierīces novietošanas tai paredzētajā vietā būtu tīras un nenosprostotas.
- Gadījumā, ja ierīces dzesēšanas sistēma ir bojāta, atvienojiet ierīci no strāvas padeves un novērsiet jebkuru iespēju ierīcei saskarties ar atvērtu uguns liesmu vai citu iespējamo aizdegšanās avotu. Kārtīgi izvēdiniet telpu, kurā ledusskapis ir novietots. Griezieties pēc palīdzības autorizētajā servisa centrā.

Bērnu drošībai

- Ierīces iepakojuma materiāls (polietilēns, putuplasta) var izraisīt bērniem bīstamas situācijas. Pastāv risks nosmakt! Neuzglabājiet iepakojuma materiālu bērniem pieejamās vietās!
- Konsultējieties ar vietējo pašvaldību Jūsu dzīvesvietā, lai nodotu ierīci atkritumos atbilstoši noteiktajiem priekšrakstiem. Atvienojiet ierīci no strāvas padeves avota, no¬grieziet tās elektrisko vadu un sabojājiet durtiņu slēdzeni tā, lai tajā rotaļājoties nevarētu ieslēgties bērni. Pastāv nosmakšanas briesmas.
- Bērni bieži vien neapjauš briesmas, kas var rasties saskarē ar elektrisko sadzīves tehniku. Tādēļ ir ļoti svarīgi, lai Jūs vienmēr pietiekami uzraudzītu bērnus un neļautu viņiem spēlēties ar ierīci!

Lietošana ikdienā

- Tvertnes, kurās iepildītas uzliesmojošas gāzes vai šķidrumi, zemas temperatūras ietekmē var noplūst. Pastāv eksplozijas risks. Nekādā gadījumā neuzglabājiet ledusskapja dzesēšanas vai saldētavas nodalījumā tvertnes ar viegli uzliesmojošām vielām, piemēram, aerosolus, ugunsdzēšanā aparāta uzpildes kasetes un tamlīdzīgi.
- Saldētavā nedrīkst uzglabāt pudeles un konservu kārbas. Kad to saturs sasalst, tās var saplīst, bet gāzēti dzērieni var pat eksplodēt! Nekad neuzglabājiet limonādi, sulas, alu, vīnu, dzirkstošo vīnu un tamlīdzīgus dzērienus ierīces saldētavā! Izņēmums: saldētavā drīkst uzglabāt dzērienus ar augstu alkohola saturu.
- Nelietojiet uzturā ledu vai saldējumu tūlīt pēc izņemšanas no saldētavas. Ļoti auksts ledus var piesalt pie lūpām vai mēles, izraisot ievainojumus.
- Neskarieties pie sasaldētajiem produktiem ar mitrām rokām! Jūsu rokas var pie tiem piesalt!
- Nedarbiniet ledusskapī / saldētavas nodalījumā nekādas elektriskās ierīces (piemēram, mikseri saldējuma gatavošanai, putotāju un tml.).
- Pirms ierīces tīrīšanas uzsākšanas vienmēr izslēdziet ierīci un atvienojiet no strāvas padeves avota, vai izslēdziet / atvienojiet attiecīgo drošinātāju.
- Pirms jebkura remonta, tehniskās apkopes vai tīrīšanas darbu uzsākšanas izslēdziet un atvienojiet ierīci no strāvas padeves avota, atvienojot elektrisko vadu no kontaktdakšas vai izslēdzot attiecīgo drošinātāju.

Ierīces darbības traucējumu gadījumā

- Ja ierīcei ir radušies darbības traucējumi, lūdzu, vispirms veiciet sada|ā „Ko darīt, ja ...” sniegtos norādījumus. Ja pēc šo norādījumu izpildīšanas tomēr traucējumus novērst neizdodas, lūdzu, nemēģiniet ierīci remontēt paši!

- Nekādā gadījumā nemēģiniet ierīci remontēt paši! Nekvalificēta meistara remonts var izraisīt nopietnus ierīces darbības traucējumus vai nodarīt miesas bojājumus tās lietotājam.

Griezieties pēc palīdzības autorizētajā servisa centrā, lai ierīces remontu veiktu tikai kvalificēts tehniskais personāls. Vienmēr pieprasiet tikai oriģinālās rezerves daļas.

Vides aizsardzības informācija

Iepakojuma materiāls

Visi ierīces iepakojuma materiāli ir videi nekaitīgi un paredzēti otrreizējai pārstrādei. Sintētiskās detaļas ir apzīmētas ar speciāliem apzīmējumiem, piemēram, >PE< (polietilēns), >PS< (polistirols) un citi. Sašķirojiet iepakojuma materiālu atbilstoši tā marķējumam un izmetiet speciāli šim nolūkam paredzētās atkritumu tvertnēs.

Ierīces utilizēšana

Uz produkta vai tā iepakojuma esošais simbols norāda, ka šo produktu nedrīkst izmest saimniecības atkritumos. Pēc nolietošanas produkts jānogādā attiecīgos elektrisko un elektronisko iekārtu savākšanas punktos otrreizējai pārstrādei.

Uzmanību! Pirms ierīces izmešanas atkritumos padariet to nelietojamu nogriežot strāvas padeves kabeli.

Transportēšanas nodrošinājuma noņemšana

- Ierīce un tās iekšējie piederumi ir aprīkoti ar stiprinājumiem pret iespējamiem bojājumiem transportēšanas laikā.
- Noņemiet līmlentes un citus ierīces piederumu transportēšanas materiālus.

Uzstādīšana

Novietošana

Ierīce jānovieto sausā, labi vēdināmā telpā. Apkārtesošā temperatūra ietekmē ierīces darbības kvalitāti un strāvas patēriņu.

Tādēļ, novietojot ierīci, ņemiet vērā sekojošos faktorus:

- nenovietojiet to tiešā saules apspīdētā vietā;
- nenovietojiet to blakus radiatoriem, plītīm vai jebkādiem citiem siltuma avotiem;
- novietojiet to tikai vietā, kur apkārtesošā temperatūra atbilst ierīces klimatiskajai klasi¬fikācijai, kas norādīta tās tehniskajos datos.

Ierīces klimatiskā klase ir norādīta uz ierīces datu plāksnītes, kas nostiprināta ledusskapja iekšpusē kreisajā pusē.

Sekojoša tabula noradīts, kurai klimatiskajai klasei kada apkartesoša temperatūra atbilst:

Klimatiska klase	Apkartesoša temperatūra
SN	+10...+32°C
N	+16...+32°C
ST	+16...+38°C
T	+16...+43°C

Ja apkārtējā temperatūra ir zemāka par tabulā uzrādīto zemāko vērtību, temperatūra ierīcē var pazemināties zem produktu uzglabāšanai

piemērotas temperatūras. Ja apkārtējā temperatūra paaugstinās virs tabulā uzrādītās augstākās vērtības, attiecīgi palielinās kompresora darbības laiks, automātiskās dzesēšanas sistēmas darbības traucējumu iespaidā paaugstinās temperatūra dzesēšanas nodalījumā vai arī ierīcei ievērojami palielinās strāvas patēriņš.

Ja tomēr ierīce ir jānovieto jebkāda siltuma avota tuvumā, ievērojiet sekojošas prasības par minimālajiem attālumiem starp ierīcēm:

- Ja ierīce tiek novietota blakus gāzes vai elektriskajai plītij, minimālajam attālumam starp iekārtām jābūt 3 cm;
- Ja ierīce jānovieto blakus malkas vai eļļas plītij, saglabājiet minimālo attālumu vismaz 30 cm.

Taču, ja arī šādu attālumu nav iespējams nodrošināt, ievietojiet starp ierīcēm 0.5-1 cm biezu ugunsdrošu izolācijas materiālu.

Novietojot ierīci blakus citam ledusskapim vai saldētavai, nodrošiniet starp abām ierīcēm vismaz 5 cm minimālo attālumu, lai novērstu kondensāta rašanos uz to ārējām virsmām.

Piemērotas ventilācijas nodrošināšana

Lai ierīce darbotos nevainojami, tā jānovieto sausā vietā, pietiekamā attālumā no jebkāda veida siltuma avotiem.

Vienmēr pārliecinieties, vai ap ierīces aizmuguri un augšu var brīvi cirkulēt gaiss. Starp ierīci un virs tās esošu virtuves mēbeli jānodrošina 100 mm minimālais attālums. Alternatīvs variants ir 50 mm minimālais attālums starp ierīces augšpusi un jebkuru virs tās esošu mēbeli un 25 mm minimālais attālums abās ierīces pusēs.

Durtiņu vēršanās virziena nomaiņa

Vajadzības gadījumā durtiņu vēršanās virzienu var nomainīt no labās (rūpnīcas uzstādījums) uz kreiso pusi.

Uzmanību!
Nomainot virzienu, kādā vērsies durtiņas, ierīci nedrīkst pievienot strāvas padevei! Vienmēr pārliecinieties, vai ierīce ir atvienota no strāvas padeves avota.

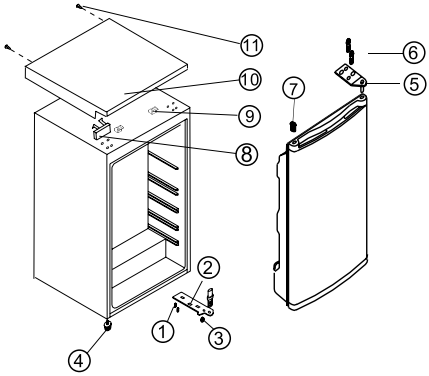

1 Skrūve
2 Apakšējā eņģe
3 Augšējā eņģe
4 Regulējama apakšējā kājiņa
5 Regulējama augšējā ass
6 Skrūve
7 Aizbāznis
8 Dekoratīvā uzlika
9 Augšējā vāka aizturi
10 Augšējais nosedzošais vāks
11 Stiprināšanas skrūves

1. Demontējiet stiprināšanas skrūves (11).
2. Atveriet ierīces durtiņas, paceliet augšējā vāka (10) aizmugurējo daļu, pabīdiet to uz priekšu un noceliet no aizturiem (9). Pēc tam noņemiet dekoratīvo uzliku (8).
3. Izskrūvējiet abas skrūves (6), ar kurām nostiprināta augšējā eņģe labajā augšējā korpusa stūrī.

4. Uzmanīgi paceliet durtiņas un novietojiet uz mīksta paliktņa, lai nesaskrāpētu.
5. Noņemiet aizbāzni (7) pārvietojiet atverē labajā ierīces pusē. Pārliecinieties, vai esat to kārtīgi nostiprinājuši.
6. Izskrūvējiet abas skrūves (6), ar kurām nostiprināta apakšējā eņģe (2) labajā ierīces pusē.
7. Noņemiet skrūves veida regulējošo priekšējo kājiņu (4) un pārlieciet to pretējā pusē.
8. Pārvietojiet durtiņas pretējā korpusa pusē, pārliecinieties, vai ass iegulst apakšējā rāmja atverē.
9. Nostipriniet augšējo eņģi (5) kreisajā ierīces pusē. Pārliecinieties, vai ass iegulst precīzi augšējā rāmja atverē.
10. Vieglām pieskrūvējiet apakšējo eņģi (2), bet cieši nepievelciet to.
11. Ievietojiet aizbāzni (7) atverē labajā ierīces pusē.
12. Novietojiet virs augšējā nosedzošā vāka (10) dekoratīvo uzliku (8).
13. Atstājot ierīces durtiņas atvērtas, paceliet vāka aizmugurējo daļu un paveiciet atpakaļ, lai nostiprinātu uz aizturiem (9).
14. Pēc augšējā vāka uzmontēšanas aizveriet durtiņas un nostipriniet augšējo vāku (10) ar skrūvēm (11).

Saldētavas nodalījuma durtiņu vēršanās virziena nomaiņa

Nedaudz atveriet saldētavas nodalījuma durtiņas. Ar nelielu skrūvgriezi piespiediet virzienā uz augšu atsperi apakšējā durtiņu balsta atverē un noņemiet durtiņu balstu.

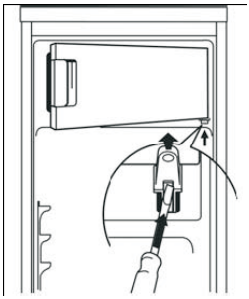

Pārlieciet nosedzošo vāciņu (M) pretējā pusē. Apgrieziet saldētavas durtiņas pa 180 grādiem un nostipriniet apakšējo durtiņu balstu tam paredzētajā atverē pretējā pusē. Paceliet saldētavas durtiņas nedaudz uz augšu, iestipriniet augšējā durtiņu balstā, un vienlaicīgi ievietojiet apakšējo balstu kvadrātveida atverē.

Lai durtiņas vieglāk varētu uzlikt, nedaudz pakustiniet tās augšup/lejup.

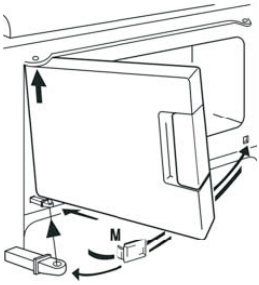

Pirms lietosanas uzsāksanas

Ludzu, iztīriet ierīces iekšpusi un visus tas piederumus atbilstoši sada|a "Tīrīšana un kopšana" sniegtajiem norādījumiem.

Ierīces apraksts

1. Nodalījums sviestam, sieram un ieliktnis olu uzglabāšanai
2. Durtiņu plaukts
3. Pudeļu plaukts
4. Dārzeņu atvilktne
5. Produktu uzglabāšanas plaukti
6. Pārslēgs temperatūras iestatīšanai
7. Saldētavas nodalījums
8. Datu plāksnīte

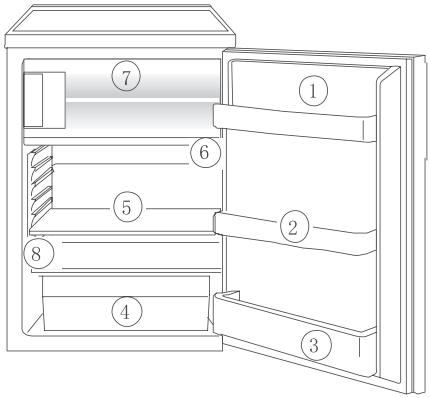

Ierīces lietošanas uzsākšana - temperatūras iestatīšana

Pievienojiet ierīces elektriskā vada kontaktdakšu atbilstoši spēkā esošajiem noteikumiem iezemētai kontaktligzdai. Laikā, kad ledusskapja durtiņas ir atvērtas, tā iekšējais apgaismojums darbojas. Temperatūras iestatīšanas pārslēgs atrodas labajā ledusskapja tilpnes pusē.

Pozīcija "0" uz pārslēga nozīmē, ka ierīce ir izslēgta.

Pagriežot pārslēgu pulksteņa rādītāja virzienā uz pozīciju "1", ledusskapis sāk darboties.

Pozīcija "1" nozīmē augstākās, siltākās temperatūras iestatījumu.

Pozīcija "7" nozīmē zemākās, aukstākās temperatūras iestatījumu.

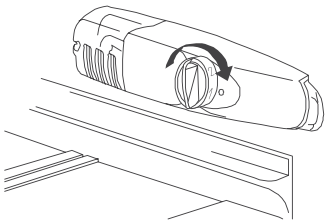

Temperatūru ledusskapja un saldētavas nodalījumā nevar regulēt atsevišķi. Ja apkārtesošā temperatūra ir ap 16 °C, jāiestata "1" pozīcija. Ja apkārtesošā temperatūra ir ap 25 °C, iestatiet "2" pozīciju. Ja ledusskapī nepieciešama zemāka temperatūra, izvēlieties pozīciju "3" vai "4". Šajā pozīcijā produkti tiek droši sasaldēti, ierīces saldētavā tiek uzturēta produktu uzglabāšanai piemērota -18 °C temperatūra.

Ja Jūs vēlaties sasaldēt svaigus produktus īsā laika brīdī, iestatiet pozīciju "7", pārliecinoties, vai temperatūra ledusskapja nodalījumā nepazemināsies līdz sasalšanas (zem 0 °C). Šādā gadījumā nekavējoties iestatiet "3" vai "4" pozīciju.

Svarīgi!

Augstas apkārtesošās temperatūras apstākļos (piemēram, vasaras periodā) vai gadījumā, ja ar termostata pārslēgu esat iestatījuši zemāko temperatūru (pozīcija "6" vai "7"), ierīces kompresors var darboties nepārtraukti.

Kad apkārtējā temperatūra ir augsta, kompresoram jādarbojas nepārtraukti, lai uzturētu ierīcē zemu temperatūru. Ledusskapis nespēj atkausēt ledu un sarmu, kas veidojas ierīcē, jo automātiskā atkausēšana ir iespējama tikai laikā, kad kompresors nedarbojas

(skat. sīkākus norādījumus par ierīces atkausēšanu turpmāk). Rezultātā uz tilpnes aizmugurējās sienas var izveidoties bieza ledus kārta.

Ja tā notiek, pagrieziet termostata pārslēgu augstākas temperatūras pozīcijā (“3” vai “4”). Šādā iestatījumā kompresors neieslēdzas un automātiskā ierīces atkausēšana atjaunojas.

Iekšējais aprīkojums

Produktu uzglabāšanas plauktiņi/ stiepļu paplātes

Atkarībā no modeļa, Jūsu ledusskapis ir aprīkots ar dažādiem stikla vai plastmasas produktu uzglabāšanas plauktiņiem un stiepļu paplātēm. Lūdzu, ievērojiet, ka plauktiņam virs augļu un dārzeņu nodalījuma vienmēr jābūt novietotam tam paredzētajā vietā, lai nodalījumā tiktu nodrošināta produktu uzglabāšanai piemērota temperatūra.

Pārējos plauktiņus var pārvietot sekojošā veidā:

- Paveiciet attiecīgo plauktiņu virzienā uz priekšu, līdz to var noliekt uz leju vai pacelt augšup un izņemiet.
- Veiciet šīs pašas darbības pretējā secībā un pārvietojiet plauktiņu vēlamajā augstumā.

Padomi produktu uzglabāšanai

Produktu izvietošanai iesakām izmantot sekojošo zīmējumu un aprakstu:

1. Siers, sviests
2. Konservi
3. Dzērieni
4. Siers, dārzeņi un augļi
5. Gaļa, desas, aukstās uzkodas, ikdienā lietojami pārtikas produkti
6. Konditorejas izstrādājumi, pagatavoti ēdieni, konservi
7. Saldētu produktu uzglabāšana/ produktu saldēšana

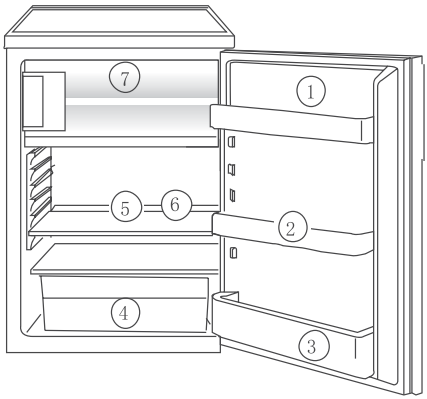

Ieteikums:

Lai nodrošinātu nevainojamu ledusskapja darbību:

- neievietojiet un neuzglabājiet ledusskapī siltus ēdienus un izgarojošus šķidrumus;
- vienmēr attiecīgi iesaiņojiet produktus (polietilēna gaisa necaurlaidīgā pārtikas plēvē vai maisiņos, plastmasas konteineros ar vāku, speciālos plastmasas konteineros ar silikonu, alumīnija folijā), jo tādējādi produkti neizžūs un nesabojāsies;
- ievietojiet produktus atstatus citu no cita, lai starp tiem brīvi varētu cirkulēt gaiss.

Produktu saldēšana un saldētu produktu uzglabāšana

Jūs varat izmantot saldētavu svaigu produktu sasaldēšanai.

Svarīgi!

- Pirms produktu ievietošanas saldētavas nodalījumā, tajā jābūt - 12 OC vai zemākai tem¬peratūrai.
- Nekādā gadījumā nepārsniedziet maksimāli pieļaujamo saldēšanas jaudu, kas norādīta ierīces tehniskajos datos (1 kg 24 h)! Saldēšanas jauda ir maksimāli pieļaujamais svaigu produktu daudzums, kuru drīkst ievietot saldētavā 24 stundu laikā. Ja saldētavā svaigi produkti tiek ievietoti vairākas dienas pēc kārtas, lūdzu, ievērojiet, ka saldētavā drīkst ievietot tikai 2/3 vai 3/4 no norādītā maksimālā saldēšanas apjoma. Pretējā gadījumā sasaldēšanas rezultāts būs nekvalitatīvs un produkti var bojāties, zaudēt garšu, smaržu, sulīgumu un tml. Produktu kvalitāte būs nevainojama, ja tie sasals iespējami īsākā laika posmā.
- Nekādā gadījumā neievietojiet saldētavā siltus produktus, vienmēr ļaujiet tiem pietiekami atdzist. Siltuma ietekmē saldētavā pastiprināti veidojas ledus un ierīcei palielinās strāvas patēriņš.
- Gataviem saldētiem produktiem ievērojiet ražotāja norādīto derīguma termiņu.
- Sasaldētus produktus pēc atlaidināšanas (ja vien tie jau nav pagatavoti) nekādā gadījumā nedrīkst sasaldēt atkārtoti.
- Tvertnes, kurās iepildītas uzliesmojošas gāzes vai šķidrumi, zemas temperatūras ietekmē var noplūst. Pastāv eksplozijas risks. Nekādā gadījumā neuzglabājiet ledusskapī vai saldētavas nodalījumā tvertnes ar viegli uzliesmojošām vielām, piemēram, aerosolus, ugunsdzēšanā aparāta uzpildes kasetes un tamlīdzīgi.
- Saldētavas nodalījumā nedrīkst uzglabāt pudeles un konservu kārbas. Kad to saturs sasalst, tās var saplīst, bet gāzēti dzērieni var pat eksplodēt! Nekad neuzglabājiet limonādi, sulas, alu, vīnu, dzirkstošo vīnu un tamlīdzīgus dzērienus ierīces saldētavā! Izņēmums: saldētavā drīkst uzglabāt dzērienus ar augstu alkohola saturu.
- Pirms produktu ievietošanas saldētavā sadaliet tos nelielās porcijās, lai vajadzības gadījumā varētu ērti izņemt nepieciešamo daudzumu.
- Pirms ievietošanas ledusskapī vai saldētavā rūpīgi iepakojiet produktus alumīnija folijā vai ievietojiet tos hermētiskos produktu uzglabāšanas trauciņos. Ja produktus un dzērienus ar spēcīgu smaržu Jūs rūpīgi neiesaiņosiet, to smarža un aromāts var ietek¬mēt blakus uzglabātos produktus.

Brīdinājums!

- Neskarieties pie sasaldētajiem produktiem ar mitrām rokām! Jūsu rokas var pie tiem piesalt!

Ieteikums:

Saldētos produktus var iepakot sekojoši:

- saldēšanas maisiņos un polietilēna plēvē;
- speciāloās saldētiem produktiem paredzētās tvertnēs;
- īpaši biezā alumīnija folijā.

Saldēto produktu paciņas un maisiņus var noslēgt ar plastmasas skavām, gumijām vai lentēm.
Pirms maisiņu aizvēršanas rūpīgi izspiediet no tiem gaisu, jo gaisa ietekmē produkti ātrāk izžūst.
Veidojiet plakanas paciņas, jo tādējādi produkti ātrāk sasals.

Saldējot šķidrumus, neuzpildiet to tvertnes līdz augšai, jo sasalstot šķidrums izplešas.

Ledus kubicinu gatavošana

Piepildiet formiņu ledus gatavošanai ar ūdeni aptuveni līdz 3/4, jo sasalšanas laikā ūdens izplešas, un ievietojiet saldētavā.

Lai ērtāk izņemtu pagatavoto ledu no formiņas, nedaudz to palociet. Ja ledus gabaliņi tiek uzglabāti ilgstošu laiku, tie izkalst un izmainās to garša. Tādē| ilgi uzglabāto ledu izmetiet un pagatavojiet jaunu, kad nepieciešams.

Svarīgi!
Gadījumā, ja ledus formiņa ir piesalusi pie saldētavas plaukta, nekādā gadījumā neizmantojiet tās noņemšanai asus priekšmetus! Izmantojiet tikai plastmasas skrāpīti.

Atkausēšana

Ledusskapja nodalījums atkūst automātiski

Kompresora darbības laikā uz ledusskapja tilpnes aizmugurējās sienas veidojas ledus. Kad kompresors pārstāj darboties, ledus izkūst. Izkusušais ūdens iztvaiko.

Saldētavas nodalījuma atkausēšana

Saldētavas nodalījumā ar laiku uz dzesējošām virsmām veidojas kondensāts sarmas un ledus veidā. Biezs sarmas un ledus slānis rada izolējošu efektu un pazemina saldēšanas efektivitāti, temperatūra ierīcē paaugstinās un ierīcē patērē vairāk elektroenerģiju. Ja ledus kārta nepārsniedz 4 mm biezumu, to var noņemt ar piegādāto plastmasas skrāpīti. Šajā laikā ierīci nav nepieciešams atvienot no strāvas padeves un produkti no saldētavas nav jāizņem.

Ja ledus kārta k|ūst pārāk bieza vai jebkurā gadījumā reizi gadā saldētava ir jāatkausē. Ieteicams saldētavu atkausēt tad, kad tajā nav produkti vai ir tikai nedaudz produkti.

Uzmanību!
Neizmantojiet nekādas mehāniskas vai mākslīgas ierīces, lai paātrinātu atkausēšanas procesu, izņemot tos, kādus ieteicis ierīces ražotājs.

Nelietojiet atkausēšanass aerosolus, jo tie var būt bīstami veselībai un/vai saturēt vielas, kas var sabojāt plastmasas segumu.

Brīdinājums!
Neskarieties pie saldētajiem produktiem ar mitrām vai slapjām rokām! Jūs varat gūt nopietnus apsaldējumus.

Izņemiet saldētos produktus un ietiniet vairākās avīžu kārtās. Novietojiet pēc iespējas vēsākā vietā. Temperatūras paaugstināšanās sasaldētajos produktos ierīces atkausēšanas laikā var saīsināt to drošu uzglabāšanas laiku.

Izslēdziet ierīci un atvienojiet no strāvas padeves avota.

ieteikums:
Lai paātrinātu atkausēšanu, ievietojiet saldētavā vienu vai vairākas pudeles ar siltu (bet ne vārošu) ūdeni un noņemiet ledu ar piemērotu plastmasas skrāpīti. Pēc atkausēšanas rūpīgi iztīriet saldētavas nodalījumu.

IERĪCES IZSLĒGŠANA

Lai izslēgtu ierīci, pagrieziet pārslēgu temperatūras iestatīšanai pozīcijā „0”.

Ja ierīce ilgstoši netiek lietota

Rīkojieties sekojoši:

- Izņemiet no tās visus pārtikas produktus;
- Izslēdziet ierīci, pagriežot pārslēgu temperatūras iestatīšanai pozīcijā „0”.
- Atvienojiet ierīci no strāvas padeves avota;
- Rūpīgi iztīriet ierīci atbilstoši norādījumiem šinī lietošanas pamācībā;
- Atstājiet durtiņas pusvirus, lai tajā neveidotos sasmacis gaiss.

Tīrīšana un kopšana

Higiēnas nolūkos uzturiet ierīci un tās piederumus vienmēr tīrus.

Uzmanību!

- Pirms jebkuras ierīces tehniskās apkopes vai tīrīšanas uzsākšanas, vienmēr atvienojiet to no strāvas padeves avota (nekādā gadījumā nevelciet aiz vada, pieturiet kabeļa kontaktdakšu). Pastāv elektriskās strāvas trieciena risks! Ja ierīce ir novietota tā, ka kontaktligzdu ir grūti aizsniegt, izslēdziet attiecīgo drošinātāju vai strāvas pārtraukšanas slēdzi.
- Neizmantojiet ledusskapja tīrīšanai tīrīšanas līdzekļus ar tvaiku! Mitrums var iekļūt ierīces strāvu vadošajās daļās, pastāv īssavienojuma risks. Karstais tvaiks var sabojāt ierīces plastmasas daļas.
- Pirms lietošanas uzsākšanas ļaujiet ierīcei pilnībā nožūt.

Svarīgi!

- Ēteriskās eļļas un organiskie šķīdinātāji var bojāt ierīces plastikāta daļas. Piemēram:
  – citrona sula vai apelsīnu miziņu sula;
  – sviestskābe;
  – tīrīšanas līdzekļi, kas satur etiķskābi.

Sekojiet, lai šādas vielas nesaskartos ar ierīces daļām!

- Nelietojiet abrazīvus un asus tīrīšanas līdzekļus, ķīmiski spēcīgus līdzekļus un līdzekļus ar spēcīgu aromātu. Ierīces tīrīšanai nav piemēroti līdzekļi, kas satur vasku, alkoholu, kā arī dezinfekcijas līdzekļi.

- Izņemiet no ierīces visus saldētos produktus un produktus no ledusskapja nodalījuma, letiniet vairākās kārtās avīžu un novietojiet pēc iespējas vēsākā vietā.
- Izslēdziet ierīci un atvienojiet no strāvas padeves avota vai izslēdziet attiecīgo drošinātāju.
- Atkausējiet saldētavu atbilstoši iepriekš sniegtajiem noteikumiem šajā lietošanas pamācībā.
- Iztīriet ierīci un nomazgājiet tās piederumus ar siltu sodas ūdeni (5 ml uz 0.5 l ūdens). Tīrīšanai var lietot arī trauku mazgāšanas līdzekļus, kas paredzēti trauku mazgāšanai ar rokām.
- Pēc tīrīšanas noskalojiet ar tīru ūdeni un nosusiniet.

Putekļu uzkrāšanās uz kondensatora samazina ierīces darbības efektivitāti un palielina tās strāvas patēriņu. Reizi vai divas gadā rūpīgi ar putekļu sūcēju vai birstīti notīriet kondensatoru (melnās restītes) ierīces korpusa aizmugurē.
Ir ļoti svarīgi periodiski iztīrīt kanālu izkusušā ūdens notecei ledusskapja

aizmugurējā panelī. Tādējādi Jūs novērsīsiet iespēju, ka izkusušais ūdens var pārplūst un tecēt uz ledusskapī uzglabātajiem produktiem. Kad ierīce ir pilnīgisausa, atkal varat uzsākt to lietot.

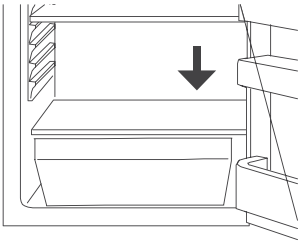

Ieteikumi enerģijas ekonomijai

- Nenovietojiet ierīci saules apspīdētā vietā un tuvumā ierīcēm, kas izdala siltumu. Augstas apkārtesošās temperatūras apstākļos kompresors darbojas biežāk un ilgāk.
- Pārliecinieties, vai ierīces kondensatoram un kompresoram ir nodrošināta nevainojama ventilācija. Nekādā gadījumā nenosedziet ierīces ventilācijas atveres!
- Uzglabājiet slēgtos traukos vai iepakojiet produktus pārtikas plēvēs, lai ierīcē neizgarotu papildus mitrums un neveidotos lieks sarmas un ledus slānis.
- Tūlīt pēc produktu ievietošanas vai izņemšanas no ierīces, aizveriet tās durtiņas. Neviriniet tās bez vajadzības, jo laikā, kad ierīcē ieplūst silts gaiss, kompresors darbojas nevajadzīgi bieži.
- Neiestatiet ierīcē pārāk zemu temperatūru.
- Nekādā gadījumā neievietojiet ierīcē siltus ēdienus. Pirms produktu ievietošanas vienmēr atdzesējiet tos līdz istabas temperatūrai.
- Sasaldētos produktus var atlaidināt ledusskapja nodalījumā. Aukstums no sasaldētajiem produktiem tiks izmantots ledusskapja nodalījuma dzesēšanai.
- Uzturiet ierīces kondensatoru un melnās restītes ierīces aizmugurē vienmēr tīras.

Ko darīt, ja...

Ja ierīce ir radušies darbības traucējumi, pirms griešanās autorizētajā servisa centrā, lūdzu, veiciet sekojošas pārbaudes. Ja Jūs griezīsieties servisa centrā kāda zemāk minēta iemesla dēļ vai nepareizas lietošanas rezultātā, tad arī garantijas termiņa laikā šis meistara izsaukums būs maksas pakalpojums.

Svarīgi!
Ierīces remontu drīkst veikt tikai kvalificēts servisa personāls! Nekvalificēta meistara darbs var izraisīt ierīces lietotājam bīstamas situācijas. Ja ierīce ir jāremontē, griezieties autorizētajā servisa centrā.

Traucējums	Iespējamais iemesls	Risinājums
Ierīce nedarbojas.	Ierīce nav ieslēgta.	Ieslēdziet ierīci.
	Elektriskā vada kontaktligzda nav pievienota strāvas padevei.	Pievienojiet ierīci strāvas padevei.
	Izsists attiecīgais drošinātājs.	Pārbaudiet drošinātāju, ja nepieciešams, nomainiet to.
	Bojāta kontaktligzda.	Griezieties pēc kvalificēta elektriķa palīdzības.
Ierīce pārlieku dzesē.	Iestatīta pārāk zema temperatūra.	Īslaicīgi iestatiet ierīcē augstāku temperatūru.
Produkti ir pārāk silti.	Ierīcē nav iestatīta piemērota temperatūra.	Lūdzu, rīkojieties atbilstoši attiecīgajiem norādījumiem iepriekš šajā lietošanas pamācībā.
	Ierīces durtiņas ir bijušas ilgstoši atvērtas.	Centieties atvērt ledusskapja durvis tikai īslaicīgi.
	Ierīcē pēdējo 24 stundu laikā ir ievietots pārāk liels produktu daudzums vienlaicīgi.	Īslaicīgi iestatiet ierīcē zemāku temperatūru.
	Ierīce ir novietota kāda siltumavota tuvumā.	Lūdzu, sekojiet norādījumiem par ierīces novietošanu iepriekš šajā lietošanas pamācībā.
Iekšējais apgaismojums nedarbojas.	Izdegusi apgaismojuma spuldzīte.	Lūdzu, nomainiet spuldzīti atbilstoši šajā lietošanas pamācībā sniegtajiem norādījumiem.
Ierīcē veidojas pārāk daudz ledus un sarma, iespējams, arī uz durtiņu blīvējuma.	Durtiņu blīvējums nav hermētisks (iespējams, pēc durvju vēršanās virziena nomaiņas).	Uzmanīgi pasildiet deformētās blīvējuma daļas ar matu žāvējamo fēnu (ar vēsa gaisa iestatījumu). Paralēli ar roku pieturiet blīvējumu tā, lai tas piegultu pareizi.
Ierīces darbības laikā ir dzirdams troksnis.	Ierīce nav nolīmeņota.	Noregulējiet ierīces kājiņas.
	Ierīce saskaras ar blakus esošajām seinām vai citiem priekšmetiem.	Novietojiet ierīci atstatus.
	Ierīces aizmugurē esošās detaļas, piemēram, caurulīte, saskaras ar citām ierīces daļām vai sienu.	Ja nepieciešams, uzmanīgi atlieciet detaļu.
Kompresors neuzsāk uzreiz darboties pēc temperatūras iestatījuma izmainīšanas.	Tas ir pilnīgi normāli un neliecina ne par kādiem ierīces darbības traucējumiem.	Kompresors uzsāks darboties pēc kāda laika.
Uz ierīces plauktiņiem vai tilpnes apakšā uzkrājas ūdens.	Nosprostota izkusušā ūdens noteka.	Lūdzu, iztīriet noteku atbilstoši sniegtajiem norādījumiem šaja lietošanas pamācībā.

Apgaismojuma spuldzītes nomaiņa

Uzmanību!
Pastāv elektriskās strāvas trieciena risks! Pirms spuldzītes nomaiņas izslēdziet ierīci un atvienojiet tās elektrisko vadu no strāvas padeves avota vai izslēdziet attiecīgo drošinātāju vai strāvas pārtraukšanas slēdzi. Spuldzītes tehniskie dati: 220- 240V, maks. 15W.

1. Izslēdziet ierīci, pagriežot pārslēgu temperatūras regulēšanai pozīcijā “0”.
2. Atvienojiet ierīci no strāvas padeves avota.
3. Lai nomainītu spuldzīti, izskrūvējiet skrūvi, piespiediet um noslidiniet vāciņu atbilstoši zīmējumā sniegtajām norādēm.
4. Nomainiet spuldzīti pret tādu pašu jaunu.
5. Uzlieciet atpakaļ apgaismojuma spuldzītes vāciņu un pieskrūvējiet.
6. Pievienojiet ierīci atpakaļ strāvas padevei un ieslēdziet to.

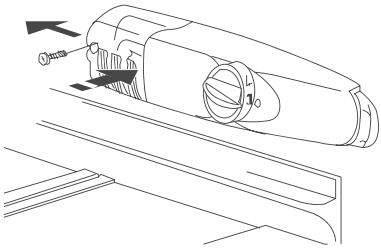

Troksnis ierīces darbības laikā

Ledusskapja darbības laikā var būt dzirdami sekojoši trokšņi, kas uzskatāmi par normāliem un neliecina par ierīces darbības traucējumiem.

Klikšķi - kompresora ieslēgšanās un izslēgšanās brīdī.

Dūkoņa - kompresora darbības laikā.

Burbuļošana - dzesējošai vielai plūstot pa dzesēšanas sistēmas cauruļvadiem.

Šļakstoņa - dzirdama īsu brīdi tūlīt pēc kompresora izslēgšanās.

İçindekiler

Güvenlikle İlgili Önemli Bilgiler 264
Ambalaj malzemelerinin çıkarılması 266
Montaj 266
Montaj Yeri 266
Buzdolabınız havaya ihtiyaç duyar 266
Kapının açılma yönünün
değiştirilmesi 266
Dondurucu bölme kapısının
değiştirilmesi 267
İlk Çalıştırmadan Önce 268
Cihazın tanıtımı 268
Cihazın görünümü 268
Çalıştırma ve ısı ayarı 268
İç Aksesuarlar 269
Saklama rafları / tel raflar 269
Doğru saklama 269
Gıdaların dondurulması ve
saklanması 269
Buz Küplerinin Yapılması 270
Defrost (buz çözme) 270
Buzdolabı buz çözme işlemini otomatik
olarak gerçekleştirir 270
Dondurucu bölme buzunun
çözülmesi 270
Cihazın kapatılması 271
Temizlik ve Bakım 271
Enerji Tasarrufu İle İlgili İpuçları 272
Arıza giderme 272
Arızaların Giderilmesi 272
Lamba ampulünün değiştirilmesi 274
Çalışma Sırasındaki Sesler 274
Çevreyle ilgili bilgiler 274

Güvenlikle İlgili Önemli Bilgiler

Bu uyarılar, güvenliğiniz için sunulmuştur. Montaj işleminden veya cihazı kullanmadan önce bu uyarıları iyice anladığınızdan emin olun. En önemlisi sizin güvenliğinizdir. Bu uyarıların ne anlama geldiğinden emin değilseniz, Müşteri Hizmetleri Bölümü'müzü arayabilirsiniz.

Amaçlanan kullanım

Buzdolabınız evde kullanım için tasarlanmıştır. Soğutma, dondurma, dondurulmuş yiyecekleri saklama ve buz yapmak için uygundur. Cihazın belirtilen amaçların dışında veya yanlış kullanılması sonucu meydana gelebilecek hasarlardan üretici firma sorumlu olmayacaktır. Güvenlik nedenlerinden dolayı buzdolabında değişiklik yapmak yasaktır. Buzdolabının ticari uygulamalar için veya yiyecekleri soğutmak, dondurmak veya dondurulmuş yiyecekleri saklamak dışındaki amaçlar için kullandığınızda, meydana gelebilecek hasarlardan üretici firma sorumlu olmayacaktır.

İlk çalıştırmadan önce

Cihazın, elektrik kablosu üzerine yerleştirilmemesine dikkat edilmelidir.

Önemli:

Elektrik kablosu hasar görürse, yetkili servis veya kalifiye bir personel tarafından aynı tipte özel kablo kullanılarak değiştirilmelidir. Cihazda nakliye sırasında hasar meydana gelip gelmediğini kontrol edin. Hiçbir şekilde hasarlı bir cihazın fişi prize takılmamalıdır. Hasar varsa, yetkili servise başvurun.

UYARI - Cihazın dış panelindeki veya içindeki havalandırma deliklerinin kapanmamasına dikkat edin.

UYARI - Buz çözme işlemini hızlandırmak için, üretici tarafından tavsiye edilenin dışında mekanik cihazlar veya diğer araçları kullanmayın.

UYARI - Soğutma devresine zarar vermeyin.

UYARI - Bu cihaz, sorumlu kişi tarafından cihazı güvenle çalıştıracakları şekilde gözetim altında tutulmadığı sürece, küçük çocuklar ve engelli kişiler tarafından kullanım için tasarlanmam ıştır. Küçük

çocukların cihazla oynamadıklarından emin olunmalıdır.

UYARI - Bu cihaz, güvenliklerinden sorumlu kişi tarafından gözetim altında olmadıkça veya cihazın kullanımı ile ilgili bilgi verilmedikçe, fiziksel ve zihinsel engelliler veya deneyim ve bilgi yetersizliği olan kişiler (çocuklar dahil) tarafından kullanım için tasarlanmam ıştır. Çocukların cihazla oynamadıklarından emin olunmalıdır.

UYARI - Cihazı elden çıkaracağınız zaman yetkili bir atık toplama merkezine götürün. Ateşe maruz bırakmayın.

UYARI - Elektrik kablosu hasar görürse, üreticiden ya da yetkili servisten temin edilebilecek özel bir kablo veya donanımla değiştirilmesi gerekmektedir.

Soğutucu gaz

Buzdolabının soğutma devresinde soğutucu gaz bulunur.
Nakliye ve montajdan sonra soğutma devresinin herhangi bir parçasının hasar görmediğinden emin olun.
Cihazın taşınması ve montajı sırasında, soğutma devresi parçalarının hasar görmediğinden emin olun.
Soğutma devresi hasar görürse: açık ateşten ve kıvılcım kaynaklarından kaçının; cihazın yerleştirildiği odayı iyice havalandırın.

Çocukların güvenliği

Ambalaj malzemeleri (örn; sargı malzemesi, polistren) çocuklar için tehlikeli olabilir. Boğulma tehlikesi vardır. Ambalaj malzemelerini çocuklardan uzak tutun.
Eski cihazları elden çıkarmadan önce kullanılmaz hale getirin. Elektrik fişini ayırın, elektrik kablosunu kesin, yay veya cıvata mandallarını (takılıysa) kırın ya da sökün. Böylece, oyun oynarken çocukların kendilerini buzdolabının içine kilitlemelerini (boğulma tehlikesi) veya diğer tehlikeli durumlara maruz kalmalarını önlemiş olursunuz.
Çocuklar genellikle ev aletlerinin yaratabilecekleri tehlikelerin farkında değildirler. Bu yüzden, çocukları gözetim altında tutmanız ve cihazla oynamalarına izin vermemeniz önemlidir.

Günlük Kullanım

Yanıcı gaz veya sıvı dolu kaplar düşük ısıda sızıntı yapabilir.
Patlama tehlikesi vardır! İçinde yanıcı madde olan kapları (sprey kutuları, yangın söndürücü doldurma kartuşları gibi) soğutucu ve / veya dondurucu bölmede saklamayın.
Şişeler ve kutular dondurucu bölmeye konulmamalıdır.
İçindekiler donduğunda patlayabilirler; yüksek karbonat oranlı içecekler de patlayabilir. Kesinlikle dondurucu bölmede limonata, meyve suyu, şarap, köpüklü şarap vs. saklamayın.
Dondurucu bölmeden çıkarılan dondurmayı veya buz küplerini hemen ağzınıza atmayın. Çok soğuk buz dudaklarınızın veya dilinizin donmasına ve yaralanmalara neden olabilir.
Kesinlikle dondurulmuş gıdalara ıslak elle dokunmayın. Eliniz yiyeceğe yapışabilir.
Elektrikli cihazları soğutucu ve / veya dondurucu bölmesinin içinde çalıştırmayın (örn; elektrikli dondurma yapma cihazları, mikser vs). Temizlemeden önce daima cihazı kapayın, fişini prizden çekin ya da sigortayı indirin veya devre kesicisini kapayın. Fişi çekerken daima fişten tutun, kablodan çekmeyin.

Arıza durumunda

Cihazda bir arıza meydana gelirse, bu kılavuzun “Arıza giderme” kısmına bakın. Verilen bilgiler sorunu çözmüyorsa, kendi başınıza başka tamirler yapmayın.
Hiçbir durumda cihazı kendiniz tamir etmeye kalkışmayın. Tecrübesiz kişiler tarafından yapılan tamiratlar yaralanmaya ve ciddi arızalara yol açabilir.
Bulunduğunuz yerdeki Yetkili Servise başvurun.

Ambalaj malzemelerinin çıkarılması

Cihaz ve iç parçalar nakliye esnasındaki hasarlara karşı korunmuştur.
Kapının sol ve sağ tarafındaki yapışkan bandı çıkarın.
Yapışkan kalıntılarını beyaz ispirto ile çıkarabilirsiniz.
Cihazın içindeki bütün yapışkan bandı ve ambalaj malzemelerini çıkarın.

Montaj

Montaj Yeri

Cihaz, kuru ve havalandırması iyi olan bir alana yerleştirilmelidir. Cihazın elektrik tüketimi ve etkili çalışması ortam ısısından etkilenir. Bu yüzden cihaz doğrudan güneş ışığına maruz bırakılmamalıdır. Buzdolabınızı kalorifer, ocak veya diğer ısı kaynaklarının yakınına yerleştirmeyin, sadece tasarlandığı şekilde, iklim sınıfına uygun ortam sıcaklığındaki bir yere yerleştirilmelidir.

İklim sınıfını, cihazın sol iç tarafındaki bilgi etiketinde bulabilirsiniz. Cihaz, fişe erişilecek şekilde yerleştirilmelidir. Aşağıdaki tablo, her bir iklim sınıfı için doğru ortam sıcaklığını göstermektedir.

İklim sınıfı	Ortam sıcaklığı
SN	+10 ila +32oC arası
N	+16 ila +32oC arası
ST	+16 ila +38oC arası
T	+16 ila +43oC arası

Buzdolabı başka bir soğutucu veya dondurucunun yanına yerleştirilecekse, cihazın dışında yoğuşmanın meydana gelmesini önlemek için yanlarda 5 cm boşluk bırakılması gerekir.

Buzdolabınız havaya ihtiyaç duyar

Düzgün çalışma için, bu cihazın kuru bir ortama ve ısı kaynaklarından (örneğin ocak, kalorifer, şofben ve doğrudan güneş ışığı) uzağa yerleştirilmesi gerekir.

Kabinin arka ve üst tarafında hava dolaşımının rahat sağlandığından emin olmalısınız. Kabinin üst tarafı ile mutfak dolapları arasında 100 mm boşluk olmalıdır. Ya da, kabinin üst tarafı ile mutfak dolapları arasında 50 mm ve cihazın herhangi bir tarafında 25 mm boşluk bırakın.

Kapının açılma yönünün değiştirilmesi

Bu buzdolabının kapısı sol veya sağ taraftan açılabilir. Buzdolabınız size, kapı sol taraftan açılacak şekilde teslim edilir. Kapının açılma yönünü değiştirmek istiyorsanız, lütfen bu talimatları takip edin.

NOT:
Kapıyı yeniden takmak için çıkarılan bütün parçalar saklanmalıdır.

> Soğutucu Bölme Kapısının Açılma Yönünün Değiştirilmesi

1. Vidaları (11) sökün.
2. Kapıyı açık tutun, üst kapağın ucunu yukarı kaldırın, öne doğru iterek (10) üst kapak panelinden (9) sökün, ardından alt paneli (8) itin.
3. Kabinin üst kısmının sağ tarafındaki üst menteşeyi (5) sabitleyen iki vidalı cıvatayı (6) sökün.
4. Kapıyı dikkatli bir şekilde kaldırın ve çizilmesini önlemek için yumuşak bir zemine yerleştirin.
5. Tapayı (7) çıkarın ve cihazın sağ tarafındaki deliğe takın. Tapayı deliğe iyice bastırdığınızdan emin olun.
6. Cihazın sağ tarafındaki alt menteşeyi (2) tutan iki vidayı (6) sökün.

7. Vidalı tip ön seviye ayar ayağını (4) çıkarın ve aşağıdaki şekilde gösterildiği gibi sağ tarafa takın.
8. Pimin alt taraftaki gövde deliğine girdiğinden emin olacak şekilde kapıyı yeni yerine takın.
9. 3. adımda çıkarılmış olan üst menteşeyi (5) cihazın sol tarafına sabitleyin. Pimin üst gövdedeki burca (deliğe) girdiğinden emin olun.
10. Sol alt menteşeyi (2) gevşek bir şekilde takın ve kapı kapatılıp seviye ayarı yapılmadan cıvataları sıkmayın.
11. Tapayı (7) sağ taraftaki deliğe takın.
12. Dekorasyon panelini (8) üst kapak plakasının (10) sağ tarafına sabitleyin.
13. Kapıyı açık tutun, üst kapağın ucunu yukarı kaldırın ve paneli (9) takmak için geriye doğru çekin (10).
14. Üst kapak takıldıktan sonra kapıyı kapayın ve üst kapağı (10) vida (11) ile sabitleyin.

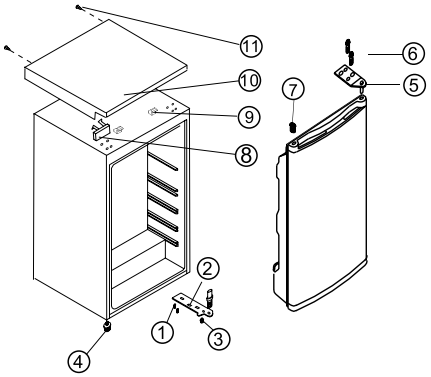

1 Vida
2 Alt menteşe
3 Ust menteşe
4 Ayarlanabilir alçak ayak
5 Ayarlanabilir yüksek ayak
6 Vidalı cıvata
7 Tapa
8 Dekorasyon paneli
9 Üst kapak paneli
10 Üst kapak plakası
11 Vidalı çivi

Dondurucu bölme kapısı açılma yönünün değiştirilmesi

Dondurucu bölme kapısını hafifçe açın. Küçük bir tornavida kullanarak, alt kapı yatağı deliğindeki yayı hafif yukarı doğru bastırın ve kapı yatağını kapı ile birlikte çıkarın.

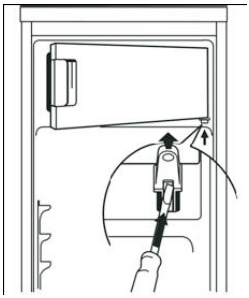

Delik kapatma kapağını (M) diğer tarafa takın. Dondurucu bölme kapısını 180 derece çevirin ve alt kapı yatağını, dondurucu bölme kapısının alt yatak deliğine takın. Dondurucu bölme kapısını hafif yukarı doğru kaldırarak üst kapı yatağına takın ve aynı anda alt kapı yatağını kare biçimindeki deliğe yerleştirin.
Dondurucu bölme kapısının hafif aşağı ve yukarı ayarlanması takma işlemini kolaylaştıracaktır.

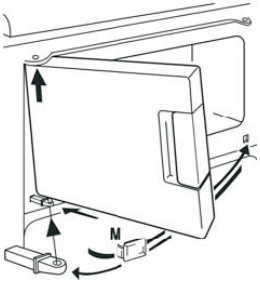

İlk Çalıştırmadan Önce

Cihazı ilk kez çalıştırmadan önce, içini ve bütün parçaları temizleyin (“Temizlik ve Bakım” bölümüne bakın).

Cihazın tanıtımı

Cihazın görünümü

1. Yağ / peynir bölmeleri ve yumurta saklama gözü
2. Kapı saklama bölmesi
3. Şişe rafı
4. Sebzelik
5. Saklama rafları
6. Isı ayar düğmesi
7. Dondurucu bölme
8. Bilgi etiketi

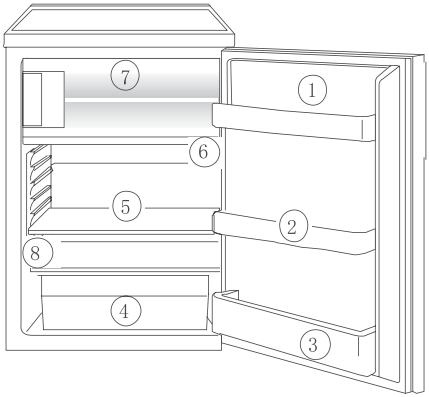

Çalıştırma ve ısı ayarı

Elektrik fişini topraklı bir prize takın. Soğutucu bölme kapısı açıldığında, iç aydınlatma lambası yanar.

Isı ayar düğmesi soğutucu bölmenin sağ tarafındadır.

“0”ayarının anlamı: Kapalı.
Düğme saat yönünde “1” çevrildiğinde buzdolabı açılır, daha sonra otomatik olarak çalışır.
“1”ayarının anlamı: En yüksek ısı, en sıcak ayarlama.
“7” ayarının (en son konum) anlamı: En düşük ısı, en soğuk ayarlama.

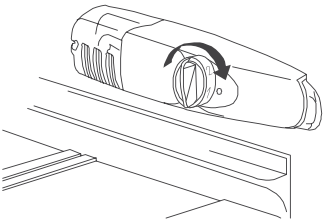

Soğutucu ve dondurucu bölmelerindeki ısılar birbirlerinden bağımsız şekilde ayarlanamazlar. Yaklaşık 16oC düşük bir ortam sıcaklığında, ‘1’ ayarı seçilmelidir. Yaklaşık 25oC ortam sıcaklıklarında ‘2’ ayarını seçin. Daha düşük bir ısı gerekirse, ‘3’ veya ‘4’ ayarını seçin. Bu ayarda, taze gıdaların güvenli bir şekilde dondurulacağından ve dondurucu bölmesinde -18oC’lik bir saklama sıcaklığının muhafaza edileceğinden emin olabilirsiniz. Taze yiyecekleri hızlı dondurmak isterseniz, ‘7’ ayarını seçin ve soğutucu bölmedeki ısının 0oC’nin altına düşmediğinden emin olun. Hızlı bir şekilde ısı ayar düğmesini ‘3’ veya ‘4’ konumuna ayarlamalısınız.

Önemli!
Yüksek ortam sıcaklıkları (örn; sıcak yaz günlerinde) ve ısı ayar düğmesinin soğuk bir konuma ayarlanması (konum ‘6’ veya ‘7’) kompresörün sürekli çalışmasına neden olabilir.

Sebebi: Ortam sıcaklığı yüksek iken, cihaz içinde düşük ısının muhafaza edilmesi için kompresörün sürekli

çalışması gerekir. Buzdolabının otomatik buz çözme işlemi yalnız kompresör çalışmadığı zaman gerçekleştirildiğinden, buz çözme işlemi yapılmayacaktır (bkz. “Buz çözme” bölümü). Bunun sonucunda buzdolabının arka duvarında kalın bir buz tabakası oluşur. Bu durumda, ısı ayar düğmesini tekrar sıcak bir ayara getirin (‘3’ veya ‘4’ konumu). Bu ayarda, rutin ve otomatik buz çözme işlemi başladığında kompresör açılıp kapanacaktır.

İç Aksesuarlar

Saklama rafları / tel raflar

Cihazınızın çeşitli cam veya plastik rafları ve tel rafları bulunmaktadır - farklı modellerin farklı kombinasyonları vardır. Daima büyük cam raflardan birisini sebzeliğin üstündeki en alt raf kanallarına yerleştirmeli ve bu konumda tutmalısınız. Rafların yüksekliği ayarlanabilir:
Bunun için, yukarı veya aşağı doğru döndürüp çıkarılabilecek konuma gelinceye kadar rafı öne doğru çekin.

Rafı farklı bir yüksekliğe takmak için aynı işlemi tersi sıraya göre yapın.

Doğru Saklama

1. Tereyağı ve peynir
2. Konserveler
3. İçecekler
4. Peynir, meyve ve sebze
5. Et, salam, parça et, süt ürünleri
6. Hazır yiyecekler, hamur işleri ve konserveler
7. Dondurulmuş gıdaları saklama / gıdaları dondurma

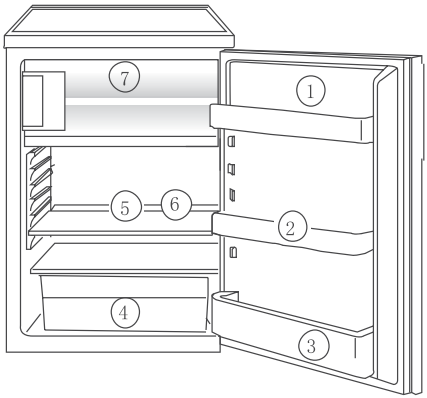

İpucu:
Buzdolabındaki gıdaların kurumaması veya bozulmaması için daima sarılması veya kapağının kapatılması gerekir. Aşağıdaki maddeler ambalajlama için uygundur:

– Polietilen hava geçirmez poşetler ve ambalaj malzemeleri.
– Kapaklı plastik kaplar.
– Lastikli özel plastik ambalaj malzemeleri.
– Alüminyum folyo.

Gıdaların dondurulması ve saklanması

Dondurucu bölme gıdaları dondurmak ve saklamak içindir.

Önemli!
Gıdaları dondurmadan veya dondurulmuş gıdaları saklamadan önce dondurucu bölmedeki ısı -12°C veya daha düşük olmalıdır. Bir seferde çok miktarda yiyeceği dondurmayın (24 saatte maks. 1 kg). Yiyecek, ne kadar kısa sürede dondurulursa kalitesi o kadar iyi korunur. Dondurmadan önce sıcak yiyeceğin soğumasını bekleyin. Isınma yüksek buz oluşumuna neden olacak ve güç tüketimini artıracaktır. Üretici tarafından belirtilen maksimum saklama sürelerine dikkat edin. Çözülerek pişirilen gıdalar hiçbir şekilde ikinci defa dondurulmamalıdır. Yanıcı gaz veya sıvı dolu kaplar düşük ısıda sızıntı yapabilir. Patlama tehlikesi vardır! İçinde yanıcı madde olan kapları (sprey kutuları, yangın söndürücü doldurma kartuşları vs.) dondurucu bölmede saklamayın.

Şişeler ve kutular dondurucu bölmeye konulmamalıdır. İçindekiler donduğunda patlayabilirler, yüksek karbonat oranlı içeceklerin de patlama riski vardır. Kesinlikle dondurucu bölmede limonata, meyve suyu, şarap, köpüklü şarap vs. saklamayın. Dondurulmadan önce, kurumalarını veya tatlarının bozulmasını ve birbirine karışmasını önlemek için bütün gıdalar hava geçirmeyecek şekilde ambalajlanmalıdır.

Dikkat!
Kesinlikle dondurulmuş gıdalara ıslak elle dokunmayın. Eliniz yiyeceğe yapışabilir ve cildinizin tahriş olmasına neden olabilir. Ambalajlanmış yiyecekleri dondurucu bölme zemini üzerine yerleştirin. Dondurulmamış gıdalar dondurulmuş olanlara temas etmemelidir, aksi takdirde dondurulmuş gıdalar çözülmeye başlayabilir.

İpuçları:
Aşağıdaki maddeler dondurulmuş gıdaların ambalajlanması için uygundur:

Dondurucu poşetleri ve polietilen ambalaj malzemeleri. Özel dondurulmuş yiyecek kapları. Çok kalın alüminyum folyo.

Aşağıdaki maddeler poşetlerin ve ambalaj malzemelerinin ağzını kapatmak için uygundur: plastik klipsler, kauçuk şeritler veya bant. Poşetin ağzını kapatmadan önce içindeki havayı çıkarın; hava, dondurulan yiyeceğin kolayca kurumasına neden olur. Daha hızlı donduğundan yassı paketler yapın. Dondurulmuş gıda kaplarına sıvı veya sıvı benzeri maddeler doldurmayın, çünkü donma sırasında sıvılar genleşir.

Buz Küplerinin Yapılması

Buz kabına 3/4 oranında su doldurup dondurucu bölmeye koyun ve donmaya bırakın. Buz küplerini çıkarmak için, buz kabını bükün veya birkaç saniye kadar akan suyun altında tutun.

Önemli!
Kesinlikle dondurucu bölmeye yapışmış buz kabını sivri veya keskin bir cisimle çıkarmaya çalışmayın, aksi takdirde soğutma devresi hasar görebilir. Plastik raspa kullanın.

Buz Çözme

Buzdolabınız buz çözme işlemini otomatik olarak gerçekleştirir

Kompresör çalışırken buzdolabı kapaklarının arka duvarı buz tutar ve kompresör kapandığında buz çözülür. Eriyen buzun suyu kendiliğinden buharlaşır.

Dondurucu bölme buzunun çözülmesi

Kullanım sırasında oluşan ve dondurucu bölme kapısı açıldığında dondurucu bölmeye giren nem buz haline dönüşür. Bu buzu ara sıra yumuşak plastik raspa ile temizleyin. Hiçbir şekilde buzu temizlemek için sert veya sivri uçlu cisimler kullanmayın. Buz tabakasının kalınlığı yaklaşık 4 milimetreye ulaştığında dondurucu bölmenin buzu çözülmelidir, ancak bu kalınlığa ulaşılmazsa bile buz çözme işlemi en az yılda bir kez yapılmalıdır. Buz çözme işlemini cihazınız boşken veya içinde az miktarda yiyecek varken yapmanızı öneririz.

Uyarı!
Buz çözme işlemini hızlandırmak için, bu kullanma kılavuzunda önerilenin

dışındaki elektrikli ısıtma cihazlarını veya diğer mekanik ya da yapay cihazları kullanmayın. Sağlınız için zararlı olabilecek ve / veya plastik parçalara zarar verecek maddeler içeren buz çözme spreylerini kullanmayın.

Dikkat!
Kesinlikle dondurulmuş gıdalara ıslak elle dokunmayın. Eliniz yiyeceğe yapışabilir ve cildinizin tahriş olmasına neden olabilir. Dondurulmuş yiyecekleri çıkarın, birkaç kat gazeteye sararak serin bir yerde muhafaza edin.

Cihazı kapayın, fişini prizden çekin ya da sigortayı indirin veya devre kesicisini kapayın.

İpucu:
Dondurucu bölmedeki buz çözme işlemini hızlandırabilir ve kapıları kapatabilirsiniz. Düşen buz parçalarını tamamen çözülmeden önce çıkarın. Buz çözme işleminden sonra dondurucu bölmeyi iyice temizleyin (“Temizlik ve Bakım” bölümüne bakın).

Cihazın kapatılması

Cihazı kapamak için ısı ayar düğmesini “0” konumuna çevirin.

Cihazınızı uzun bir süre kullanmayacağınız zaman:

Bütün yiyecekleri çıkarın.
Isı ayar düğmesini “0” konumuna çevirerek cihazı kapayın. Fişini prizden çekin veya sigortayı ya da devre kesicisini kapayın. Cihazı iyice temizleyin (“Temizlik ve Bakım” bölümüne bakın). Cihazın içinde koku meydana gelmesini önlemek için kapıyı aralık bırakın.

Temizlik ve Bakım

Hijyenik nedenlerden dolayı, cihazın iç kısımları (iç aksesuarlar dahil) düzenli olarak temizlenmelidir.

Uyarı!
Temizlik sırasında cihazın fişi prize takılmamalıdır. Elektrik çarpması tehlikesi vardır! Temizlemeden önce, cihazı kapayın, fişini prizden çekin veya sigortayı ya da devre kesicisini kapayın veya devre dışı bırakın.
Kesinlikle cihazı bir buharlı temizleme aleti ile temizlemeyin. Elektrik aksamında nem birikerek elektrik çarpmasına neden olabilir! Sıcak buhar plastik parçaların hasar görmesine neden olabilir. Tekrar kullanılmadan önce cihaz kuru olmalıdır.

Önemli!
Eter gibi yağlar ve organik çözücüler plastik parçalara zarar verebilir, örneğin; limon suyu veya portakal kabuğu suyu; bütirik asit; asetik asit içeren temizlik maddeleri.
Bu tür maddelerin cihazın parçalarına temas etmelerine izin vermeyin.
Aşındırıcı temizlik maddelerini kullanmayın. Dondurulmuş ve diğer yiyecekleri buzdolabından çıkarın. Dondurulmuş gıdaları birkaç kat gazeteye sarın ve ağzını iyice kapatarak serin bir yerde saklayın. Temizlemeden önce dondurucu bölmenin buzunu çözün (“Buz çözme” bölümüne bakın). Cihazı kapayın ve fişini prizden çekin veya sigortayı ya da devre kesicisini kapayın veya devre dışı bırakın.
Cihazı ve iç aksesuarlarını bir bezle ve ılık suyla temizleyin. Piyasada bulabileceğiniz bulaşık yıkama deterjanlarını da kullanabilirsiniz.

Temizledikten sonra temiz suyla durulayın ve iyice kurutun. Kondansatörde biriken toz elektrik tüketimini artırır. Bu nedenle, cihazın arkasındaki kondansatörü yılda bir kez yumuşak bir fırça veya elektrikli süpürge ile dikkatlice temizleyin. Buzdolabının arka duvarındaki su tahliye deliğini kontrol edin. İyice kuruduktan sonra cihazınızı tekrar kullanabilirsiniz.

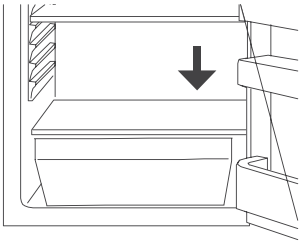

Enerji Tasarrufu İle İlgili İpuçları

Cihazınızı fırınların, kaloriferlerin veya diğer ısı kaynaklarının çok yakınına yerleştirmeyin. Yüksek ortam ısıları kompresörün daha uzun ve daha sık çalışmasına neden olabilir. Cihazın tabanında ve arka tarafında yeterince hava dolaşımı sağlayın. Kesinlikle havalandırma deliklerini kapamayın.
Sıcak yiyecekleri buzdolabına koymayın. Sıcak yiyecekleri buzdolabına koymadan önce soğumasını bekleyin.
Kapıyı sadece gerektiği kadar açık bırakın.
Isıyı gereğinden daha düşük bir seviyeye ayarlamayın.
Dondurulmuş gıdaları buzdolabında çözün. Dondurulmuş gıdaların ısısı soğutucu bölmeyi soğutmak için kullanılacaktır.
Daima cihazın arka duvarındaki ısı yayan kondansatörü ve metal ızgarayı temiz tutun.

Arıza giderme

Arızaların Giderilmesi

Yedek parçalar:
Aşağıdaki yedek parçaları bulunduğunuz yerdeki Yetkili Servis'ten sipariş edebilirsiniz. Aşağıdaki parçaları özel bir beceri veya eğitim gerektirmeden kendiniz takabilirsiniz, örneğin: tereyağı / peynir bölmesi,
yumurtalık,
kapı rafları,
sebzelik,
saklama rafları.

Arıza, aşağıdaki talimatları takip ederek kendi başınıza giderebileceğiniz küçük bir sorun olabilir. Aşağıdaki bilgiler sorunu çözmenize yardımcı olmuyorsa, cihaz üzerinde başka herhangi bir işlem yapmayın.

Önemli!
Soğutucu / dondurucu bölmelerinin onarımları sadece yetkili servisler tarafından yapılabilir. Uygun olmayan onarımlar kullanıcıyı tehlikelere maruz bırakabilir. Cihazınızın tamir edilmesi gerekiyorsa, en yakın Yetkili Servise başvurun.

Belirli	Olası Sebebi	Çözüm
Cihaz çalışmıyor.	Cihaz açılmamış.	Cihazı açın.
	Fiş takılmamış veya gevşek	Elektrik fişini prize takın
	Sigorta atmış veya arızalı	Sigortayı kontrol edin, gerekirse değiştirin.
	Priz bozuk.	Elektrikle ilgili sorunlar tecrübeli bir elektrikçi tarafından giderilmelidir.
Cihaz çok fazla soğutuyor.	Isı çok düşük seviyeye ayarlanmış.	Isı ayar düğmesini geçici olarak daha yüksek bir konuma ayarlayın
Yiyecekler çok sıcak	Isı düzgün ayarlanmamış.	"İlk Çalıştırma" bölümüne bakın.
	Kapı uzun süre açık bırakılmış	Kapıyı sadece gerektiği kadar açık bırakın.
	Son 24 saat içinde buzdolabına çok fazla sıcak yiyecek konulmuş.	Isı ayar düğmesini geçici olarak daha düşük bir konuma ayarlayın.
	Cihaz bir ısı kaynağının çok yakınında	"Montaj Yeri" bölümüne bakın
İç aydınlatma lambası yan mı yor.	Lamba ampulü bozuk.	"Lamba Ampulünün Değiştirilmesi" bölümüne bakın.
Aşırı buz birikmesi (kapı contası üzerinde bile).	Kapı contası hava geçiriyor (muhtemelen kapının yönü değiştirildikten sonra).	Kapı contasının sızıntı yapan yerlerini bir saç kurutma makinesi ile dikkatlice ısıtın (soğuk bir ayarlamada). Aynı zamanda ısınmış kapı contasına, iyice oturacak şekilde elle şekil verin.
Anormal sesler.	Cihaz düz bir zeminde değil.	Ayaklan yeniden ayarlayın.
	Cihaz duvara veya diğer cisimlere lemas ediyor.	Cihazı hafifçe hareket ettirin.
	Cihazın arka tarafındaki bir parça (örn; boru) cihazın başka bir parçasına veya duvara temas ediyor.	Gerekirse, parçayı dikkatlice bükerek temas etmesini önleyin.
Isı ayarı değiştirildikten hemen sonra kompresör çalışmaya başlamıyor.	Bu durum normaldir, sorun meydana gelmemiştir.	Kompresör bir süre sonra çalışmaya başlar.
Zeminde veya raflarda su var.	Su tahliye çıkışı tıkanmış.	"Temizlik ve bakım" bölümüne bakın.

Lamba ampulünün değiştirilmesi

Uyarı!
Elektrik çarpması tehlikesi vardır. Lamba ampulünü değiştirmeden önce, daima cihazı kapayın, fişini prizden çekin ya da sigortayı indirin veya devre kesicisini kapayın.
Lamba ampulü bilgileri: 220~240 V, maks.15 W
Cihazı kapamak için ısı ayar düğmesini “0” konumuna çevirin.

Fişi prizden çekin. Lamba ampulünü değiştirmek için vidayı çıkarın. Ampul kapağını gösterildiği gibi bastırın ve geriye doğru kaydırın. Arızalı ampulü değiştirin. Lamba kapağını yerine takın ve vidalayın.
Buzdolabını tekrar çalıştırın.

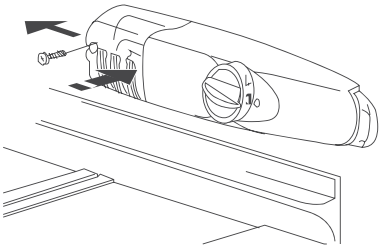

Çalışma Sırasındaki Sesler

Aşağıdaki sesler soğutma cihazlarının genel özellikleridir.

Çıtırdama sesleri

Kompresör açıldığında veya kapandığında bir çıtırdama sesi duyulabilir.

Uğultu sesi

Kompresör çalışır çalışmaz bir uğultu sesi duyulur.

Su akış sesi

Soğutucu sıvı ince borulara aktığı zaman su akış sesi duyabilirsiniz. Kompresör kapandıktan sonra bile bu ses bir süre duyulmaya devam edebilir.

ÇEVREYLE ILGILI BILGILER

Üründe veya ambalajında bulunan sembolü, bu ürünün normal ev atıgı gibi islem göremeyecegini belirtir. Bunun yerine ürün, elektrikli ve elektronik ekipmanların geri dönüsümü için belirlenen toplama noktalarına teslim edilmelidir. Ürünün hatalı bir sekilde atılması veya imha edilmesi çevre ve insan saglıgı açısından olumsuz sonuçlara yol açabileceginden, bu ürünün dogru bir sekilde elden çıkarılmasını saglayarak potansiyel olumsuz sonuçları önlemeye yardımcı olmus olursunuz. Bu ürünün geri dönüsümü ile ilgili daha fazla bilgiyi, mahalli idareden, ev çöpü toplama servisinden veya ürünü satın almıs oldugunuz magazadan elde edebilirsiniz.

AEEE yönetmeligine uygundur.

Üretici / İhracatçı :
ELECTROLUX APPLIANCES AB
BUSINESS SECTOR EMA-EMEA (SEE)
ST GÖRANSGATAN 143
SE-105 45 STOCKHOLM
SWEDEN
TEL: +46 (8) 738 60 00
FAX: +46 (8) 738 63 35
www.electrolux.com

Kullanım Ömrü Bilgisi :
Kullanım ömrü küçük ev aletlerinde 7 yıl, diğer beyaz eşya ürünlerinde ise 10 yıldır. Kullanım ömrü, üretici ve/veya ithalatçı firmanın cihazınızla ilgili yedek parça temini ve bakım süresini ifade eder.

Përmbajtja

Udhëzime të rëndësishme
të sigurisë 275
Largoni Paketimin e transportit..... 277
Instalimi 277
Lokacioni i Instalimit 277
Frigoriferi juaj ka nevojë për ajër 277
Hapja e derës në anën e kundërt 277
Ndërrimi i derës së kabinës
për ngrirje 278
Para përdorimit fillestar..... 279
Përshkrim i pajisjes..... 279
Pamja e pajisjes 279
Startimi dhe rregullimi
i temperaturës..... 279
Shkyçja e pajisjes 282
Këshilla për rruajtjen e energjisë 283
Zgjedhja e Problemit..... 284
Ndërrimi i llambës..... 286
Zhurma gjatë funksionimit 286

Udhëzime të rëndësishme të sigurisë

Këto paralajmërime janë dhënë në interes të sigurisë tuaj. Sigurohuni që t'i kuptoni ato plotësisht para instalimit apo përdorimit të pajisjes.
Siguria juaj është e një rëndësie të madhe. Nëse nuk jeni të sigurt për kuptimin e këtyre paralajmërimeve, kontaktoni departamentin e kujdesit për klientë për ndihmë.

Përdorimi i menduar

Frigoriferi është menduar për përdorim në shtëpi. Ai është i përshtatshëm për ftohje, ngrirje dhe ruajtje të ushqimeve të ngrira, si edhe për të bërë akull.
Nëse pajisja përdoret për qëllime të tjera me qëllim apo gabimisht, asnjë përgjegjësi nuk mund të pranohet nga prodhuesi për çdo dëm që mund të shkaktohet.
Modifikime apo ndryshime në frigorifer nuk janë të lejuara për arsye të sigurisë.
Nëse ju e përdorni frigoriferin për qëllime komerciale apo për qëllime të tjera përveç për ftohje, ngrirje ose ruajtje të ushqimeve të ngrira, prodhuesi nuk pranon asnjë përgjegjësi për dëmet që mund të ndodhin.

Para përdorimit fillestar

Sigurohuni që pajisja të mos qëndrojë mbi kabllon përfurnizim elektrik.

Me rëndësi:
Në qoftë se kablloja për furnizim elektrik është i dëmtuar, ai duhet të zëvendësohet nga shërbimi i autorizuar ose personeli i kualifikuar me kabllo të veçantë të llojit të njëjtë.
Kontrollo pajisjen për dëmtime gjatë transportit. Në asnjë rrethanë nuk duhet të lidhni pajisje të dëmtuar! Në rast të dëmtimit, ju lutemi kontaktoni furnizuesin tuaj.

KUJDES - Të mos pengohen hapjet e ventilimit, të cilat janë të ndërtuar në vetë strukturën e pajisjes.

KUJDES - Mos përdorni pajisje mekanike ose mjete të tjera për të përshpejtuar procesin e shkrirjes, përveç atyre që janë të rekomanduara nga prodhuesi.

KUJDES - Mos e dëmtoni qarkullimin freskuesesit.

KUJDES - Kjo pajisje nuk është menduar për t'u përdorur nga fëmijët e vegjël apo persona jo të sigurt, përveç nëse ata mbikëqyren në mënyrë adekuate nga një person përgjegjës për të siguruar përdorim të sigurtë të pajisjes. Fëmijët e vegjël duhet të mbikëqyren për t'u siguruar që të mos luajnë me pajijsen.

KUJDES - Kjo pajisje nuk është menduar për t'u përdorur nga persona (duke përfshirë edhe fëmijët) me aftësi të reduktuar fizike, shqisore ose mendore, ose mungesë të përvojës dhe njohurive, përderisa nuk janë të mbikëqyrur apo

udhëzuar lidhur me përdorimin e pajisjes nga një person përgjegjës për sigurinë e tyre. Fëmijët duhet të jetë e mbikëqyrur për të siguruar se ata nuk luajnë me pajisjen.

KUJDES - Kur të hidhni pajisjen, bëjeni vetëm në qendër të autorizuar të mbeturinave. Mos e ekspozoni në zjarr.

KUJDES - Nëse kablloja për furnizim elektrik është dëmtuar, duhet të zëvendësohet me kabllo të veçantë që e mundëson prodhuesi ose përfaqësuesi për shërbim.

Antipiretik (substanca për ftohje)

Gazi antipiretik përmbahet brenda qarkut antipiretik të pajisjes.
Sigurohuni që asnjë nga komponentët e qarkut antipiretik të mos jetë dëmtuar gjatë transportit dhe instalimit.

Gjatë transportit dhe instalimit të pajisjes, sigurohuni që asnjë nga komponentët e qarkut antipiretik nuk është e dëmtuar.
Nëse qarku antipiretik është dëmtuar, duhet të:
shmangi flakën e hapur dhe burimet e ndezjes;
ajrosni tërësisht dhomën në të cilën është vendosur pajisja.

Siguria e fëmijëve

Materialet për paketim (p.sh. mbështjellës, stiropor) mund të jenë të rrezikshme për fëmijët.
Ekziston rreziku i zënies së frymës. Materialet e paketimit mbani larg nga fëmijët! Ju lutemi që pajisjet e vjetra t'i bëni të papërdorshme përpara se t'i hidhni. Hiqni kabllon kryesore, priteni atë, largoni apo prishni sustat, nëse mundet. Duke bërë këtë ju siguroheni që fëmijët nuk mund të bllokojnë veten brenda pajisjes kur luajnë (rreziku nga zënia e frymës!) ose të gjejnë veten në situata tjera të rrezikshme.
Shpesh fëmijët nuk mund të njohin rreziqet e pranishme në pajisjet shtëpiake. Prandaj është e rëndësishme që ju të siguroni mbikëqyrje adekuate dhe asnjëherë të mos lejoni që fëmijët të luajnë me pajisjen.

Përdorimi ditor

Enët me gaze të djegshme apo lëngjet mund rrjedhin në temperatura të ulëta. Ekziston rreziku i shpërthimit! Në frigorifer/ftohës mos vendosni enë me materiale të djegshme si kënaçe me llak, apo mbushje për aparate kundër zjarrit.
Shishe dhe kënaçe nuk duhet të vendosen në kabinën për ngrirje. Ato mund të plasin kur të ngrijë përmbajtja, pijet me përmbajte të lartë gazimi mund edhe të eksplodojnë! Asnjëherë mos futni limonadë, lëngje, birrë, venë, venë të gazuar e tjera, në kabinën për ngrirje.
Mos futni në gojë akullore apo copa akulli menjëherë pas largimit nga kabina e ngrirjes. Akulli i ftohur shumë mund të ngrihet në buzë apo gjuhë dhe të shkaktojë lëndim.
Mos prek ushqim të ngrirë me duar të lagura. Duart tuaja mund të ngrijnë mbi ushqimin.
Mos operoni me asnjë pajisje elektrike në frigorifer / ose ftohës (p.sh. makina elektrike për akullore, mikserë, etj).
Para pastrimit të pajisjes, gjithmonë fikni pajisjen dhe hiqeni nga rryma, ose largoni siguresat e shtëpisë apo ndërprerësin elektrik Kur ta hiqni pajisjen prej rrymës gjithmonë largojeni nga priza, mos e tërhiqni kabllon.

Në rast të mosfunksionimit

Nëse në pajisje paraqitet ndonjë mosfunksionim, ju lutemi shikoni në pjesën @ Zgjidhje e Problemit@ për udhëzim. Në qoftë se informacionet e dhëna nuk ju ndihmojnë, ju lutemi të mos kryeni riparim vetë. Në asnjë rrethanë nuk duhet të mundoheni ta riparoni pajisjen. Riparimet e bëra nga persona pa përvojë mund të shkaktojnë dëm apo mosfunksionim serioz. Kontaktoni qendrën tuaj për shërbim.

Largoni paketimin e transportit

Pajisja dhe pjesët e brendshme janë të mbrojtura për transport.
Hiqe shiritin ngjitës në anën e majtë dhe të djathtë të derës. Mbetjet e shiritit mund t'i largoni me alkool.
Largojeni gjithë shiritin ngjitës dhe pjesët e paketimit nga brendësia e pajisjes.

Instalimi

Lokacioni për Instalim

Pajisja duhet të jetë e vendosur në hapësire të thatë dhe me ajrosje të mirë. Përdorimi i energjisë dhe efikasiteti i pajisjes ndikohet nga temperatura e ambientit. Andaj, pajisja nuk duhet të ekspozohet direkt në rrezet e diellit; Mos e vendosni pranë radiatorëve, shporeteve ose burimeve tjera të ngrohjes; por të instalohet vetëm në vend me temperaturë të ambientit që përshtatet me klasifikimin e klimës, për të cilën pajisja është projektuar.
Klasifikimi i klimës mund të gjenden në pllakën serike, që gjendet në anën e majtë brenda pajisjes.
Pajisja duhet të jetë e pozicionuar në mënyrë që priza (kyçja) të jetë e arritshme.
Tabela e mëposhtme tregon cila temperature e ambientit është e saktë për çdo klasifikim klimatik:

Klsifikimi Klimatik	Temperatura e Ambientit
SN	+10 deri +32°C
N	+16 deri +32°C
ST	+16 deri +38°C
T	+16 deri +43°C

Nëse frigoriferi vendoset pranë një frigoriferi ose ngrirës tjetër, një hapësirë prej 5 cm është nevojshme, në mënyrë që të parandalohet korrozioni nga ana e jashtme e pajisjes.

Frigoriferi juaj ka nevojë për ajër

Për funksionim të mirë kjo pajisje duhet të vendoset në atmosferë të thatë, larg nga burimet për ngrohje, p.sh. shporete, radiatorë, bojlerë dhe ekspozim direkt në rreze të diellit.
Ju duhet gjithashtu të siguroheni që ajri mund të qarkullojnë lirisht mbrapa dhe lartë kabinetit. Midis pjesës së sipërme të kabinetit dhe orendive varëse të kuzhinës duhet të ketë largësi prej 10mm. Në mënyrë alternative lejoni të ketë hapësirë prej 50 mm midis pjesës së sipërme të kabinetit dhe secilës orendi varëse të kuzhinës, dhe hapësire prej 25 mm nga të dy anët e pajisjes.

Hapja derës në anën e kundërt

Ky frigorifer ka aftësinë e hapjes së derës nga ana e majtë ose e djathtë. Kjo pajisje është dërguar te ju me hapjen e dyerve nga ana e majtë. Nëse keni dëshirë që të ndryshoni drejtimin e hapjes, ju lutem ndiqni udhëzimet në vijim

SHËNIM:
Të gjitha pjesët e hequra duhet të ruhen për të bërë ri-instalimin derës

>Vendosja e derës në anën e kundërt

1. Hiqni vidhat (11).
2. Mbajeni derën të hapur, ngrite fundin e sipërm, futeni brenda (10) shtyni para dhe largojeni nga blloku (9) i pjesës së sipërme, pastaj lëvizeni bllokun e poshtëm (8).
3. Hiqni të dy vidhat (6) që lidhin menteshën sipërme (5) në anën e djathtë të pjesës në anën e sipërme të kabinetit.
4. Ngrite derën me kujdes dhe vendoseni mbi sipërfaqe të butë që të mos gërvishtet.

5. Hiqe prizën (7) dhe vendose në vrimën e hapur në anën e djathtë të pajisjes. sustën e vendosur në vrimë shtypeni mirë.
6. Hiqi të dy vidat (6) që lidhin menteshën e poshtme (2) në anën e djathtë të pajisjes.
7. Hiqe këmbën e përparshme të nivelizimit (4) dhe transferoje atë në anën e djathtë siç tregohet në figurën e mëposhtme.
8. Vendose derën në vendin e saj të ri duke u siguruar që gjilpëra të hyjë brenda unazës në kornizën e poshtme(vrimë).
9. Sigurojeni menteshën e sipërme (5) që paraprakisht u hoq në hapin 3, në anën e majtë të pajisjes. Sigurohuni që gjilpëra të hyjë në unazë në kornizën e sipërme (vrimë).
10. Lehtë sigurojeni menteshën e poshtme në anën e majtë (2) dhe mos i shtrëngoni vidhat derisa dera të jetë e mbyllur dhe rrafshuar.
11. Vendose prizën (7) në hapjet e pambuluara (anën e djathtë).
12. Montojeni bllokun e dekorimit (8) në anën e djathtë të pllakës mbuluese
13. Mbaje derën hapur, ngrite fundin e pllakës së sipërme për mbulim, tërhiqe (10) prapa që ta kapni bllokun (9).
14. Pas kompletimit të pllakës së sipërme, mbylleni derën, montojeni pllakën e sipërme (10) me vidhë (11).

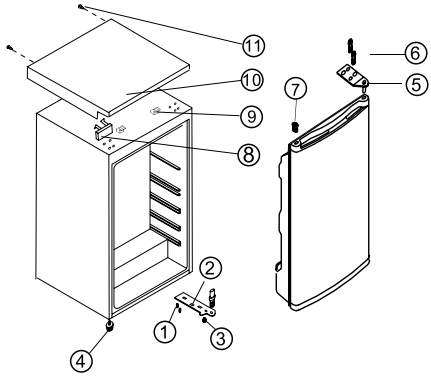

1 Vidhë
2 Mentesha e poshtme
3 Mentesha e sipërme
4 Këmba e sipërme që përshtatet
5 Këmba e poshtme që përshtatet
6 Vidhë e shkurtë
7 Prizë
8 Blloku dekorues
9 Blloku i pllakës së sipërme
10 Pllaka e sipërme
11 Vidhë

Ndërrimi i derës së kabinës për ngrirje

Hapeni pak derën e kabinës për ngrirje. Duke përdorur një kaçavidë të vogël, shtypni spiralen në hapjen e poshtme duke e shtyrë lehtë lartas dhe largojeni mbajtësen e derës bashkë me derën.

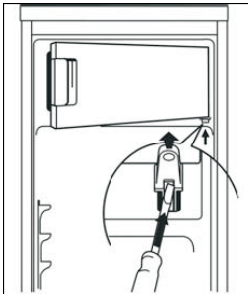

Vendoseni kapakun mbulues (M)në anën e kundërt.
Ktheje kabinën e ngrirjes në 180 gradë dhe përshtateni mbajtësen e poshtme të derës në hapjen e poshtme të kabinës për ngrirje.
Ngrite kabinën për ngrirje pak lartas, fute në mbajtësen e derës së sipërme, dhe në të njëjtën kohë vendose mbajtësen e poshtme të derës në vrimën katrore.
Lëvizje të lehta lartë poshtë do ta lehtësojë montimin e derës së kabinës për ngrirje.

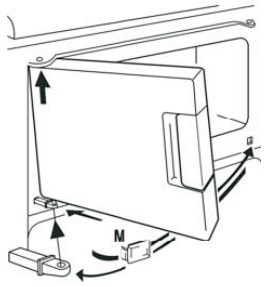

Para përdorimit fillestar

Ju lutemi pastrojeni brendësinë e pajisjes dhe të gjithë shtojcat para përdorimit të parë (shih seksionin: pastrimi dhe mirëmbajtja)

Përshkrimi i pajisjes

Pamja e pajisjes

1. Kabinat për kaçkavall/ djathë dhe për mbajtjen e vezëve
2. Kabina për ruatje në derë
3. Sirtar për shishe
4. Rafti për perime
5. Raftet për ruatje
6. Rregullatori i tepmeraturës
7. Kabina për ngrirje
8. Pllaka e vlerësimit

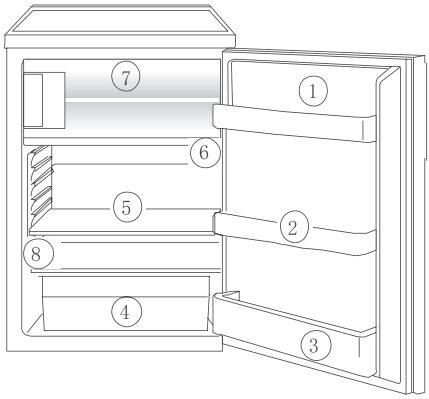

Startimi dhe rregullimi i temperaturës

Futeni kabllon për lidhje në prizë të mbrojtur më kontakt toke. Kur të hapet dera e frigoriferit, kyçet ndriçimi fillestar. Butoni për zgjedhje të temperaturës është vendosur në anën e djathtë të kabinës së frigoriferit.

Përcaktimi “0” do të thotë: i fikur
Rrotullimi në të djathtë në plozionin “1” Frigoriferi është ndezur, punimi i mëtejshëm është automatik.

Përcaktimi “1” do të thotë:
Temperatura më e lartë, rregullimi më i ngrohtë.

Përcaktimi “7” (pika e fundit) do të thotë:
Temperatura më e ulët, rregullimi më i ftoftë.

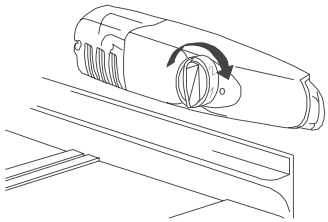

Temperaturat në kabinën e frigoriferit dhe kabinën për ngrirje nuk mund të rregullohen në mënyrë të pavarur. Në temperaturë të ulët të ambientit prej rreth 16 °C,duhet të zgjedhet përcaktimi ‘1’.
Në temperaturat e ambientit wshtë rreth 25 °C, zgjedhni përcaktimin ‘2’.
Nëse keni nevojë për një temperaturë më të ulët, zgjedheni përcaktimin ‘3’ ose ‘4’.
Në këtë përcaktim, ju mund të jeni të sigurt se ushqimi i freskët do të ngrihet dhe se temperatura prej -18 °C do të ruhet në kabinën për ngrirje.
Nëse doni të ngrini ushqim të freskët me shpejtësi, zgjedhni përcaktimin ‘7’, me ç’rast temperatura në kabinën e frigoriferit nuk do të zbret nën 0 °C. Duhet gjithashtu menjëherë të ndryshoni rregullatorin e temperaturës në përcaktimin e ‘3 ‘ose ‘4’.

Me rëndësi!
Temperaturat e larta të ambientit (p.sh. në ditë vere të nxehtë) dhe përcaktimi i ftohtë në rregullatorin për temperaturë (pozicioni ‘6’ deri ‘7’) mund të shkaktojë që kompresori të punoj vazhdimisht.
Arsyeja: kur temperatura e ambientit është e lartë, kompresori patjetër duhet të punojë vazhdimisht për të ruajtur temperaturën e ulët në pajisje. Frigoriferi nuk do të jetë në gjendje ta shkrijë akullin në mënyrë automatike ngase kjo është e mundur vetëm kur kompresori nuk është duke punuar (shih gjithashtu seksionin ‘Shkrirja’). Rezultati është formimi i një shtresë të trashë akulli në pjesën e pasme të frigoriferit.
Nëse kjo ndodh, kthejeni rregullatorin e temperaturës në përcaktim më të ngrohtë (pozita ‘3’ deri ‘4’). Në këtë përcaktim kompresori do të ndizet dhe fiket si zakonisht dhe shkrirja automatike do të rifillojë.

Shtojca e brendshme

Raftet për ruajte / tabakët e telit Rafte të ndryshme prej qelqi apo plastike dhe tabaka teli janë të përfshira me pajisjen tuaj - modele të tjera kanë kombinime të ndryshme.
Gjithmonë një nga raftet e plota prej xhami rrëshqitazi vendojeni në strukturën e poshtme, mbi enët për frute dhe perime, dhe mbajeni në këtë pozitë.
Lartësia e rafteve për ruajte mund të përshtatet:
Për ta bërë këtë, tërhiqe raftin lart deri sa mund të lëvizë lartë ose poshtë, ose të hiqet.

Ju lutemi bëjeni të njëjtën përsëri për të futur raftin në lartësi të ndryshme

Ruajtja e mirëfilltë

1. Gjalpë dhe djathë
2. konservime
3. Lëngje
4. Djathë, fruta, dhe perime
5. Mish, sallame, prodhime të mishit dhe të qumështit,
6. Ushqime të gatshme, pasta, të konservuara
7. Vendi për ushqim të ngrirë/ ngrirja e ushqimit

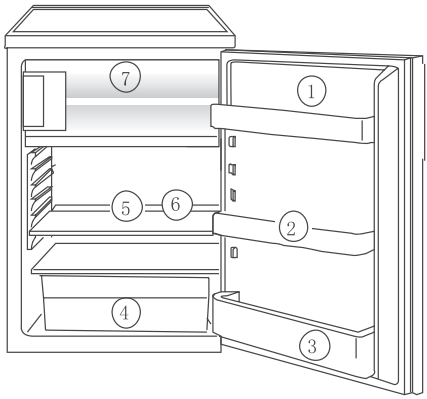

Këshillë:
Ushqimet në frigorifer duhet gjithmonë të jenë të mbuluara apo të paketuara, për të parandaluar tharje dhe prishje të ushqimeve të tjera.
Të mëposhtmet janë të përshtatshme për paketim:
- Qese polietileni hermetik dhe mbështjellës;
- Enë plastike me kapak;
- Mbulesa speciale të plastikës me llastik;
- foli alumini

Ngrirja e ushqimit dhe ruajtja e ushqimit të ngrirë Kabina për ngrirje shërben për ngrirjen dhe ruajtjen e ushqimit.

Me rëndësi!
Temperatura në kabinën për ngrirje duhet të jetë -12 °C ose më e ulët para ngrirjes së ushqimit apo për ruajtjen e ushqimit tashmë të ngrirë.
Mos bëni ngrirje të sasive të shumta përnjëherë (maksimum. 1 kg për 24 orë).
Kualiteti i ushqimit më së miri ruhet kur ai është i ngrirë në brendësi sa më shpejt të jetë e mundur.
Ushqimin e ngrohtë lëreni të ftohet para ngrirjes. Ngrohtësia do të shkaktojë zmadhim të sasisë së akullit dhe harxhim të energjisë.
Ju lutem vini re sasitë maksimale për ruajte siç janë theksuar nga prodhuesi.
Ushqimet e shkrira të cilat nuk janë konsumuar (të gatuara) në asnjë mënyrë të mos ngrihen përsëri.
Enët me gaze të djegshme apo lëngjet mund rrjedhin në temperatura të ulëta.
Ekziston rreziku për shpërthim!
Në kabinën për ngrirje mos vendosni enë me materiale të djegshme të tilla si kanaçe me llak, apo mbushje për aparate kundër zjarrit.
Shishe dhe kanaçe nuk duhet të vendosen në frigorifer. Ata mund të pëlcasin kur të ngrijë përmbajtja e tyre, pijet e gazuara mund edhe të shpërthejnë! Asnjëherë mos vendosni limonadë, lëngje, birrë, venë, venë të gazuar, etj në kabinën për ngrirje.
Të gjitha ushqimet duhet të jenë të mbyllura hermetikisht para ngrirjes, në mënyrë që ato të mos thahen ose humbasin shijen e tyre, kështu që të mos ndodhë kontaminim i shijeve midis ushqimeve të tjera të ngrira.

Kujdes!
Mos prek ushqim të ngrirë me duar të lagura. Duart tuaja mund të ngjiten për ushqimin dhe të shkaktojë çarje të lëkurës.
Ushqimin e paketuar shtrije në fund të kabinës për ngrirje. Ushqimi jo i ngrirë nuk duhet t'i prekin ushqimet tashmë të ngrira, ndryshe ushqimi i ngrirë mund të fillojë të shkrihet.

Këshilla:
Të mëposhtmet janë të përshtatshme për paketimin e mallrave të ngrira:
qese polietileni për ngrirje dhe mbështjellës;
kuti të veçantë për mallra të ngrira;
ekstra-foli të trasha alumini.

Të mëposhtmet janë të përshtatshme për mbërthim e qeseve dhe mbështjellësve:
kapëse plastike, llastikë gome apo trakë.
Shtypeni ajrin nga qeset para mbërthimit; ajri shkakton që ushqim i ngrirë të thahet.
Paketat bëni të shtypura, sepse kësisoj do të ngrijnë më shpejtë.
Kutitë për ushqim të ngrirë mos i mbushuni deri në buzë me lëngje ose me ushqime të ngjashme, sepse lëngjet zgjerohen gjatë ngrirjes.

Përgatitja e copave të akullta

Mbusheni enën për copa akulli 3 / 4 me ujë të ftohtë, vendosni atë në kabinën për ngrirje dhe lëreni të ngrihet.

Për të liruar copat e akullit lakojeni enën ose mbajeni nën ujë për disa sekonda.

Me rëndësi!
Asnjëherë mos u përpiqni të lironi enën e ngrirë duke përdorur tehe te mprehta apo mjete të forta, për shkak se mundë të dëmtoni qarkun për ngrirje. Përdorimi kruese plastike.

Shkrirje

Frigoriferi shkrihet automatikisht
Ana e pasme e frigoriferit mbulohet me akull kur punon kompresori dhe shkrihet kur ai të shuket. Uji nga akulli I shpërbërë avullohet vetvetiu.

Shkrirja e kabinës për ngrirje

Gjatë përdorimit dhe kur dera e kabinës për ngrirje është e hapur, lagështia është depozituar në kabinën për ngrirje si akull. Hiqni këtë akull kohë pas kohe me kruajtëse plastike të butë. Nën asnjë rrethanë, mos përdorni tehe të mprehta apo mjete të forta për të larguar akullin. Kabina për ngrirje duhet të jetë gjithmonë të shkrihet kur shtresa e akullit ka arritur një trashësi prej përafërsisht 4 milimetra, por të paktën një herë në vit. Koha e përshtatshme për shkrirje është kur pajisja është boshe ose përmban pak ushqim.

Paralajmërim!
Mos përdorni pajisje elektrike për ngrohje ose ndonjë pajisje tjetër mekanike ose artificiale për të shpejtuar procesin e shkrirje, me përjashtim të atyre që rekomandohen në këto udhëzime operative.
Mos përdorni sprej për shkrirje, ato mund të jenë të rrezikshme për shëndetin tuaj dhe / ose përmbajnë substanca që dëmtojnë plastikën.

Kujdes!
Mos prek ushqim të ngrirë me duart të lagura. Duart tuaja mund të ngjiten për ushqimin dhe të shkaktojë çarje të lëkurës.
Hiqe ushqimin e ngrirë, mbështilleni në disa letra dhe mbajeni të mbuluar në një vend të freskët.
Shuke pajisjen dhe hiqe nga priza, ose largoni siguresën apo shukeni ndërpresin e qarkut.

Këshillë:
Ju mund të shpejtoni procesin me ujë të ngrohtë në kabinën për ngrirje dhe duke mbyllur derën. Hiqni copat akullit që kanë rënë më parë se të shkrihen plotësisht.
Pas shkrirjes, pastrojeni kabinën për ngrirje tërësisht (shih seksionin “Pastrimi dhe mirëmbajtja”).

Shkyçja e pajisjes

Për të shkuqur pajisjen, vendoseni rregullatorni e temperaturës në pozicionin “0”.

Në qoftë se pajisja nuk do të përdoret për një periudhë të zgjatur:
Hiq të gjitha paketat nga frigoriferi.
Shkyçeni pajisjen duke e kthyer rregullatorin e temperaturës në pozicionin “0”. Hiqe kabllon kryesore ose shkyçe ose ndal çelësin elektrik apo siguresën.
Pastrojeni plotësisht (shih seksioni “pastrim dhe mirëmbajtja”).
Lini dyert të hapura për të shmangur kundërmimin e keq.

Pastrimi dhe Mirëmbajtja

Për arsye higjienike pjesa e brendshme e pajisjes, duke përfshirë dhe shtojcat tjera duhen të pastrohen rregullisht.

Paralajmërim!
Pajisja nuk duhet të jetë e lidhur në rrymë gjatë pastrimit.
Rrezik i shokut elektrik! Para pastrimit shkyçeni pajisjen, largojeni kabllon nga priza apo ndaleni çelësin kryesor elektrik.
Asnjëherë mos e pastroni pajisjen me pastrues avulli. Lagështia mund të grumbullohen në komponentët elektrike, rrezik nga shoku elektrik!

Avull i nxehtë mund të çojë në dëmtimin e pjesëve plastike.
Pajisja duhet të thahet para se të vihet përsëri në shërbim.

Me rëndësi!
Vajra eterike dhe tretësit organik mund të sulmojnë pjesët plastike, p.sh. lëng limoni ose lëng nga lëvozhgë portokalli; acide të ndryshme, pastrues të cilat përmbajnë acid acetik.
Mos lejo substanca të tilla të vijnë në kontakt me pjesët e pajisjes.
Mos përdorni ndonjë pastrues gërvishtës.

Hiqi ushqimet e ngrira dhe ushqimet tjera nga frigoriferi. Ushqim e ngrirë mbështilleni në disa shtresa të gazetës. Ruajeni atë në një vend të freskët, të mbuluar mirë. Hiqe akullin nga kabina për ngrirje para pastrimit.
(shih seksionin @Shkrirje@)
Shkyçeni pajisjen dhe largojeni kabllon nga priza apo ndalni çelësin kryesor elektrik ose siguresën.
Pastrojeni pajisjen dhe shtojcat e brendshme me një leckë dhe me ujë të vakët. Mund të përdoren edhe detergjente komerciale për larje enësh që i keni në dispozicion.

Pas pastrimit fshijeni me ujë të freskët dhe thajeni mirë.
Akumulimin i pluhurit në kondensator rrit harxhim të energjisë. Për këtë arsye me kujdes pastrojeni kondensatorin në anën e pasme ta pajisjes një herë në vit me një furçë të butë apo një fshesë elektrike.
Kontrolloni vrimën për ikjen e ujit mbi muret e pasme të frigoriferit.
Pasi është çdo gjë e thatë pajisjen vendoseni prapa në shërbim.

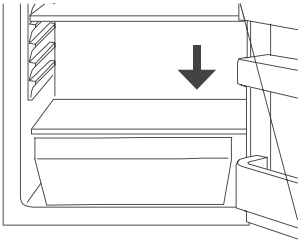

Këshilla për rruajtjen e energjisë

Mos e vendos pajisjen pranë shporeteve, radiatorëve apo burimeve tjera të ngrohjes.
Temperaturat e larta të ambientit shkaktojnë punime më të shpeshta dhe më të gjata të kompresorit.
Siguroni qarkullim të mjaftueshëm të ajrit dhe shter në pjesën e poshtme të anës së pasme të pajisjes. Asnjëherë mos mbulojë vrimat për ventilim. Mos vendosni ushqime të nxehta në pajisje. Lejoni ushqimet e nxehta të ftohen më parë.

Lëreni derën hapur aq sa është e nevojshme.
Mos vendosni temperaturën më ftohtë se sa është e nevojshme.
Vendosni ushqime të ngrira në frigorifer që të shkrihen. Ftohti nga ushqimi I ngrirë do të shërbejë për të ftohë frigoriferin.
Gjithmonë kondensatorin, grilën metalike mbi muret e pasme të pajisjes mbani pastër.

Zgjedhja e Problemit

Korrigjimi i mosfunksionimit

Pjesë rezerve:
Pjesët rezerve tëmëposhtme mund të porositen nga AEG Qendra juaj lokale e Shërbimit. Ju mund t'i montoni këto vetë, pa ndonjë trajnim apo aftësi të veçantë, p.sh.:
/ kabina për gjalpë dhe djathë,
mbajtësit e vezëve
rafte të derës
rafte për pemë dhe perime
rafte për ruajtje

Një mosfunksionim mund të shkaktohen vetëm nga një gabim I vogël që ju mund të ndreqni duke përdorur udhëzimet e mëposhtme. Mos bëni ndonjë punë tjetër në pajisje nëse informatat e mëposhtme nuk ju ndihmojnë në rastin tuaj të veçantë.

Me rëndësi!
Riparimet në frigoriferë / ngrirës mund të kryhen vetëm nga inxhinierët e shërbimit kompetent. Riparimet pavend mund të rritin rreziqe të konsiderueshme për përdoruesit. Nëse pajisja juaj ka nevojë për riparime, ju lutemi kontaktoni me tregtarin tuaj ose me Qendrën e Shërbimit Lokal.

SIMPTOMET	ARSYEJA E MUNDSHME	ZGJEDHJA
Pajisja nuk punon	Pajisja nuk është e kyçur	Kyçeni pajisjen
	Kablloja kryesore nuk është e lidhur	Lidheni kabllon kryesore
	Siguresa është djegur	Kontrolloni siguresën/ ndërrojeni me tjetër sipas nevojës
	Priza është prishur	Defektet e rrymës të riparohen nga elektricisti
Pajisja ftohë shumë	Temperatura është vendosur në ftoftë	Vendosni rregullatorin e temperaturës në të ngrohtë
Ushqimi është i ngrohtë	Temperatura nuk është caktuar si duhet	Ju lutemi shini “Para përdorimit fillestar”
	Dera ka qëndruar hapur më shumë kohë	Hapeni derën aq sa është e duhur
	Sasi e madhe e ushqimit të nxehtë është vendosur gjatë 24 orëve të fundit	Përcaktoni rregullatorin e temperaturës në më ftohtë-përkohësisht
	Pajisja është afër ndonjë burimi të nxehtësisë	Ju lutemi shihni “Lokacioni për Instalim”
Ndriçimi i brendshëm nuk punon	Llamba nuk funksionon	Ju lutemi shihni “Ndërrimi I llambës”
Shtresim i madh i akullit saqë kalon në mbërthyesen e derës	Mbërthyesja nuk është vendosur hermetikisht (ndoshta pas ndërrimit të derës)	Me kujdes ngrohni pjesët e ngrira me fen (në përcaktim të ulët.) ndërkohë ndreqni mbërthyesen me dorë.
Zëra të çuditshëm	Pajisja nuk qëndron drejtë	Rregulloni këmbëzat
	Pajisja prek murin apo pajisje të tjera	Lëvizni pajisjen
	Ndonjë pjesë e pajisjes prek murin apo ndonjë pjesë tjetër të pajisjes në anën e pasme	Nëse ka nevojë lakojeni pjesën me kujdes që të mos pengojë
Kompresori nuk kyçet menjëherë pas ndërrimit të temperaturës	Është normale, nuk ka asnjë gabim	Kompresori kyçet vetvetiu kohë pas kohe
Në rafte dhe dysheme ka ujë	Hapja për daljen e ujit është bllokuar	Shihni pjesën “Pastrimi dhe Mirëmbajtja”

Ndërrimi i llambës

Kujdes!
Ekziston rreziku i goditjeve elektrike!
Para ndërrimit të llambës, shkyçe pajisjen dhe hiqe nga priza, ose tërhiqe çelësin kryesor elektrik apo siguresën.
Të dhëna për llambën: 220 ~ 240 V, max. 15 Ë
Për të shkyçur pajisjen ktheni rregullatorin e temperaturës ne pozicionin “0”.
Hiqeni kabllon kryesore nga rryma.
Për të ndërruar llambën, silleni vidën.
Shtypeni mbulesën e llambës si përshkruhet si dhe rrëshqitje atë prapa.

Ndërroni llambën defekte. Kthejeni në vend mbulesën e llambës dhe vidën.
Kyçeni frigoriferin prapë në shërbim.

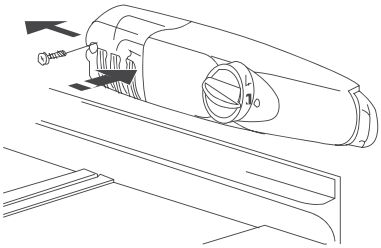

Zhurma gjatë funksionimit

Zhurmat e mëposhtme janë karakteristikë e pajisjeve për ngrirje:

Klikimeve
Sa herë që ndizet ose fiket kompresori, një klik mund të dëgjohet

Zukatje
Sapo të vije kompresori në veprim, ju mund të dëgjoni zukatjen, është gjallë.

Zhurmë /
Kur derdhet antipiretiku nëpër tubat e hollë, ju mund të dëgjoni zhurmë

Spërkatje
Zhurmat e ndryshme . Edhe pas fikjes së kompresorit, kjo zhurmë mund të dëgjohet për një kohë të shkurtër

www.zanussi.com/shop

502012