Thinking of you
Electrolux

EWS 1266 SEU


| | | | |
|---|---|---|---|
| **CS** | PRAČKA | NÁVOD K POUŽITÍ | 2 |
| **ET** | PESUMASIN | KASUTUSJUHEND | 26 |

# OBSAH

**1.** BEZPEČNOSTNÍ INFORMACE..... 3
**2.** BEZPEČNOSTNÍ POKYNY.....4
**3.** POPIS SPOTŘEBIČE.....5
**4.** OVLÁDACÍ PANEL.....6
**5.** PROGRAMY .....7
**6.** ÚDAJE O SPOTŘEBĚ.....10
**7.** FUNKCE..... 11
**8.** NASTAVENÍ..... 12
**9.** PŘED PRVNÍM POUŽITÍM.....13
**10.** DENNÍ POUŽÍVÁNÍ..... 13
**11.** TIPY A RADY..... 17
**12.** ČIŠTĚNÍ A ÚDRŽBA..... 18
**13.** ODSTRAŇOVÁNÍ ZÁVAD..... 22
**14.** TECHNICKÉ ÚDAJE..... 24

# MYSLÍME NA VÁS

Děkujeme, že jste si zakoupili spotřebič značky Electrolux. Vybrali jste si produkt, se kterým jsou spjaty desítky let profesionálních zkušeností a inovací. Tento důmyslný a stylový spotřebič byl navržen s ohledem na jeho uživatele. Kdykoliv jej proto používáte, můžete se spolehnout, že pokaždé dosáhnete skvělých výsledků.
Vítá Vás Electrolux.
**Navštivte naše stránky ohledně:**

Rady ohledně používání, brožury, poradce při potížích, servisních informací:
**www.electrolux.com**

Registrace vašeho spotřebiče, kterou získáte lepší servis:
**www.registerelectrolux.com**

Nákupu příslušenství, spotřebního materiálu a originálních náhradních dílů pro váš spotřebič:
**www.electrolux.com/shop**

# PÉČE O ZÁKAZNÍKY A SERVIS

Doporučujeme používat originální náhradní díly.
Při kontaktu se servisním střediskem se ujistěte, že máte k dispozici následující údaje: Model, výrobní číslo (PNC), sériové číslo.
Tyto informace jsou uvedeny na typovém štítku.

Upozornění / Důležité bezpečnostní informace

Všeobecné informace a rady

Poznámky k ochraně životního prostředí

Změny vyhrazeny.

# 1. ⚠ BEZPEČNOSTNÍ INFORMACE

Tento návod si pečlivě přečtěte ještě před instalací spotřebiče a jeho prvním použitím. Výrobce nezodpovídá za škody a zranění způsobená nesprávnou instalací či chybným používáním. Návod k použití vždy uchovávejte spolu se spotřebičem pro jeho budoucí použití.

## 1.1 Bezpečnost dětí a postižených osob

- Tento spotřebič smí používat děti starší osmi let nebo osoby se sníženými fyzickými, smyslovými nebo duševními schopnostmi nebo osoby bez patřičných zkušeností a znalostí, pouze pokud tak činí pod dozorem nebo vedením, které zohledňuje bezpečný provoz spotřebiče, a pokud rozumí rizikům spojeným s provozem spotřebiče.
- Nenechte děti hrát si se spotřebičem.
- Všechny obaly uschovejte z dosahu dětí.
- Všechny prací prostředky uschovejte z dosahu dětí.
- Jsou-li dvířka spotřebiče otevřená, nedovolte dětem a domácím zvířatům, aby se k němu přibližovaly.
- Čištění a uživatelskou údržbu spotřebiče by neměly provádět děti bez dozoru.

## 1.2 Všeobecné bezpečnostní informace

- Neměňte technické parametry tohoto spotřebiče.
- Dodržujte maximální náplň 6 kg (viz část „Tabulka programů“).
- Hodnota provozního tlaku vody (minimální a maximální) musí být mezi 0,5 bar (0,05 MPa) a 8 bar (0,8 MPa).
- Větrací otvory umístěné vespod spotřebiče (jsou-li součástí spotřebiče) nesmí být zakryté kobercem.
- Spotřebič musí být připojen k vodovodnímu potrubí pomocí nové dodané soupravy hadic. Neinstalujte již jednou použitou soupravu hadic znovu.

- Jestliže je poškozený přívodní kabel, smí ho vyměnit pouze výrobce, autorizované servisní středisko nebo osoba s podobnou příslušnou kvalifikací, jinak by mohlo dojít k úrazu.
- Před čištěním nebo údržbou spotřebič vždy vypněte a vytáhněte síťovou zástrčku ze zásuvky.
- K čištění spotřebiče nepoužívejte proud vody nebo páru.
- Vyčistěte spotřebič vlhkým měkkým hadrem. Používejte pouze neutrální mycí prostředky. Nepoužívejte prostředky s drsnými částicemi, drátěnky, rozpouštědla nebo kovové předměty.

# 2. BEZPEČNOSTNÍ POKYNY

## 2.1 Instalace

- Odstraňte všechny obaly nebo přepravní šrouby.
- Přepravní šrouby uschovejte. Při opětovném stěhování spotřebiče je nutné zajistit buben.
- Při přemisťování spotřebiče buďte vždy opatrní, protože je těžký. Vždy noste ochranné rukavice.
- Poškozený spotřebič neinstalujte ani nepoužívejte.
- Řiďte se pokyny k instalaci dodanými spolu s tímto spotřebičem.
- Neinstalujte nebo nepoužívejte spotřebič tam, kde může teplota klesnout pod 0 °C nebo kde je vystaven vnějším povětrnostním vlivům.
- Ujistěte se, že podlaha, na které instalujte spotřebič, je plochá, stabilní, odolná proti teplu a čistá.
- Zkontrolujte, zda mezi spotřebičem a podlahou může proudit vzduch.
- Nastavte nožičky tak, aby mezi spotřebičem a kobercem byl požadovaný prostor.
- Spotřebič neinstalujte tam, kde nelze dvířka spotřebiče plně otevřít.

## 2.2 Připojení k elektrické síti

- Spotřebič musí být uzemněn.
- Vždy používejte správně instalovanou síťovou zásuvku s ochranou proti úrazu elektrickým proudem.
- Zkontrolujte, zda údaje o napájení na typovém štítku souhlasí s parametry elektrické sítě. Pokud tomu tak není, obraťte se na kvalifikovaného elektrikáře.
- Nepoužívejte rozbočovací zástrčky ani prodlužovací kabely.
- Dbejte na to, abyste nepoškodili napájecí kabel a síťovou zástrčku. Jestliže potřebujete vyměnit přívodní kabel, musí výměnu provést námi autorizované servisní středisko.
- Síťovou zástrčku zapojte do síťové zásuvky až na konci instalace spotřebiče. Po instalaci musí zůstat síťová zástrčka nadále dostupná.
- Nedotýkejte se napájecího kabelu či síťové zástrčky mokrýma rukama.
- Neodpojujte spotřebič ze zásuvky tahem za kabel. Vždy tahejte za zástrčku.
- Pouze pro Velkou Británii a Irsko: Tento spotřebič je vybaven 13A síťovou zástrčkou. Je-li nutné vyměnit pojistku v síťové zástrčce, použijte 13A pojistku ASTA (BS 1362).
- Tento spotřebič je v souladu se směrnicemi EHS.

## 2.3 Vodovodní přípojka

- Dbejte na to, abyste hadice nepoškodili.
- Před připojením spotřebiče k novým hadicím nebo k hadicím, které nebyly dlouho používané, nechte vodu na několik minut odtéct, dokud nebude čistá.
- Při prvním použití spotřebiče se ujistěte, že nedochází k únikům vody.

## 2.4 Použití

**UPOZORNĚNÍ!**
Hrozí nebezpečí poranění, zásahu elektrickým proudem, požáru nebo poškození spotřebiče.

- Tento spotřebič používejte pouze v domácnosti.
- Řiďte se bezpečnostními pokyny uvedenými na balení pracího prostředku.
- Do spotřebiče, do jeho blízkosti nebo na spotřebič neumísťujte hořlavé předměty nebo předměty obsahující hořlavé látky.
- Ujistěte se, že se v prádle nenachází žádné kovové předměty.
- Pod spotřebič nepokládejte nádoby na zachycení případného úniku vody. Informace o vhodném příslušenství vám poskytne autorizované servisní středisko.
- Při probíhajícím programu se nedotýkejte skla dvířek. Sklo může být horké.

## 2.5 Likvidace

**UPOZORNĚNÍ!**
Hrozí nebezpečí úrazu či udušení.

- Odpojte spotřebič od elektrické sítě.
- Odřízněte a vyhoďte síťový kabel.
- Odstraňte dveřní západku, abyste zabránili uvěznění dětí a domácích zvířat ve spotřebiči.

# 3. POPIS SPOTŘEBIČE

## 3.1 Přehled spotřebiče

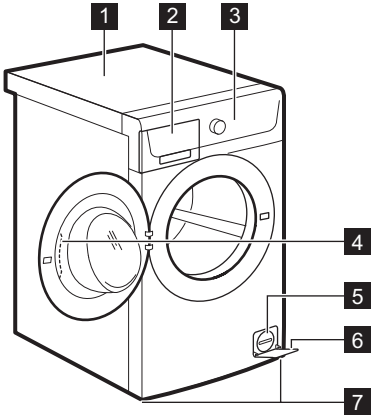


1 Horní deska
2 Dávkovač mycího prostředku
3 Ovládací panel
4 Držadlo dveří
5 Filtr vypouštěcího čerpadla
6 Typový štítek
7 Nožičky pro vyrovnání spotřebiče

# 4. OVLÁDACÍ PANEL

## 4.1 Popis ovládacího panelu

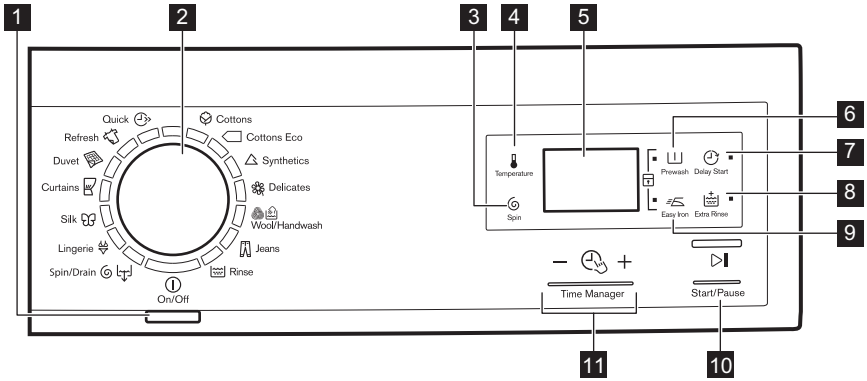


1 Tlačítko Zap/Vyp (On/Off)

2 Volič programů

3 Dotykové tlačítko snížení rychlosti odstřeďování (Spin)

4 Dotykové tlačítko teploty (Temperature)

5 Displej

6 Dotykové tlačítko předpírky (Prewash)

7 Dotykové tlačítko odloženého startu (Delay Start)

8 Dotykové tlačítko extra máchání (Extra Rinse)

9 Dotykové tlačítko snadného žehlení (Easy Iron)

10 Dotykové tlačítko Start/Pauza (Start/Pause)

11 Dotyková tlačítka Řízení času – + (Time Manager)

## 4.2 Displej

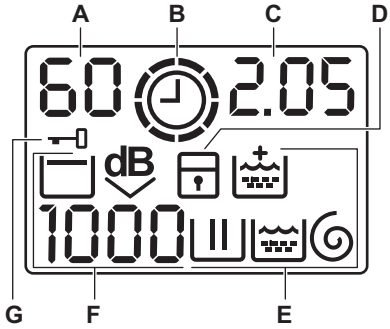


**A)** Oblast teploty:
- 88: Ukazatel teploty
- – –: Ukazatel studené vody

**B)** : Ukazatel Časový manažer.

**C)** Oblast času:
- 1.25: délka programu
- 2h: odložený start
- E20: výstražné kódy
- Err: chybové hlášení
- 0: dokončí se program.

**D)** : ukazatel dětské bezpečnostní pojistky.

**E)** Ukazatele praní:
- : fáze praní
- : fáze máchání
- : odstřeďovací fáze
- : trvalá funkce Extra máchání.

**F)** Oblast odstřeďování:
- 1888 : ukazatel rychlosti odstřeďování
- – – – : ukazatel funkce Bez odstředění
- : ukazatel funkce Zastavení máchání
- dB : ukazatel funkce Extra tichý.

**G)** : ukazatel zablokování dvířek

# 5. PROGRAMY

## 5.1 Tabulka programů

| Program<br>Teplotní rozsah | Maximální množství prádla<br>Maximální rychlost odstřeďování | Popis programu<br>(Druh náplně a stupeň znečištění) |
|---|---|---|
| **Prací programy** | | |
| Cottons<br>90 °C - studená | 6 kg<br>1200 ot/min | **Bílá a barevná bavlna**. Normálně a lehce znečištěné. |

| Program<br>Teplotní rozsah | Maximální množství prádla<br>Maximální rychlost odstřeďování | Popis programu<br>(Druh náplně a stupeň znečištění) |
|---|---|---|
| Cottons Eco[1)]<br>60 °C - 40 °C | 6 kg<br>1200 ot/min | **Bílá a stálobarevná bavlna**. Normálně znečištěné. Spotřeba energie se sníží a délka pracího programu se prodlouží. |
| Synthetics<br>60 °C - studená | 3 kg<br>1200 ot/min | **Prádlo ze syntetických nebo směsových tkanin**. Normálně znečištěné. |
| Delicates<br>40 °C - studená | 3 kg<br>1200 ot/min | **Prádlo ze jemných tkanin jako akryl, viskóza, polyester**. Normálně znečištěné. |
| Wool/Handwash<br>40 °C - studená | 1 kg<br>1200 ot/min | **Vlna vhodná k praní v pračce, ručně prané vlněné a jemné prádlo** označené symbolem ručního praní.[2)] |
| Jeans<br>60 °C - studená | 6 kg<br>1200 ot/min | **Oděvy z džínoviny nebo žerzeje**. Také pro prádlo tmavé barvy. |
| Rinse | 6 kg<br>1200 ot/min | Máchání a odstředění prádla. **Všechny tkaniny**. |
| Spin/Drain[3)] | 6 kg<br>1200 ot/min | Odstředění prádla a vypuštění vody z bubnu. **Všechny tkaniny**. |
| Dámské prádlo<br>40 °C - studená | 1 kg<br>800 ot/min | Speciální program pro velmi jemné prádlo jako dámské prádlo, podprsenky, spodní prádlo apod. |
| Silk<br>30 °C | 1 kg<br>800 ot/min | Speciální program pro **hedvábí a smíšené syntetické prádlo**. |
| Curtains<br>40 °C - studená | 1 kg<br>800 ot/min | Speciální program pro **záclony**. Fáze předpírky se zapne automaticky.[4)] |
| Duvet<br>60 °C - 30 °C | 2 kg<br>800 ot/min | Speciální program pro jednu **syntetickou deku, přikrývku, přehoz přes postel** apod. |
| Refresh<br>30 °C | 2 kg<br>800 ot/min | **Syntetické a jemné prádlo**. Lehce znečištěné prádlo nebo prádlo k osvěžení. |

| Program<br>Teplotní rozsah | Maximální množství prádla<br>Maximální rychlost odstřeďování | Popis programu<br>(Druh náplně a stupeň znečištění) |
|---|---|---|
| Quick<br>30 °C | 1 kg<br>800 ot/min | **Prádlo ze syntetických a směsových** tkanin.<br>Lehce znečištěné a prádlo k osvěžení. |

[1] **Standardní programy s hodnotami spotřeby uvedenými na energetickém štítku.** Na základě směrnice 1061/2010 tyto programy odpovídají „standardnímu 60 °C programu pro bavlnu“ a „standardnímu 40 °C programu pro bavlnu“. Jedná se o nejúspornější programy ve smyslu kombinované spotřeby energie a vody při praní běžně znečištěného bavlněného prádla.

Teplota vody prací fáze se může lišit od teploty uvedené pro zvolený program.

[2] Během tohoto cyklu se buben otáčí pomalu a praní je tak k prádlu šetrné. Může se zdát, že buben se neotáčí nebo že se neotáčí správně. Jedná se však o běžný jev.

[3] Nastavte rychlost odstřeďování. Ujistěte se, že je vhodná pro daný typ prádla. Pokud nastavíte funkci Bez odstředění, je dostupná pouze vypouštěcí fáze.

[4] Při máchání pouze s vodou nepoužívejte žádný prací prostředek.

### Kombinace programů a funkcí

| Program | | | | dB | | | | |
|---|---|---|---|---|---|---|---|---|
| Cottons | ■ | ■ | ■ | ■ | ■ | ■ | ■ | ■ |
| Cottons Eco | ■ | ■ | ■ | | ■ | ■ | | ■ |
| Synthetics | ■ | ■ | ■ | ■ | ■ | ■ | ■ | ■ |
| Delicates | ■ | ■ | ■ | ■ | ■ | ■ | | ■ |
| Wool/Handwash | ■ | ■ | ■ | ■ | | ■ | | |
| Jeans | ■ | ■ | ■ | | ■ | ■ | | ■ |
| Rinse | ■ | ■ | ■ | | | ■ | | ■ |
| Spin/Drain[1] | ■ | ■ | | | | ■ | | |
| Dámské prádlo | ■ | ■ | ■ | ■ | | ■ | | |
| Silk | ■ | ■ | | | | ■ | | |
| Curtains | ■ | ■ | ■ | | | ■ | | ■ |
| Duvet | ■ | | | | | ■ | | |
| Refresh | ■ | ■ | | | | ■ | | |
| Quick | ■ | ■ | | | | ■ | | |

[1] Nastavte rychlost odstřeďování. Ujistěte se, že je vhodná pro daný typ prádla. Pokud nastavíte funkci Bez odstředění, je dostupná pouze vypouštěcí fáze.

## 5.2 Woolmark Apparel Care - Modrá

Prací program pro vlnu u této pračky schválila společnost Woolmark pro praní vlněných oděvů určených pro ruční praní za podmínky, že tyto oděvy se budou prát podle pokynů výrobce této pračky. Pokyny k sušení a další péči o prádlo naleznete na etiketě oděvů. M1459

Ve Velké Británii, Irsku, Hong Kongu a Indii představuje symbol Woolmark certifikační ochrannou známku.

# 6. ÚDAJE O SPOTŘEBĚ

Údaje v této tabulce jsou přibližné. Údaje se mohou měnit vlivem různých příčin: množství a typ prádla, teplota vody a prostředí.

Na začátku programu se na displeji zobrazí délka programu pro maximální náplň.
Během fáze praní se délka programu vypočítává automaticky a lze ji výrazně zkrátit, je-li množství prádla nižší než je maximální náplň (např. při programu Bavlna 60 °C a maximální náplni 6 kg délka programu přesahuje 2 hodiny; při reálné náplni 1 kg délka programu nedosáhne 1 hodiny).
Když spotřebič vypočítává reálnou délku programu, na displeji bliká tečka.

| Programy | Náplň (kg) | Spotřeba energie (kWh) | Spotřeba vody (litry) | Přibližná délka programu (minuty) | Zbytková vlhkost (%)[1] |
|---|---|---|---|---|---|
| Cottons 60 °C | 6 | 1.26 | 60 | 183 | 53 |
| Cottons 40 °C | 6 | 0.83 | 60 | 165 | 53 |
| Synthetics 40 °C | 3 | 0.63 | 55 | 119 | 35 |
| Delicates 40 °C | 3 | 0.50 | 45 | 49 | 35 |
| Wool/Handwash 30 °C | 1 | 0.45 | 59 | 69 | 30 |
| **Standardní programy pro bavlnu** | | | | | |
| Standardní 60 °C program pro bavlnu | 6 | 0.76 | 46 | 202 | 53 |

| Programy | Náplň (kg) | Spotřeba energie (kWh) | Spotřeba vody (litry) | Přibližná délka programu (minuty) | Zbytková vlhkost (%)[1] |
|---|---|---|---|---|---|
| Standardní 60 °C program pro bavlnu | 3 | 0.59 | 39 | 170 | 53 |
| Standardní 40 °C program pro bavlnu | 3 | 0.48 | 40 | 169 | 53 |

[1] Na konci odstřeďovací fáze.

| Režim vypnuto (W) | Režim zapnuto (W) |
|---|---|
| 0,48 | 0,48 |
| Údaje ve výše uvedené tabulce splňují nařízení Evropské komise 1015/2010, kterou se provádí směrnice 2009/125/ES. | |

# 7. FUNKCE

## 7.1 Temperature

Nastavením této funkce změníte výchozí teplotu.

Ukazatel – – = studená voda.

Na displeji se zobrazuje nastavená teplota.

## 7.2 Spin

Pomocí této funkce můžete snížit výchozí rychlost odstřeďování.

Na displeji se zobrazí ukazatel nastavené rychlosti.

**Dodatečné funkce odstřeďování:**
**Bez odstředění**

- Nastavením této funkce zrušíte všechny odstřeďovací fáze.
- Nastavuje se u velmi jemných tkanin.
- Fáze máchání u některých pracích programů spotřebuje více vody.
- Na displeji se zobrazí ukazatel – – –.

**Zastavení máchání**

- Nastavením této funkce zabráníte zmačkání tkanin.
- Prací program se zastaví s vodou v bubnu. Buben se otáčí pravidelně, aby se zabránilo zmačkání prádla.
- Dvířka zůstanou zablokována. Před odblokováním dvířek je nutné vypustit vodu.
- Na displeji se zobrazí ukazatel .

Vypuštění vody viz „Na konci programu“.

**Extra tichý**

- Tuto funkci nastavte, když chcete zrušit všechny odstřeďovací fáze a provést tiché praní.
- Fáze máchání u některých pracích programů spotřebuje více vody.
- Prací program se zastaví s vodou v bubnu. Buben se otáčí pravidelně, aby se zabránilo zmačkání prádla.
- Dvířka zůstanou zablokována. Před odblokováním dvířek je nutné vypustit vodu.
- Na displeji se zobrazí ukazatel dB.

Vypuštění vody viz „Na konci programu“.

## 7.3 Prewash

Díky této funkci můžete k pracímu programu přidat fázi předpírky.

Tuto funkci použijte u silně znečištěných oděvů.

Nastavením této funkce se prodlouží délka programu.

Příslušná kontrolka se rozsvítí.

### 7.4 Delay Start

Pomocí této funkce můžete odložit spuštění programu o 30 minut až 20 hodin.

Na displeji se zobrazí příslušný ukazatel .

### 7.5 Extra Rinse

Díky této funkci můžete k pracímu programu přidat několik máchání.

Tato funkce se používá pro osoby alergické na prací prostředky a v oblastech s měkkou vodou.

Příslušná kontrolka se rozsvítí.

### 7.6 Easy Iron

Spotřebič opatrně vypere a odstředí prádlo, aby se zabránilo jeho zmačkání.

Spotřebič sníží rychlost odstřeďování, spotřebuje více vody a přizpůsobí délku programu druhu prádla.

Příslušná kontrolka se rozsvítí.

### 7.7 Časový manažer – +

Když nastavíte prací program, na displeji se zobrazí jeho výchozí délka.

Stisknutím — nebo + zkrátíte nebo prodloužíte délku programu.

Funkce Řízení času je dostupná pouze u programů v tabulce.

| Ukazatel | | | | | 1) | 1) |
|---|---|---|---|---|---|---|
| 2) | ■ | ■ | | | ■ | |
| | ■ | ■ | ■ | | ■ | ■ |
| | ■ | ■ | | | ■ | |
| | ■ | ■ | ■ | ■ | ■ | ■ |
| | ■ | ■ | | | ■ | |
| | ■3) | ■3) | ■ | | ■3) | ■ |
| | ■ | ■ | | | ■ | |
| 4) | ■ | ■ | ■3) | ■3) | ■ | ■3) |

1) Je-li k dispozici.

2) Nejkratší: k osvěžení prádla.

3) Výchozí délka programu.

4) Nejdelší: Prodlužováním délky programu postupně snižujete spotřebu energie. Optimalizovaná fáze ohřevu šetří energii a delší programy si udržují stejné výsledky praní (obzvláště u běžně zašpiněného prádla).

## 8. NASTAVENÍ

### 8.1 Dětská bezpečnostní pojistka

Díky této funkci můžete zabránit dětem, aby si hrály s ovládacím panelem.

- Funkci **zapnete či vypnete** současným stisknutím a , dokud se kontrolka **nerozsvítí nebo nezhasne**.

Tuto funkci lze zapnout:

- Po stisknutí : tlačítka funkcí a volič programů jsou zablokované.
- Před stisknutím : spotřebič nelze spustit.

### 8.2 Trvalé extra máchání

S touto funkcí můžete trvale zapnout přídavné máchání při volbě nového programu.

- Funkci **zapnete či vypnete** současným stisknutím a , dokud se kontrolka **nerozsvítí nebo nezhasne**.

### 8.3 Zvuková signalizace

Zvuková signalizace zazní, když:

- Dokončí se program.
- Vyskytla se závada či porucha na spotřebiči.

K **vypnutí či zapnutí** zvukové signalizace stiskněte současně a na dobu šesti sekund.

Když zvukovou signalizaci vypnete, bude stále funkční v případě poruchy spotřebiče.

## 9. PŘED PRVNÍM POUŽITÍM

1. Nalijte dva litry vody do komory na prací prostředek pro fázi praní.

Zapnete tak vypouštěcí systém.

2. Vložte menší množství pracího prostředku do komory pro fázi praní.
3. Nastavte a spusťte program pro bavlnu na nejvyšší teplotu bez prádla.

Tímto postupem odstraníte všechny možné nečistoty z bubnu a vany spotřebiče.

## 10. DENNÍ POUŽÍVÁNÍ

**UPOZORNĚNÍ!**
Viz kapitoly o bezpečnosti.

### 10.1 Vkládání prádla

1. Otevřete dvířka spotřebiče
2. Vložte prádlo do bubnu kus po kuse.
3. Prádlo před vložením do spotřebiče protřepte.

Ujistěte se, že do bubnu nevkládáte příliš mnoho prádla.

4. Zavřete dvířka.

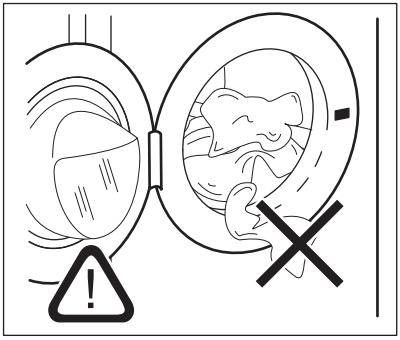

**POZOR!**

Ujistěte se, že mezi těsněním a dvířky nezůstane žádné prádlo. Hrozí nebezpečí úniku vody nebo poškození prádla.

### 10.2 Použití pracího prostředku a přísad

1. Odměřte prací prostředek a aviváž.
2. Opatrně zavřete zásuvku pracího prostředku

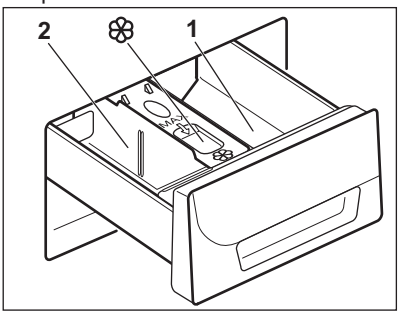

## 10.3 Komory pracího prostředku

**POZOR!**
Používejte pouze prací prostředky určené k použití v pračkách.

Vždy dodržujte pokyny uvedené na balení pracích prostředků.

| | |
|---|---|
| 1 | Komora na prací prostředek pro fázi předpírky nebo program namáčení (je-li k dispozici). Prací prostředek pro předpírku a namáčení přidejte před spuštěním programu. |
| 2 | Komora na prací prostředek fáze praní. Pokud používáte tekutý prací prostředek, odměřte jej okamžitě před spuštěním programu. |
| | Komora na tekuté přísady (aviváž, škrob). Produkt vložte do komory před spuštěním programu. |

## 10.4 Tekutý nebo práškový prací prostředek

1.
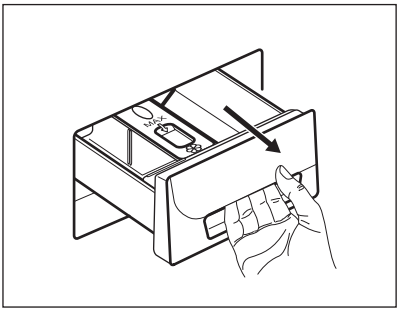

2.
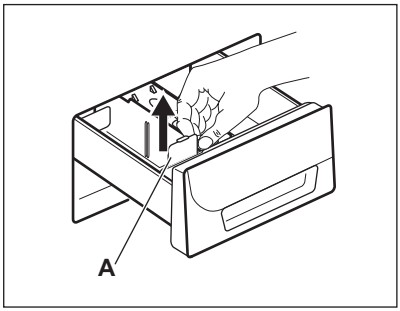


3.
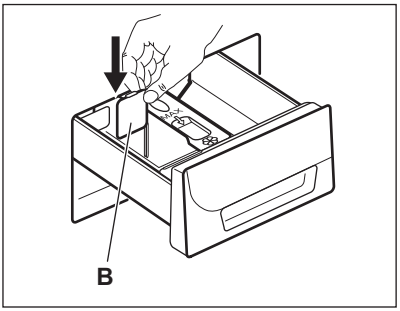


4.
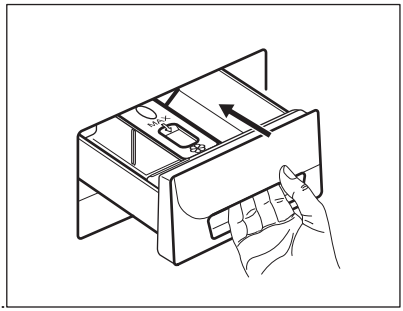

- Poloha **A** pro práškový prací prostředek (tovární nastavení).
- Poloha **B** pro tekutý prací prostředek.

**Při použití tekutého pracího prostředku:**
- Nepoužívejte gelové nebo husté tekuté prací prostředky.
- Nepoužívejte více tekutiny než je maximální hladina.
- Nenastavujte fázi předpírky.
- Nenastavujte odložený start.

## 10.5 Zapnutí spotřebiče

Stisknutím tlačítka ⏻ zapnete nebo vypnete spotřebič. Když zapnete spotřebič, zazní zvukový signál.

## 10.6 Nastavení programu

1. Otočením voliče programů nastavte program:
   - Rozsvítí se příslušný ukazatel programu.
   - Ukazatel ▷II bliká.
   - Na displeji se zobrazí úroveň funkce Časový manažer, délka programu a ukazatele fází programu.
2. V případě potřeby změňte teplotu, rychlost odstřeďování, délku programu nebo přidejte dostupné funkce. Když zapnete nějakou funkci, zobrazí se ukazatel dané funkce.

ℹ Pokud něco nastavíte nesprávně, na displeji se zobrazí hlášení Err.

## 10.7 Spuštění programu bez odloženého startu

Stiskněte ▷II.

- Ukazatel ▷II přestane blikat a dále se zobrazuje.
- Ukazatel ⏸ začne blikat na displeji.
- Program se spustí, dvířka se zablokují a na displeji se zobrazí ukazatel 🔒.
- Vypouštěcí čerpadlo může při napouštění spotřebiče vodou chvíli pracovat.

ℹ Po přibližně 15 minutách od spuštění programu:
- Spotřebič automaticky nastaví délku programu v souladu s náplní prádla.
- Na displeji se zobrazí nová hodnota.

## 10.8 Spuštění programu s odloženým startem

1. Opakovaně stiskněte ⏲, dokud se na displeji nezobrazí prodleva, kterou chcete nastavit.

Příslušný ukazatel se zobrazí na displeji.

2. Stiskněte ▷II:
   - Spotřebič spustí odpočet.
   - Po dokončení odpočtu se automaticky spustí zvolený program.

ℹ Nastavený odložený start lze před stisknutím ▷II zrušit nebo změnit. Zrušení odloženého startu:
- Stisknutím ▷II pozastavíte chod spotřebiče.
- Stiskněte ⏲, dokud se na displeji nezobrazí 0:.
- Opětovným stisknutím ▷II program spustíte okamžitě.

## 10.9 Přerušení programu a změna funkcí

Před vlastním spuštěním můžete měnit jen některé funkce.

1. Stiskněte ▷II.

Kontrolka začne blikat.

2. Změňte funkce.
3. Opět stiskněte ▷II.

Program bude pokračovat.

## 10.10 Zrušení probíhajícího programu

1. Stisknutím tlačítka ⏻ na několik sekund zrušíte program a vypnete spotřebič.
2. Opětovným stisknutím stejného tlačítka spotřebič zapnete. Nyní můžete zadat nový prací program.

Před spuštěním nového programu může spotřebič vypustit vodu. V takovém případě se ujistěte, že v přihrádce dosud zůstal prací prostředek, popřípadě ho opět doplňte.

## 10.11 Otevření dvířek spotřebiče během odloženého startu

Zatímco probíhá odpočet odloženého startu, dvířka spotřebiče jsou zablokovaná a na displeji se zobrazuje ukazatel ⊸▯.

1. Pomocí ▷‖ pozastavte chod spotřebiče.
2. Počkejte, dokud se nepřestane zobrazovat ukazatel zablokování dvířek ⊸▯.
3. Otevřete dvířka.
4. Zavřete dvířka.
5. Opět stiskněte ▷‖.

Odložený start bude pokračovat v chodu.

## 10.12 Otevření dvířek během probíhajícího programu

Zatímco probíhá program, dvířka spotřebiče jsou zablokovaná a na displeji se zobrazuje ukazatel ⊸▯.

**POZOR!**
Pokud je teplota a hladina vody v bubnu příliš vysoká, nelze dvířka otevřít.

1. Stisknutím tlačítka ⏻ na několik sekund vypněte spotřebič.
2. Vyčkejte několik minut a poté opatrně otevřete dvířka spotřebiče.
3. Zavřete dvířka spotřebiče.
4. Nastavte opět program.

## 10.13 Na konci programu

- Spotřebič se automaticky zastaví.
- Zazní zvukový signál (pokud je zapnutý).
- Na displeji se zobrazí 0.
- Zhasne ukazatel ▷‖.
- Ukazatel zámku dvířek ⊸▯ zhasne.
- Dvířka lze nyní otevřít.
- Vyjměte prádlo ze spotřebiče. Zkontrolujte, zda je buben prázdný.
- Zavřete vodovodní kohoutek.
- Stisknutím tlačítka ⏻ na několik sekund vypněte spotřebič.
- Nechte dvířka otevřená, abyste zabránili vzniku plísní a nepříjemných pachů.

**Prací program je dokončen, ale v bubnu není voda:**

- Buben se otáčí pravidelně, aby se zabránilo zmačkání prádla.
- Zobrazuje se ukazatel zámku dvířek ⊸▯. Dvířka zůstanou zablokována.
- Před otevřením dvířek je nutné vypustit vodu.

**Vodu vypustíte následujícím způsobem:**

1. Stiskněte ▷‖. Spotřebič vypustí vodu a odstředí prádlo.
2. Nastavte **– – –**, pokud chcete, aby spotřebič pouze vypouštěl vodu. V případě potřeby snižte rychlost odstřeďování.
3. Po dokončení programu a zhasnutí ukazatele zablokování dvířek ⊸▯ můžete dvířka otevřít.
4. Stisknutím tlačítka ⏻ na několik sekund vypněte spotřebič.

Spotřebič automaticky vypustí vodu a odstředí prádlo po přibližně 18 hodinách (vyjma programu pro vlnu).

## 10.14 Funkce Automatický pohotovostní režim

Funkce Automatický pohotovostní režim spotřebič automaticky vypne za účelem snížení spotřeby energie, když:

- Spotřebič nepoužíváte po dobu pěti minut před tím, než stisknete ▷‖. Stisknutím tlačítka ⏻ opětovně zapnete spotřebič.
- Po pěti minutách od konce pracího programu

Stisknutím tlačítka ⏻ opětovně zapnete spotřebič.
Na displeji se zobrazí délka posledního zvoleného programu.

Otočením voliče programu nastavte nový cyklus.

# 11. TIPY A RADY

**UPOZORNĚNÍ!**
Viz kapitoly o bezpečnosti.

## 11.1 Vkládání náplně prádla

- Prádlo rozdělte na: bílé, barevné, syntetické, jemné a vlněné.
- Řiďte se pokyny na etiketách praného prádla.
- Neperte současně bílé a barevné prádlo.
- Některé barevné oblečení může během prvního praní pouštět barvu. Doporučujeme proto, abyste jej při prvním praní prali odděleně.
- Zapněte knoflíky polštářů, zatáhněte zipy, zapněte háčky a patenty. Svažte pásky.
- Vyprázdněte kapsy a jednotlivé kusy prádla rozložte.
- Vícevrstvé tkaniny, vlněné prádlo a prádlo s potiskem či obrázky obraťte naruby.
- Odstraňte odolné skvrny.
- Silně zašpiněné skvrny vyperte pomocí speciálního pracího prostředku.
- Při praní záclon buďte opatrní. Odstraňte háčky nebo záclony vložte do pracího pytle nebo povlečení na polštář.
- Ve spotřebiči neperte nezaobroubené prádlo nebo prádlo, které se zatrhává. Při praní malých nebo jemných kusů prádla používejte prací pytel (např. podprsenky s kovovými kosticemi, opasky, punčochové kalhoty apod.).
- Velmi malá náplň prádla může způsobit problémy s vyvážením během fáze odstřeďování. Pokud tak nastane, ručně rozložte prádlo v bubnu a spusťte odstřeďovací fázi znovu.

## 11.2 Odolné skvrny

U některých skvrn voda a prací prostředek nestačí.

Takovéto skvrny doporučujeme odstranit před vložení příslušných kusů prádlo do spotřebiče.

K dispozici jsou speciální odstraňovače skvrn. Použijte speciální odstraňovač skvrn vhodný pro daný druh skvrny a tkaniny.

## 11.3 Prací prostředky a přísady

- Používejte výhradně prací prostředky a přísady určené speciálně pro pračky:
  - práškové prostředky pro všechny druhy tkanin,
  - práškové prostředky pro jemné tkaniny (max. 40 °C) a vlnu,
  - tekuté prostředky, přednostně pro prací programy s nízkou prací teplotou (max. 60 °C), pro všechny druhy tkanin nebo speciální prostředky pouze pro vlnu.
- Nemíchejte různé typy pracích prostředků.
- Abyste chránili životní prostředí, nepoužívejte více pracího prostředku, než je nutné.
- Dodržujte pokyny uvedené na balení těchto výrobků.
- Používejte správné výrobky odpovídající druhu a barvě tkanin, teplotě pracího programu a míře znečištění.
- Pokud váš spotřebič není vybaven dávkovačem pracího prostředku vybaveným klapkou, tekuté prací prostředky dávkujte pomocí dávkovací odměrky/kuličky (dodává výrobce pracího prostředku).

## 11.4 Ekologické rady

- Běžně zašpiněné prádlo perte pomocí programu bez předpírky.
- Vždy spouštějte prací program s maximální možnou náplní prádla.

- Pokud nastavíte program s nízkou teplotou, použijte v případě nutnosti odstraňovač skvrn.
- Pro používání správného množství pracího prostředku zkontrolujte tvrdost vody ve vašem vodovodním řadu.

## 11.5 Tvrdost vody

Pokud je tvrdost vody ve vaší oblasti vysoká či střední, doporučujeme používat změkčovač vody určený pro pračky. V oblastech s měkkou vodou není změkčovač vody nutné používat.

Tvrdost vody ve vaší oblasti zjistíte u místní vodárenské společnosti.

Používejte správné množství změkčovače vody. Dodržujte pokyny uvedené na balení těchto výrobků.

# 12. ČIŠTĚNÍ A ÚDRŽBA

**UPOZORNĚNÍ!**
Viz kapitoly o bezpečnosti.

## 12.1 Čištění vnějších ploch

Spotřebič čistěte pouze pomocí mýdla a vlažné vody. Všechny plochy důkladně osušte.

**POZOR!**
Nepoužívejte alkohol, rozpouštědla ani chemické výrobky.

## 12.2 Odstraňování vodního kamene

Pokud je tvrdost vody ve vaší oblasti vysoká či střední, doporučujeme používat odvápňovací prostředek určený pro pračky.

Pravidelně kontrolujte buben, zda se na něm netvoří nános vodního kamene nebo stopy rzi.

Částice rzi odstraňujte pouze pomocí speciálních výrobků určených pro pračky. Tento proces proveďte odděleně od praní prádla.

Vždy dodržujte pokyny uvedené na balení těchto výrobků.

## 12.3 Údržbové praní

U programů s nízkou teplotou je možné, že v bubnu zůstane určité množství pracího prostředku. Pravidelně proto provádějte údržbové praní, které provedete následovně:

- Vyjměte prádlo z bubnu.
- Nastavte program pro bavlnu s nejvyšší teplotou a malým množstvím pracího prostředku.

## 12.4 Těsnění dvířek

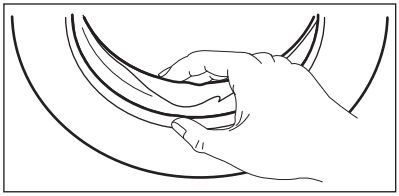

Pravidelně kontrolujte těsnění a odstraňte všechny předměty zachycené uvnitř.

## 12.5 Čištění dávkovače pracího prostředku

1.

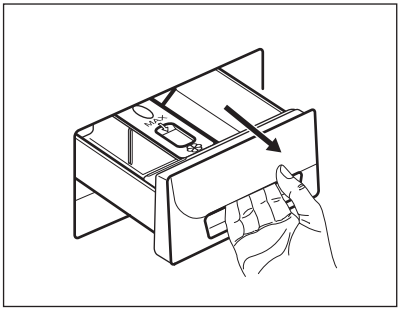

2.

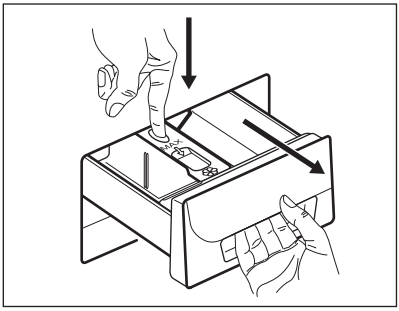

3.

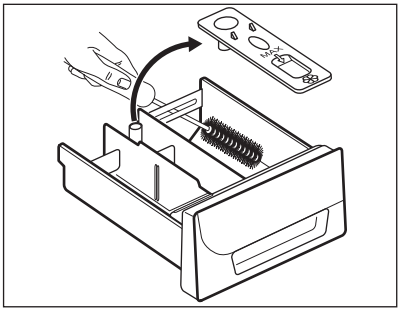

4.

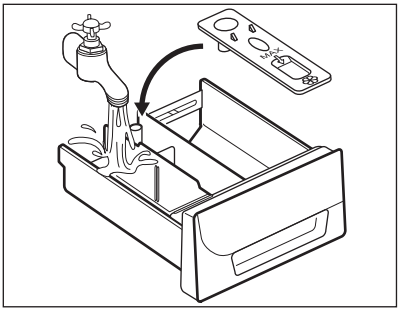

5.

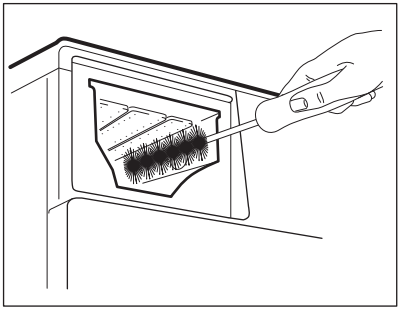

6.

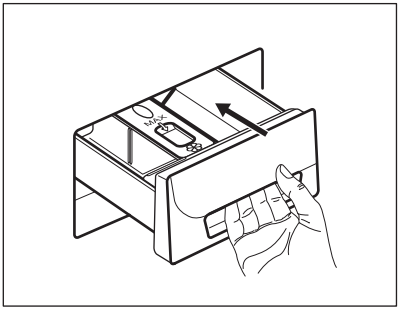

## 12.6 Čištění přívodní hadice a filtru přívodního ventilu

1.

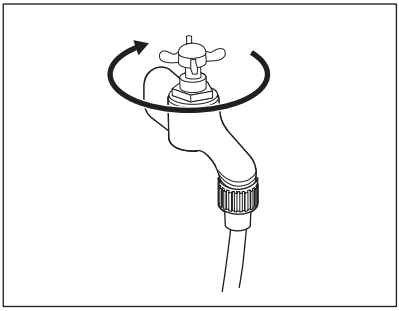

2.

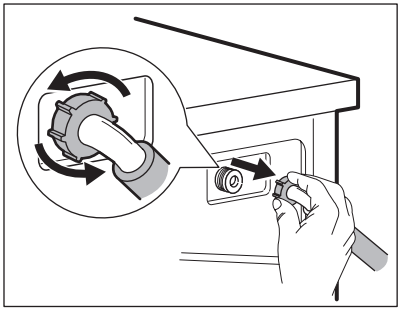

3.

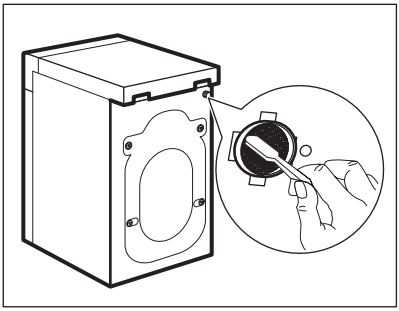

4.

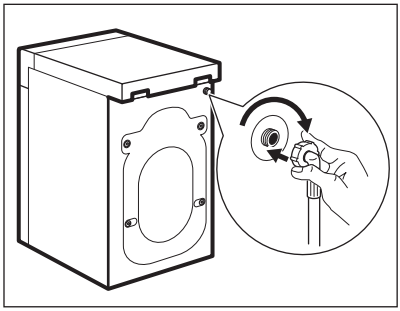

## 12.7 Čištění vypouštěcího filtru

**UPOZORNĚNÍ!**
Vypouštěcí filtr nečistěte, pokud je voda ve spotřebiči horká.

1.

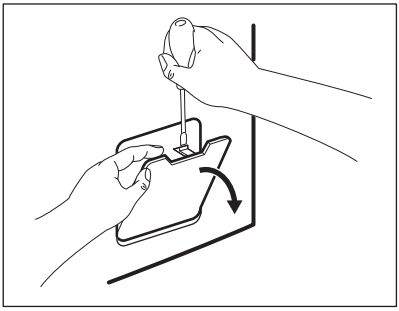

2.

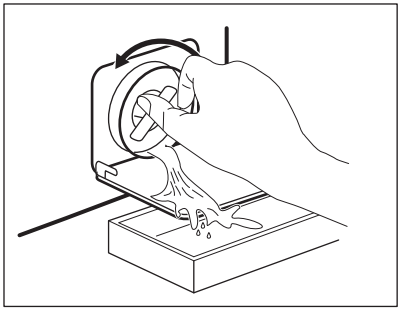

3.

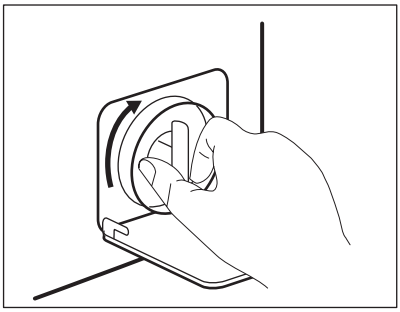

4.

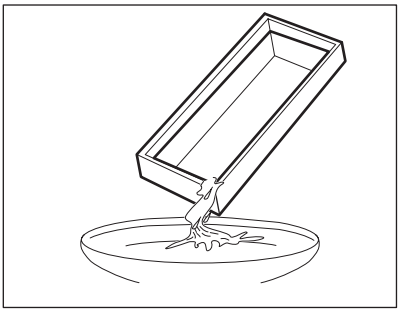

5.

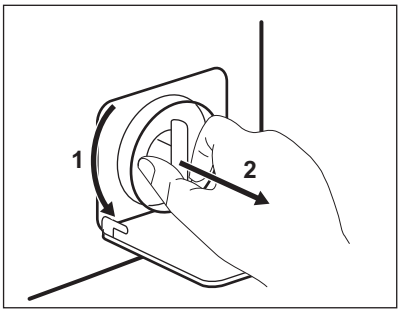


6.

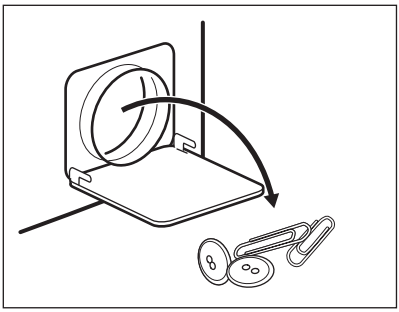

7.

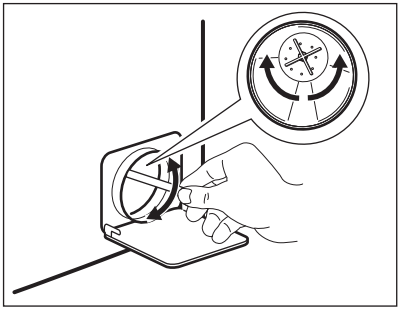

8.

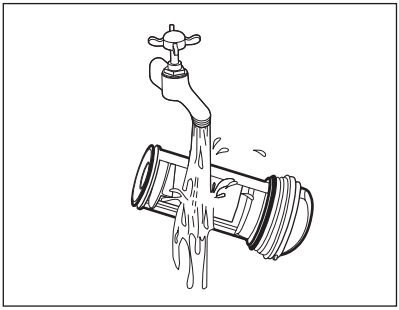

9.

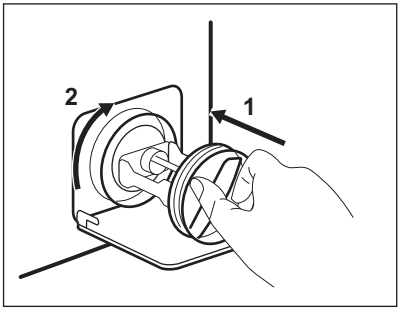


10.

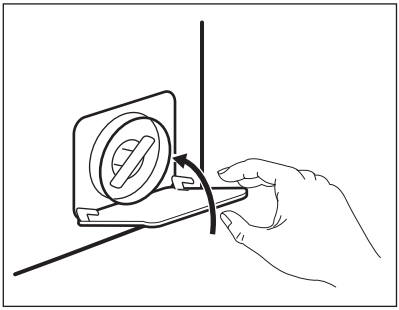

## 12.8 Nouzové vypouštění

Spotřebič nemůže z důvodů poruchy vypustit vodu.

Pokud se tak stane, proveďte kroky (1) až (9) uvedené v části „Čištění vypouštěcího filtru“. Je-li to nutné, čerpadlo vyčistěte.

Když vypustíte vodu pomocí nouzového vypouštění, je nutné vypouštěcí systém opět aktivovat:

1. Když vypustíte vodu pomocí nouzového vypouštění, je nutné vypouštěcí systém opět aktivovat: Do komory pro hlavní praní dávkovače pracího prostředku nalijte dva litry vody.
2. Spusťte program na vypouštění vody.

## 12.9 Opatření proti vlivu mrazu

Pokud spotřebič instalujete v místě, kde může teplota klesnout pod 0 °C, vypusťte zbylou vodu z přívodní hadice a vypouštěcího čerpadla.

1. Vytáhněte zástrčku ze zásuvky.
2. Zavřete vodovodní kohoutek.
3. Oba konce přívodní hadice vložte do nádoby a nechte z hadice vytéct vodu.
4. Vyprázdněte vypouštěcí čerpadlo. Viz nouzové vypouštění.
5. Když je vypouštěcí čerpadlo prázdné, namontujte přívodní hadici zpět.

**UPOZORNĚNÍ!**
Před opětovným použitím spotřebiče se ujistěte, že je okolní teplota vyšší než 0 °C.
Výrobce neručí za škody způsobené nízkými teplotami.

# 13. ODSTRAŇOVÁNÍ ZÁVAD

**UPOZORNĚNÍ!**
Viz kapitoly o bezpečnosti.

## 13.1 Úvod

Spotřebič se nespustí nebo se zastaví během provozu.

Nejprve zkuste najít řešení problému (viz tabulka). Pokud řešení nenajdete, kontaktujte autorizované servisní středisko.

**U některých problémů zazní zvuková signalizace a na displeji se zobrazí výstražný kód:**

- E10 - Spotřebič se neplní správně vodou.
- E20 - Spotřebič nevypouští vodu.
- E40 - Dvířka spotřebiče jsou otevřená nebo nejsou správně zavřená. Zkontrolujte dvířka!
- E40 - Napájení se sítě je nestabilní. Vyčkejte, dokud nebude napájení v síti stabilní.

**UPOZORNĚNÍ!**
Před kontrolou spotřebič vypněte.

## 13.2 Možné závady

| Problém | Možné řešení |
|---|---|
| Nespustil se program. | Ujistěte se, že je zástrčka zapojená do síťové zásuvky. |
| | Přesvědčte se, že jsou dvířka spotřebiče zavřená. |
| | Ujistěte se, že není poškozená domovní pojistka či jistič. |
| | Ujistěte se, že jste stisknuli tlačítko Start/Pauza. |

| Problém | Možné řešení |
|---|---|
| | Pokud je nastaven odložený start, zrušte jej nebo vyčkejte do konce odpočtu. |
| | Vypněte funkci dětské bezpečnostní pojistky, pokud je zapnutá. |
| Spotřebič se neplní vodou správně. | Zkontrolujte, zda je vodovodní kohoutek otevřený. |
| | Ujistěte se, že není příliš malý tlak na přívodu vody. Ohledně těchto informací se obraťte na místní vodárenský podnik. |
| | Ujistěte se, že není zanesený vodovodní kohoutek. |
| | Ujistěte se, že filtr na přívodní hadici a filtr na ventilu není ucpaný. Řiďte se částí „Čištění a údržba“. |
| | Ujistěte se, že přívodní hadice není přehnutá či přiskřípnutá. |
| | Ujistěte se, že je přívodní hadice správně umístěná. |
| Spotřebič se neplní vodou a okamžitě se nevypustí. | Ujistěte se, že je vypouštěcí hadice ve správné poloze. Hadice může být umístěna příliš nízko. |
| Spotřebič nevypouští vodu. | Ujistěte se, že není zanesený sifon. |
| | Ujistěte se, že vypouštěcí hadice není přehnutá či přiskřípnutá. |
| | Ujistěte se, že není zanesený vypouštěcí filtr. Filtr v případě potřeby vyčistěte. Řiďte se částí „Čištění a údržba“. |
| | Ujistěte se, že je vypouštěcí hadice správně umístěná. |
| | Nastavte vypouštěcí program, pokud jste zvolili program bez vypouštěcí fáze. |
| | Nastavte vypouštěcí program, pokud jste zvolili funkci, která končí s vodou ve vaně. |
| Odstřeďovací fáze neprobíhá nebo prací program trvá déle než obvykle. | Nastavte program odstřeďování. |
| | Ujistěte se, že není zanesený vypouštěcí filtr. Filtr v případě potřeby vyčistěte. Řiďte se částí „Čištění a údržba“. |
| | Ručně rozložte prádlo v bubnu a spusťte odstřeďovací fázi znovu. Tento problém může být zapříčiněn potížemi s vyvážením. |

| Problém | Možné řešení |
|---|---|
| Na podlaze je voda. | Ujistěte se, že spojky na vodních hadicích jsou těsné a neuniká z nich žádná voda. |
| | Ujistěte se, že vypouštěcí hadice není poškozená. |
| | Ujistěte se, že používáte správný prací prostředek ve správném množství. |
| Nelze otevřít dvířka spotřebiče. | Ujistěte se, že se prací program dokončil. |
| | Nastavte vypouštěcí či odstřeďovací program, pokud je v bubnu voda. |
| Spotřebič vydává nezvyklý hluk. | Ujistěte se, že je spotřebič správně vyrovnán. Řiďte se pokyny v části „Instalace“. |
| | Ujistěte se, že jste odstranili veškerý obalový materiál a přepravní šrouby. Řiďte se pokyny v části „Instalace“. |
| | Do bubnu přidejte více prádla. Může se jednat o příliš malou náplň. |
| Program je kratší než je zobrazený čas. | Spotřebič vypočítá novou dobu podle množství prádla. Viz kapitola „Údaje o spotřebě“. |
| Program je delší než je zobrazený čas. | Je-li prádlo rozložené nerovnoměrně, doba praní bude delší. Jedná se o běžný jev. |
| Neuspokojivé výsledky praní. | Zvyšte množství pracího prostředku nebo použijte jiný. |
| | Před vypráním prádla odstraňte odolné skvrny pomocí speciálního přípravku. |
| | Nastavte správnou teplotu. |
| | Snižte náplň prádla. |
| Nelze nastavit funkci. | Ujistěte se, že jste stisknuli pouze požadovaná tlačítka. |

Po kontrole spotřebič zapněte. Program bude pokračovat od okamžiku, ve kterém byl přerušen.
Pokud se problém objeví znovu, obraťte se na autorizované servisní středisko.
Pokud se na displeji zobrazí jiné výstražné kódy. Vypněte a zapněte spotřebič. Pokud problém přetrvává, obraťte se na autorizované servisní středisko.

# 14. TECHNICKÉ ÚDAJE

| | | |
|---|---|---|
| Rozměry | Šířka / Výška / Hloubka / Celková hloubka | 595 mm / 850 mm / 380 mm / 420 mm |

| | | |
|---|---|---|
| Připojení k elektrické síti | Napětí<br>Celkový příkon<br>Pojistka<br>Frekvence | 230 V<br>2 000 W<br>10 A<br>50 Hz |
| Úroveň ochrany proti průniku pevných částic a vlhkosti, kterou zajišťuje ochranný kryt s výjimkou míst, kde není nízkonapěťové vybavení chráněno proti vlhkosti | | IPX4 |
| Tlak přívodu vody | Minimální<br>Maximální | 0,5 barů (0,05 MPa)<br>8 barů (0,8 MPa) |
| Přívod vody [1] | | Studená voda |
| Maximální množství prádla | Bavlna | 6 kg |
| Třída energetické účinnosti | | A+++ |
| Rychlost odstřeďování | Maximální | 1200 ot/min |

[1] Přívodní hadici připojte ke kohoutku se závitem 3/4".

# 15. POZNÁMKY K OCHRANĚ ŽIVOTNÍHO PROSTŘEDÍ

Recyklujte materiály označené symbolem ♲. Obaly vyhoďte do příslušných odpadních kontejnerů k recyklaci. Pomáhejte chránit životní prostředí a lidské zdraví a recyklovat elektrické a elektronické spotřebiče určené k likvidaci. Spotřebiče označené příslušným symbolem nelikvidujte spolu s domovním odpadem. Spotřebič odevzdejte v místním sběrném dvoře nebo kontaktujte místní úřad.

# SISUKORD

**1.** OHUTUSINFO....27
**2.** OHUTUSJUHISED....28
**3.** SEADME KIRJELDUS....29
**4.** JUHTPANEEL....30
**5.** PROGRAMMID....31
**6.** TARBIMISVÄÄRTUSED....34
**7.** VALIKUD....35
**8.** SEADED....36
**9.** ENNE ESIMEST KASUTAMIST....37
**10.** IGAPÄEVANE KASUTAMINE....37
**11.** VIHJEID JA NÄPUNÄITEID....41
**12.** PUHASTUS JA HOOLDUS....42
**13.** VEAOTSING....46
**14.** TEHNILISED ANDMED....48

# SULLE MÕELDES

Täname teid selle Electroluxi seadme ostmise eest. Olete valinud toote, mille loomisel on rakendatud pikaaegset asjatundlikku kogemust ja uuenduslikkust. Nutika ja stiilse disaini kõrval ei ole unustatud ka teid. Ükskõik, millal te seda ka ei kasuta – suurepärastes tulemustes võite te alati kindel olla.
Teretulemast Electroluxi.
**Külastage meie veebisaiti:**

Kasutusnõuanded, brošüürid, veaotsing, teave teeninduse kohta:
**www.electrolux.com**

Registreerige oma toode parema teeninduse saamiseks:
**www.registerelectrolux.com**

Ostke lisaseadmeid, tarvikuid ja originaalvaruosi:
**www.electrolux.com/shop**

# KLIENDITEENINDUS

Soovitame alati kasutada originaalvaruosi.
Teenindusse pöördumisel peaksid teil olema varuks järgmised andmed. Mudel, tootenumber (PNC), seerianumber.
Andmed leiate andmesildilt.

Hoiatus / oluline ohutusinfo.

Üldine informatsioon ja nõuanded

Keskkonnateave

Jäetakse õigus teha muutusi.

# 1. ⚠ OHUTUSINFO

Enne seadme paigaldamist ja kasutamist lugege kaasasolev juhend tähelepanelikult läbi. Tootja ei vastuta vale paigaldamise või ebaõige kasutuse tõttu tekkinud vigastuste ja kahjude eest. Hoidke juhend alles, et saaksite seda ka edaspidi kasutada.

## 1.1 Laste ja ohustatud inimeste turvalisus

- Seda seadet võivad kasutada vähemalt 8-aastased lapsed ning füüsilise, sensoorse või vaimse puudega inimesed või kogemuste ja teadmisteta isikud juhul, kui nende tegevuse üle on järelvalve ja neid juhendatakse seadme turvalise kasutamise osas ning nad mõistavad seadme kasutamisega kaasnevaid ohte.
- Ärge lubage lastel seadmega mängida.
- Hoidke pakendid lastele kättesaamatuna.
- Hoidke pesuained lastele kättesaamatuna.
- Hoidke lapsed ja lemmikloomad seadme uksest eemal, kui see on avatud.
- Ilma järelvalveta ei tohi lapsed seadet puhastada ega hooldustoiminguid läbi viia.

## 1.2 Üldine ohutus

- Ärge muutke seadme tehnilisi omadusi.
- Ärge ületage maksimaalset pesukogust 6 kg (vt jaotist "Programmitabel").
- Kasutatav veesurve (minimaalne ja maksimaalne) peab olema vahemikus 0,5 baari (0,05 MPa) kuni 8 baari (0,8 MPa).
- Põhjal olevaid ventilatsiooniavasid (kui need on olemas) ei tohi vaipkattega tõkestada.
- Seade tuleb veevarustusega ühendada kaasasolevate uute voolikukomplektide abil. Vanu voolikukomplekte kasutada ei tohi.

- Kui toitejuhe on vigastatud, laske see ohutuse mõttes välja vahetada tootja, selle volitatud hooldekeskuses või lihtsalt kvalifitseeritud isiku poolt.
- Enne hooldust lülitage seade välja ja ühendage toitepistik pistikupesast lahti.
- Ärge kasutage seadme puhastamiseks vee- või aurupihustit.
- Puhastage seadet pehme niiske lapiga. Kasutage ainult neutraalseid pesuaineid. Ärge kasutage abrasiivseid tooteid, küürimissvamme, lahusteid ega metallist esemeid.

# 2. OHUTUSJUHISED

## 2.1 Paigaldamine

- Eemaldage pakend ja transportimispoldid.
- Jätke transportimispoldid alles. Seadme liigutamisel peate trumli fikseerima.
- Olge seadme teise kohta viimisel ettevaatlik, sest see on raske. Kasutage alati kaitsekindaid.
- Kahjustatud seadet ei tohi paigaldada ega kasutada.
- Järgige seadmega kaasas olevaid paigaldusjuhiseid.
- Ärge paigutage seadet kohta, kus temperatuur jääb alla 0 °C või kohta, kus see puutub kokku välisõhuga.
- Veenduge, et põrand, kuhu te seadme paigaldate, on tasane, stabiilne, kuumakindel ja puhas.
- Veenduge, et seadme ja põranda vahel oleks tagatud õhuringlus.
- Reguleerige jalgu, et seadme ja vaiba vahele jääks piisavalt ruumi.
- Ärge paigaldage seadet kohta, kus selle ust ei saa täielikult avada.

## 2.2 Elektriühendus

- Seade peab olema maandatud.
- Kasutage alati nõuetekohaselt paigaldatud ohutut pistikupesa.
- Kontrollige, kas andmesildil toodud elektrilised parameetrid vastavad vooluvõrgu näitajatele. Vastasel juhul võtke ühendust elektrikuga.
- Ärge kasutage mitmikpistikuid ega pikenduskaableid.
- Veenduge, et te ei vigastaks toitepistikut ega -juhet. Kui seadme toitekaabel tuleb välja vahetada, siis pöörduge meie hoolduskeskusse.
- Ühendage toitepistik seinakontakti alles pärast paigalduse lõpuleviimist. Veenduge, et pärast paigaldamist säilib juurdepääs toitepistikule.
- Ärge katsuge toitejuhet ega toitepistikut märgade kätega.
- Seadet välja lülitades ärge tõmmake toitekaablist. Hoidke alati kinni toitepistikust.
- Ainult UK-s ja Iirimaal: Seadmel on 13-ampriline voolupistik. Kui on vaja vahetada toitepistikus olevat kaitset, kasutage 13-amprilist ASTA (BS 1362) kaitset.
- See seade vastab EÜ direktiividele.

## 2.3 Veeühendus

- Veenduge, et te veevoolikuid ei vigastaks.
- Enne seadme ühendamist uute torude või pikalt kasutamata torudega laske neist vett läbi voolata, kuni vesi jääb puhtaks.
- Seadme esmakordsel kasutamisel veenduge, et kusagil ei oleks lekkeid.

## 2.4 Kasutamine

**HOIATUS!**
Vigastuse, elektrilöögi, tulekahju, põletuste või seadme kahjustamise oht!

- Kasutage seda seadet ainult kodustes tingimustes.
- Järgige pesuainepakendil olevaid kasutusjuhiseid.
- Ärge pange süttivaid või süttiva ainega määrdunud esemeid seadmesse, selle lähedusse või peale.
- Jälgige, et pesu hulgas ei oleks metallist esemeid.
- Ärge asetage võimaliku lekkevee kogumiseks seadme alla nõusid. Sobivate tarvikute kohta saate lisateavet volitatud teeninduskeskusest.
- Ärge puudutage programmi töötamisel ukseklaasi. Klaas võib olla kuum.

## 2.5 Jäätmekäitlus

**HOIATUS!**
Lämbumis- või vigastusoht!

- Eemaldage seade vooluvõrgust.
- Lõigake toitekaabel seadme küljest lahti ja visake ära.
- Eemaldage seadme ukse fiksaator, et vältida laste ja loomade seadmesse lõksujäämist.

# 3. SEADME KIRJELDUS

## 3.1 Seadme ülevaade

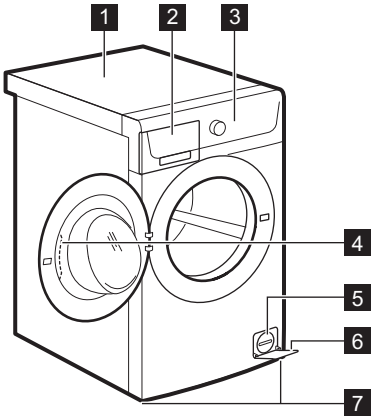


1 Tööpind
2 Pesuaine jaotur
3 Juhtpaneel
4 Ukse käepide
5 Tühjenduspumba filter
6 Andmesilt
7 Jalad seadme loodimiseks

# 4. JUHTPANEEL

## 4.1 Juhtpaneeli kirjeldus

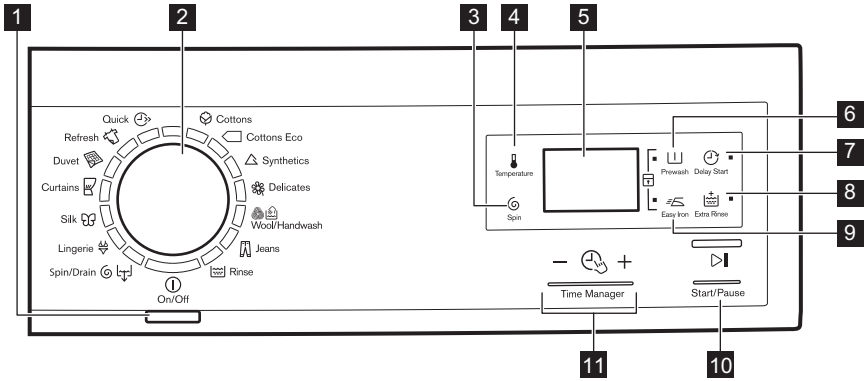


1 Sisse/välja nupp (On/Off)

2 Programminupp

3 Pöörete vähendamise nupp (Spin)

4 Temperatuuri puutenupp (Temperature)

5 Ekraan

6 Eelpesu puutenupp (Prewash)

7 Viitkäivituse puutenupp (Delay Start)

8 Lisaloputuse puutenupp (Extra Rinse)

9 Kerge triikimise puutenupp (Easy Iron)

10 Start/paus-puutenupp (Start/Pause)

11 Ajahalduri puutenupud – + (Time Manager)

## 4.2 Ekraan

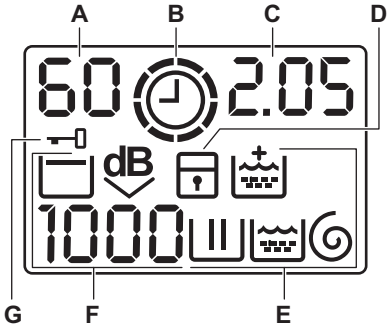


**A)** Temperatuuriala:
- 88: temperatuuri indikaator
- – –: külma vee indikaator

**B)** : ajahalduri indikaator.

**C)** Aja ala:
- 1.25: programmi kestus
- 2h: viitkäivitus
- E20: veakoodid
- Err: veateade
- 0: programm on lõppenud.

**D)** : lapseluku indikaator.

**E)** Pesemisindikaatorid:
- : pesufaas
- : loputusfaas
- : tsentrifuugimisfaas
- : lisaloputuse püsivalik.

**F)** Tsentrifuugimisala:
- 1888 : pöörlemiskiiruse indikaator
- – – – : tsentrifuugimiseta valiku indikaator
- : loputusvee hoidmise indikaator
- dB : eriti vaikse programmi indikaator.

**G)** : ukseluku indikaator

# 5. PROGRAMMID

## 5.1 Programmitabel

| Programm Temperatuuri-vahemik | Maksimaalne pesukogus Maksimaalne pöörlemiskii-rus | Programmi kirjeldus (Pesu ja määrdumise tüüp) |
|---|---|---|
| **Pesuprogrammid** | | |
| Cottons 90°C – külm | 6 kg 1200 p/min | **Valge puuvillane ja värviline puuvillane**. Tava-line ja kerge määrdumine. |

| Programm Temperatuuri-vahemik | Maksimaalne pesukogus Maksimaalne pöörlemiskii-rus | Programmi kirjeldus (Pesu ja määrdumise tüüp) |
|---|---|---|
| Cottons Eco[1)] 60°C - 40°C | 6 kg 1200 p/min | **Valge puuvillane ja värvikindel puuvillane**. Tavaline määrdumisaste. Energiatarve väheneb ja pesuprogrammi aeg pikeneb. |
| Synthetics 60°C- külm | 3 kg 1200 p/min | **Tehiskiust või segakiust esemed**. Tavaline määrdumisaste. |
| Delicates 40°C - külm | 3 kg 1200 p/min | **Õrnad kangad nagu akrüül, viskoos, polüester**. Tavaline määrdumisaste. |
| Wool/Handwash 40°C - külm | 1 kg 1200 p/min | **Masinpestav villane, käsitsipestav villane ja õrnad kangad**, millel on "käsitsipestava" eseme sümbol.[2)] |
| Jeans 60°C - külm | 6 kg 1200 p/min | **Teksariidest ja venivast materjalist esemed**. Ka tumedad esemed. |
| Rinse | 6 kg 1200 p/min | Pesu loputamiseks ja tsentrifuugimiseks. **Kõik materjalid**. |
| Spin/Drain[3)] | 6 kg 1200 p/min | Pesu kuivatamiseks ning trumli veest tühjendamiseks. **Kõik materjalid**. |
| Ihupesu 40°C - külm | 1 kg 800 p/min | Eriprogramm väga õrnadele esemetele nagu ihupesu, rinnahoidjad jms. |
| Silk 30°C | 1 kg 800 p/min | Eriprogramm **siidist ja sega-tehiskiust esemetele**. |
| Curtains 40°C - külm | 1 kg 800 p/min | Eriprogramm **kardinatele**. Eelpesutsükkel käivitub automaatselt.[4)] |
| Duvet 60°C - 30°C | 2 kg 800 p/min | Spetsiaalne programm ühele **tehiskiust tekile, voodikattele, tepitud tekile** jne. |
| Refresh 30°C | 2 kg 800 p/min | **Tehiskiust ja õrn pesu**. Kergelt määrdunud või värskendatavad esemed. |

| Programm Temperatuuri-vahemik | Maksimaalne pesukogus Maksimaalne pöörlemiskii-rus | Programmi kirjeldus (Pesu ja määrdumise tüüp) |
|---|---|---|
| Quick 30°C | 1 kg 800 p/min | **Tehis- ning segakiust** esemed. Kerge määrdumisaste ja värskendamine. |

1) **Standardprogrammid energiaklassi tarbimisväärtustele.** Vastavalt määrusele 1061/2010 on need programmid vastavalt "puuvillase pesu 60°C standardprogramm" ja "puuvillase pesu 40°C standardprogramm". Kombineeritud energiakasutust ja veetarbimist silmas pidades on need kõige tõhusamad programmid tavalise määrdumisastmega pesu pesemiseks.

Pesufaasi veetemperatuur võib erineda valitud programmi kohta esitatud temperatuurist.

2) Õrna pesu tagamiseks pöörleb trummel selle tsükli ajal aeglaselt. Võib tunduda, et trummel ei pöörlegi või ei pöörle õigesti. Tegu on seadme normaalse tööga.

3) Valige pöörlemiskiirus. Jälgige, et see sobiks pesu tüübiga. Tsentrifuugimiseta funktsiooni puhul saate kasutada ainult seda tühjendusfaasi.

4) Ärge lisage eelpesu jaoks pesuainet, kui soovite loputada ainult veega.

## Programmivalikute ühilduvus

| Programm | | | | dB | | | | |
|---|---|---|---|---|---|---|---|---|
| Cottons | ■ | ■ | ■ | ■ | ■ | ■ | ■ | ■ |
| Cottons Eco | ■ | ■ | ■ | | ■ | ■ | | ■ |
| Synthetics | ■ | ■ | ■ | ■ | ■ | ■ | ■ | ■ |
| Delicates | ■ | ■ | ■ | ■ | ■ | ■ | | ■ |
| Wool/Handwash | ■ | ■ | ■ | ■ | | ■ | | |
| Jeans | ■ | ■ | ■ | | ■ | ■ | | ■ |
| Rinse | ■ | ■ | ■ | | | ■ | | ■ |
| Spin/Drain1) | ■ | ■ | | | | ■ | | |
| Ihupesu | ■ | ■ | ■ | ■ | | ■ | | |
| Silk | ■ | ■ | | | | ■ | | |
| Curtains | ■ | ■ | ■ | | | ■ | | ■ |
| Duvet | ■ | | | | | ■ | | |
| Refresh | ■ | ■ | | | | ■ | | |
| Quick | ■ | ■ | | | | ■ | | |

1) Valige pöörlemiskiirus. Jälgige, et see sobiks pesu tüübiga. Tsentrifuugimiseta funktsiooni puhul saate kasutada ainult seda tühjendusfaasi.

## 5.2 Woolmark Apparel Care - sinine

Selle pesumasina villapesu on testitud ja see on saanud The Woolmark Company heakskiidu, millega lubatakse pesta villaseid "käsitsipesu" tähisega tooteid tingimusel, et esemeid pestakse käesoleva pesumasina tootja soovituste kohaselt. Järgige hooldussildil olevaid kuivatust ja muid pesu käsitlevaid juhiseid. M1459

Ühendkuningriigis, Iirimaal, Hong Kongis ja Indias on Woolmarki sümbol sertifitseeritud kaubamärk.

# 6. TARBIMISVÄÄRTUSED

Selles tabelis toodud andmed on ligikaudsed. Andmeid võivad muuta erinevad asjaolud: pesu kogus ja tüüp, vee ja ümbritseva õhu temperatuur.

Programmi käivitumisel kuvatakse näidikul programmi kestus maksimaalse pesukoguse puhul.
Pesufaasi ajal arvutatakse programmi kestus automaatselt üle ning seda vähendatakse juhul, kui pesukogus jääb maksimaalsest kogusest väiksemaks (nt Puuvillase 60°C programmi puhul, kui maksimaalne pesukogus on6 kg, ületab programmi kestus 2 tundi; kui pesukogus on 1 kg, jääb programmi kestus alla 1 tunni).
Kui masin arvutab programmi tegelikku kestust, vilgub näidikul täpp.

| Programmid | Kogus (kg) | Energiatarve (kWh) | Veekulu (liitrid) | Programmi ligikaudne kestus (minutid) | Jääkniiskus (%)[1] |
|---|---|---|---|---|---|
| Cottons 60 °C | 6 | 1.26 | 60 | 183 | 53 |
| Cottons 40 °C | 6 | 0.83 | 60 | 165 | 53 |
| Synthetics 40 °C | 3 | 0.63 | 55 | 119 | 35 |
| Delicates 40 °C | 3 | 0.50 | 45 | 49 | 35 |
| Wool/Handwash 30 °C | 1 | 0.45 | 59 | 69 | 30 |
| **Puuvillase standardprogrammid** | | | | | |
| Puuvillase 60 °C standardprogramm | 6 | 0.76 | 46 | 202 | 53 |

| Programmid | Kogus (kg) | Energia-tarve (kWh) | Veekulu (liitrid) | Programmi ligikaudne kestus (minutid) | Jääkniis-kus (%)[1] |
|---|---|---|---|---|---|
| Puuvillase 60 °C standardprogramm | 3 | 0.59 | 39 | 170 | 53 |
| Puuvillase 40 °C standardprogramm | 3 | 0.48 | 40 | 169 | 53 |

[1] Tsentrifuugimisfaasi lõpus.

| Väljas-režiim (W) | Ooterežiim (W) |
|---|---|
| 0,48 | 0,48 |

Tabelis toodud andmed vastavad ELi komisjoni määruse 1015/2010 rakendusdirektiivile 2009/125/EÜ.

# 7. VALIKUD

## 7.1 Temperature

Vaiketemperatuuri muutmiseks valige see funktsioon.

Indikaator – – = külm vesi.

Ekraanil kuvatakse valitud temperatuur.

## 7.2 Spin

Selle valikuga saate vähendada pöörlemiskiiruse vaikeväärtust.

Ekraanil kuvatakse valitud kiiruse indikaator.

**Täiendavad tsentrifuugimisvalikud: Tsentrifuugimiseta**

- Valige see funktsioon, kui soovite tsentrifuugimisfaasid välja lülitada.
- Valige see funktsioon väga õrnade kangaste puhul.
- Loputusfaas kasutab mõne pesuprogrammi puhul rohkem vett.
- Ekraanil kuvatakse indikaator – – –.

**Loputusvee hoidmine**

- Valige see funktsioon, et vältida pesu kortsumist.
- Pesuprogrammi lõpus jääb vesi trumlisse. Trummel pöörleb regulaarselt, et takistada pesu kortsumist.
- Uks on lukustatud. Ukse lukust vabastamiseks tuleb seadmest vesi välja lasta.
- Ekraanil kuvatakse indikaator .

Vee väljalaskmiseks vt jaotist "Pesuprogrammi lõpus".

**Eriti vaikne**

- Valige see tsükkel, et vaiksemaks pesemiseks kõik tsentrifuugimisfaasid välja lülitada.
- Loputusfaas kasutab mõne pesuprogrammi puhul rohkem vett.
- Pesuprogrammi lõpus jääb vesi trumlisse. Trummel pöörleb regulaarselt, et takistada pesu kortsumist.
- Uks on lukustatud. Ukse lukust vabastamiseks tuleb seadmest vesi välja lasta.
- Ekraanil kuvatakse indikaator dB.

Vee väljalaskmiseks vt jaotist "Pesuprogrammi lõpus".

## 7.3 Prewash

Selle valikuga saate lisada pesuprogrammile eelpesu tsükli.

Kasutage seda funktsiooni tugeva määrdumise puhul.

Selle funktsiooni valimisel suureneb programmi kestus.

Süttib vastav indikaator.

### 7.4 Delay Start

Vajutage seda nuppu, et viivitada programmi käivitamisega 30 minutit kuni 20 tundi.

Ekraanil kuvatakse vastav indikaator.

### 7.5 Extra Rinse

Selle valikuga saate lisada pesuprogrammile loputustsükleid.

Kasutage seda programmi, kui kellelgi lähikondlastest on pesuainete suhtes allergia või kui asute pehme veega piirkonnas.

Süttib vastav indikaator.

### 7.6 Easy Iron

Kortsude vältimiseks on pesemine ja tsentrifuugimine õrnem.

Seade vähendab pöörlemiskiirust, kasutab rohkem vett ja kohandab programmi kestuse pesu tüübile vastavaks.

Süttib vastav indikaator.

### 7.7 Ajahaldur – +

Pesuprogrammi valimisel kuvatakse ekraanil selle vaikekestus.

Programmi pikendamiseks või lühendamiseks vajutage – või +.

Ajahaldur on saadaval ainult tabelis toodud programmidega.

| Indikaator | | | | | 1) | 1) |
|---|---|---|---|---|---|---|
| 2) | ■ | ■ | | | ■ | |
| | ■ | ■ | ■ | | ■ | ■ |
| | ■ | ■ | | | ■ | |
| | ■ | ■ | ■ | ■ | ■ | ■ |
| | ■ | ■ | | | ■ | |
| | ■3) | ■3) | ■ | | ■3) | ■ |
| | ■ | ■ | | | ■ | |
| 4) | ■ | ■ | ■3) | ■3) | ■ | ■3) |

1) Kui on saadaval.

2) Lühim: pesu värskendamiseks.

3) Programmi vaikekestus.

4) Pikim: programmi kestuse järk-järguline pikendamine vähendab energiatarvet. Optimeeritud kuumutusfaas säästab energiat ja pikem kestus tagab samad pesutulemused (tavalise määrdumisega pesu puhul).

## 8. SEADED

### 8.1 Lapselukk

Selle valikuga saate takistada lastel juhtpaneeliga mängimist.

- Selle valiku **aktiveerimiseks/ deaktiveerimiseks** vajutage samaaegselt I ja , kuni indikaator **süttib/kustub**.

Selle funktsiooni saate aktiveerida:

- Enne ▷II vajutamist: valikute ja programmi nupud on lukustatud.
- Enne ▷II vajutamist: seadet ei saa sisse lülitada.

### 8.2 Püsiv lisaloputus

Selle valikuga jääb uue programmi valimisel lisaloputus alati valituks.

- Selle valiku **aktiveerimiseks/ deaktiveerimiseks** vajutage samaaegselt I ja , kuni indikaator **süttib/kustub**.

### 8.3 Helisignaalid

Helisignaalid kõlavad:

- Programmi lõppemisel.
- Kui seadmel on tõrge.

Helisignaalide **deaktiveerimiseks/ aktiveerimiseks** vajutage samaaegselt ja 6 sekundi vältel.

Helisignaalide väljalülitamisel töötavad need ikka, kui seadmel on rike.

## 9. ENNE ESIMEST KASUTAMIST

1. Kallake 2 liitrit vett pesufaasi lahtrisse.

See lülitab tühjendussüsteemi sisse.

2. Kallake väike kogus pesuainet pesufaasi lahtrisse.
3. Valige ja käivitage kõrgeima temperatuuriga programm puuvillasele ilma pesuta.

See eemaldab kõikvõimaliku mustuse trumlist ja paagist.

## 10. IGAPÄEVANE KASUTAMINE

**HOIATUS!**
Vt ohutust käsitlevaid peatükke.

### 10.1 Pesu panemine masinasse

1. Avage seadme uks.
2. Asetage pesuesemed ükshaaval trumlisse.
3. Raputage esemeid enne seadmesse asetamist.

Jälgige, et te ei paneks liiga palju pesu trumlisse.

4. Sulgege uks.

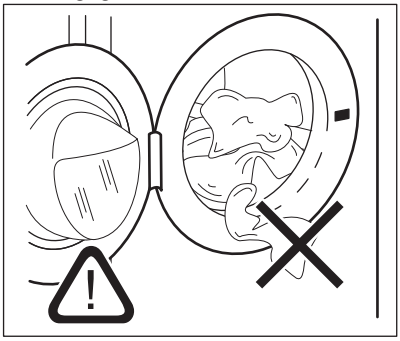

**ETTEVAATUST!**

Veenduge, et pesu ei jääks ukse ja tihendi vahele. Vastasel juhul tekib vee lekkimise ja pesu kahjustamise oht.

### 10.2 Pesuaine ja lisandite kasutamine

1. Mõõtke välja vajalik kogus pesuainet ja kanga pehmendajat.
2. Sulgege pesuaine sahtel ettevaatlikult.

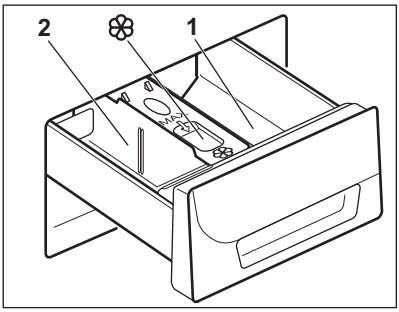

## 10.3 Pesuainelahtrid

**ETTEVAATUST!**
Kasutage ainult pesumasina jaoks mõeldud pesuainet.

Järgige alati pesuaine valmistajate pakenditel olevaid juhiseid.

| | |
|---|---|
| **1** | Pesuainelahter eelpesu- või leotusprogrammi jaoks (kui need on saadaval). Lisage pesuainet eelpesule ja leotamisele enne programmi käivitamist. |
| **2** | Pesuainelahter pesufaasi jaoks. Vedelat pesuainet kasutades lisage see vahetult enne programmi käivitamist. |
| ❀ | Lahter vedelate lisandite (pesupehmendaja, tärgeldusvahendi) jaoks. Lisage toode lahtrisse enne programmi käivitamist. |

## 10.4 Vedel pesuaine või pesupulber

1. 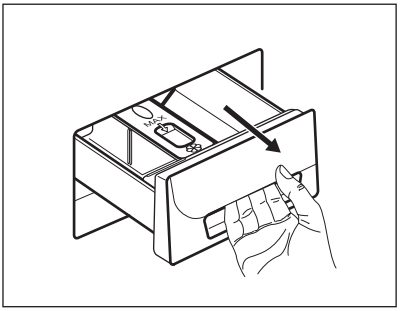
2. 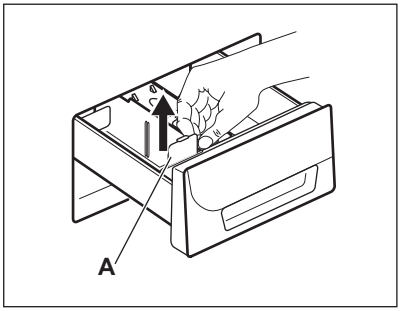

3. 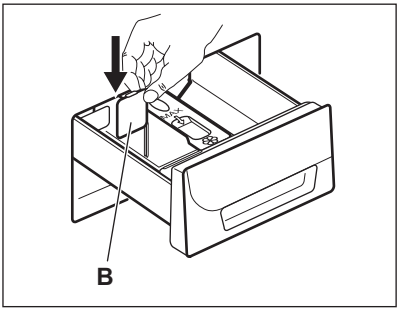

4. 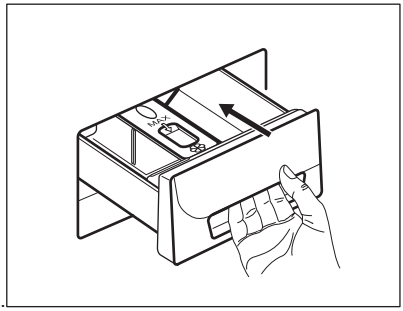

- Asend **A** pesupulbri jaoks (tehaseseade).
- Asend **B** vedela pesuaine jaoks.

**Kui kasutate vedelat pesuainet:**
- Ärge kasutage želatiinitaolist või paksu vedelat pesuainet.
- Ärge pange maksimumtasemest rohkem vedelat pesuainet.
- Ärge valige eelpesutsüklit.
- Ärge valige viitkäivituse funktsiooni.

## 10.5 Seadme sisselülitamine

Seadme sisse- või väljalülitamiseks vajutage nuppu ⏻. Kui seade välja lülitatakse, kostab helisignaal.

## 10.6 Programmi valimine

1. Keerake programminuppu ja valige pesuprogramm:
   - Süttib valitud programmi indikaator.
   - ▷II-indikaator vilgub.
   - Ekraanil kuvatakse ajahalduri tase, programmi kestus ja programmi faaside indikaatorid.
2. Vajadusel muutke temperatuuri, pöörlemiskiirust, tsükli kestust või lisage saadaolevaid valikuid. Funktsiooni aktiveerimisel süttib vastava funktsiooni indikaator.

ℹ Kui teie valikus on viga, kuvatakse ekraanil teade Err.

## 10.7 Programmi käivitamine ilma viitkäivituseta

Vajutage ▷II.

- Indikaator ▷II lõpetab vilkumise ja jääb põlema.
- Indikaator ⏸ hakkab ekraanil vilkuma.
- Programm käivitub, uks lukustub ja ekraanil kuvatakse indikaator 🔒.
- Kui seade veega täitub, võib tühjenduspump lühiajaliselt töötada.

ℹ Umbes 15 minutit pärast programmi algust:
- Seade kohandab programmi kestuse automaatselt pestava pesu kogusega.
- Ekraanil kuvatakse uus näit.

## 10.8 Programmi käivitamine viitkäivitusega

1. Vajutage korduvalt ⏲, kuni ekraanil kuvatakse soovitud viitkäivitusaeg.

Süttib vastav indikaator.

2. Vajutage ▷II:
   - Seade alustab pöördloendust.
   - Kui pöördloendus on lõppenud, käivitub programm automaatselt.

ℹ Valitud viitkäivitust saab tühistada või muuta, vajutades ▷II. Viitkäivituse tühistamine:
- Vajutage ▷II, et peatada seade.
- Vajutage ⏲, kuni ekraanil kuvatakse 0.
- Vajutage uuesti ▷II, et programm kohe käivitada.

## 10.9 Programmi katkestamine ja seadete muutmine

Enne töölehakkamist saate muuta vaid mõnda funktsiooni.

1. Vajutage ▷II.

Indikaator vilgub.

2. Muutke valikuid.
3. Vajutage uuesti ▷II.

Pesuprogramm jätkab tööd.

## 10.10 Töötava programmi tühistamine

1. Vajutage mõni sekund nuppu ⏻, et tühistada programm ning seade välja lülitada.
2. Vajutage uuesti sama nuppu, et seade sisse lülitada. Nüüd võite valida uue pesuprogrammi.

ℹ Enne uue programmi käivitamist võis seade tühjenda veest. Sel juhul kontrollige, kas pesuaine on pesuainelahtris olemas; kui mitte, täitke see uuesti.

## 10.11 Ukse avamine viitkäivituse ajal

Viitkäivituse ajal on uks on lukustatud ja ekraanil kuvatakse indikaator ⊸▯.

1. Seadme väljalülitamiseks vajutage ▷‖.
2. Oodake, kuni ukseluku indikaator ⊸▯ kustub.
3. Avage uks.
4. Sulgege uks.
5. Vajutage uuesti ▷‖.

Viitkäivitus jätkab.

## 10.12 Kaane avamine programmi töötamise ajal

Programm käivitub, uks on lukustatud ja ekraanil kuvatakse indikaator ⊸▯.



**ETTEVAATUST!**
Kui trumlis oleva vee temperatuur ja tase on liiga kõrged, ei saa te ust avada.

1. Seadme väljalülitamiseks vajutage paar sekundit nuppu ⏻.
2. Oodake mõni minut ja seejärel avage ettevaatlikult uks.
3. Sulgege seadme uks.
4. Valige programm uuesti.

## 10.13 Programmi lõpus

- Seade peatab automaatselt töö.
- Kõlab helisignaal (kui see on aktiveeritud).
- Ekraanil kuvatakse 0.
- ▷‖- indikaator kustub.
- Ukseluku indikaator ⊸▯ kustub.
- Te võite ukse avada.
- Eemaldage seadmest pesu. Veenduge, et trummel on tühi.
- Sulgege veekraan.
- Seadme väljalülitamiseks vajutage paar sekundit nuppu ⏻.
- Niiskuse ja lõhnade vältimiseks hoidke ust paokil.

**Pesuprogramm on lõppenud, kuid trumlis on vesi.**

- Trummel pöörleb regulaarselt, et takistada pesu kortsumist.
- Ukseluku indikaator ⊸▯ põleb. Uks on lukustatud.
- Ukse avamiseks tuleb seadmest vesi välja lasta.

**Vee tühjendamiseks toimige järgmiselt.**

1. Vajutage ▷‖. Seade tühjeneb veest ja tsentrifuugib.
2. Kui soovite ainult vee väljalaskmist, valige – – –. Vajadusel vähendage pöörlemiskiirust.
3. Kui programm on lõppenud ja ukseluku indikaator ⊸▯ kustunud, saate avada ukse.
4. Seadme väljalülitamiseks vajutage paar sekundit nuppu ⏻.

Seade tühjeneb veest ja tsentrifuugib automaatselt umbes 18 tunni pärast (välja arvatud villase pesu programm).

## 10.14 Automaatne ooterežiim-valik

Funktsioon Automaatne ooterežiim lülitab seadme automaatselt välja, et vähendada energiatarbimist, kui:

- Seadet ei kasutata 5 minuti jooksul enne nupu ▷‖ vajutamist. Seadme uuesti sisselülitamiseks vajutage nuppu ⏻.
- Pärast 5 minuti möödumist pesuprogrammi lõpust. Seadme uuesti sisselülitamiseks vajutage nuppu ⏻. Ekraanil kuvatakse viimati valitud pesuprogrammi aeg. Keerake programminuppu uue tsükli valimiseks.

# 11. VIHJEID JA NÄPUNÄITEID

**HOIATUS!**
Vt ohutust käsitlevaid peatükke.

## 11.1 Pesu asetamine masinasse

- Jaotage pesu: valge, värviline, sünteetiline, õrn pesu ja villane pesu.
- Järgige pesemisjuhiseid, mis on riiete hooldussiltidel.
- Ärge peske korraga valgeid ja värvilisi esemeid.
- Mõned värvilised esemed võivad esmasel pesul oma värvi kaotada. Soovitame esimestel kordadel neid esemeid pesta eraldi.
- Nööpige kinni padjapüürid, sulgege lukud, haagid ja trukid. Pange kinni rihmad.
- Tühjendage taskud ja voltige riided lahti.
- Keerake pahupidi mitmekihilised riided, villased ja värvitud riided.
- Eemaldage tugevad plekid.
- Peske rasketele plekkidele sobiva pesuainega.
- Olge kardinatega ettevaatlikud. Eemaldage kardinatelt klambrid või asetage need pesukotti või padjapüüri.
- Ärge peske masinas palistusteta või õmblemata servadega rõivaid. Peske väikesi esemeid (tugikaartega rinnahoidjaid, vöösid, sukkpükse) pesukotis.
- Väike pesukogus võib tekitada probleeme masina tasakaaluga väänamisfaasis. Kui see juhtub, kohendage käsitsi esemeid trumlis ning käivitage tsentrifuugimistsükkel uuesti.

## 11.2 Raskestieemaldatavad plekid

Mõnele plekile ei piisa ainult veest ja pesuainest.

Soovitame need plekid eemaldada enne esemete masinasse panemist.

Vastavad plekieemaldajad on olemas. Kasutage plekieemaldajat, mis on vastav pleki tüübile ja kangale.

## 11.3 Pesuained ja lisandid

- Kasutage ainult pesumasinate jaoks valmistatud pesuaineid ja lisandeid:
  - pesupulbrid kõigile kangatüüpidele,
  - pesupulbrid õrnale pesule (maks. 40 °C) ja villastele esemetele,
  - vedelad pesuained, soovitatavalt madalal temperatuuril pestavate (60 °C maks.) kõigi kangatüüpide või spetsiaalselt villaste esemete jaoks.
- Ärge segage erinevaid pesuaineid.
- Looduse säästmiseks ärge kasutage pesuainet rohkem, kui ette nähtud.
- Järgige toodete pakenditel olevaid juhiseid.
- Kasutage kanga tüübile ja värvile, programmi temperatuurile ja määrdumisastmele vastavaid tooteid.
- Kui seadmel ei ole klapiga pesuaine dosaatorit, lisage vedel pesuaine doseerimiskuuliga (saadaval pesuaine tootjalt).

## 11.4 Ökoloogilised näpunäited

- Valige ilma eelpesuta programm, et pesta tavalise määrdumisastmega pesu.
- Programmi käivitamisel sisestage alati maksimaalne kogus pesu.
- Vajadusel kasutage madala temperatuuriga pestes plekieemaldajat.
- Õige pesuaine koguse kasutamiseks kontrollige oma kodust veekaredust.

## 11.5 Vee karedus

Kui vee karedus teie piirkonnas on kõrge või keskmine, soovitame pesumasinates kasutada veepehmendajat. Madala veekaredusega piirkondades ei ole tarvis veepehmendajat kasutada.

Veekareduse väljauurimiseks võtke ühendust kohaliku vee-ettevõttega.

Kasutage õiges koguses veepehmendajat. Järgige toodete valmistajate pakenditel olevaid juhiseid.

# 12. PUHASTUS JA HOOLDUS

**HOIATUS!**
Vt ohutust käsitlevaid peatükke.

## 12.1 Välispinna puhastamine

Puhastage masin ainult seebi ja sooja veega. Kuivatage täielikult kõik pinnad.

**ETTEVAATUST!**
Ärge kasutage alkoholi, lahusteid ega keemilisi aineid.

## 12.2 Katlakivi eemaldamine

Kui vee karedus teie piirkonnas on kõrge või keskmine, soovitame pesumasinates kasutada veepehmendajat.

Kontrollige regulaarselt trumlit, et vältida katlakivi- ja roostejääke.

Roosteplekkide eemaldamiseks kasutage ainult pesumasinatele ette nähtud tooteid. Ärge tehke seda koos pesupesemisega.

Järgige alati toodete valmistajate pakenditel olevaid juhiseid.

## 12.3 Hoolduspesu

Madalate temperatuuridega programmide puhul on võimalik, et osa pesuainest jääb trumlisse. Tehke regulaarselt hoolduspesusid. Selleks:

- Eemaldage trumlis olevad esemed.
- Valige puuvillase pesu programm kõige kõrgema temperatuuriga ning väikese koguse pesuainega.

## 12.4 Uksetihend

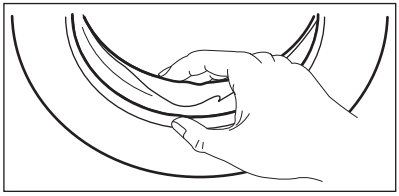

Kontrollige regulaarselt uksetihendit ja eemaldage kõik objektid siseosalt.

## 12.5 Pesuaine jaoturi puhastamine

1.

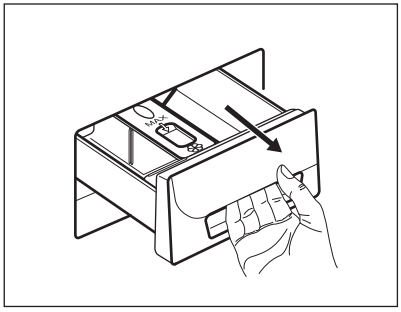

2.

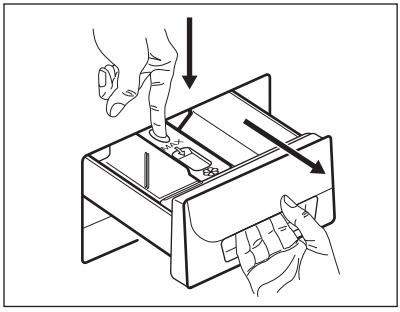

3.

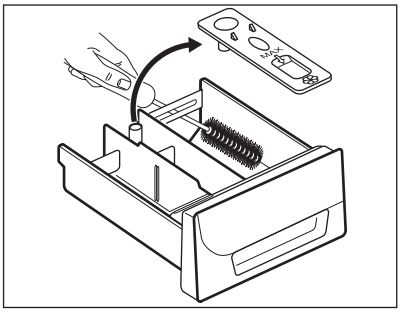

4.

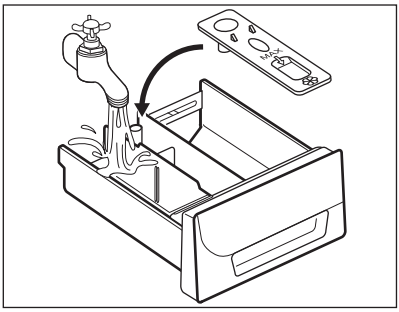

5.

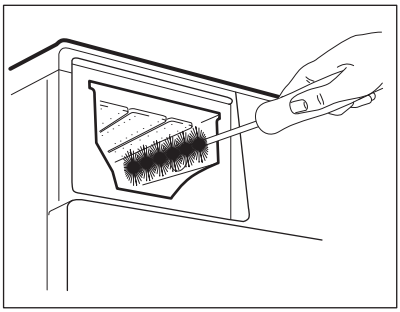

6.

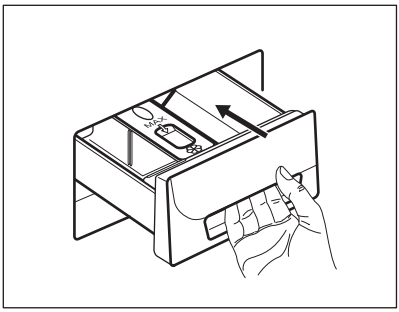

## **12.6** Sissevõtuvooliku ja ventiilifiltri puhastamine

1.

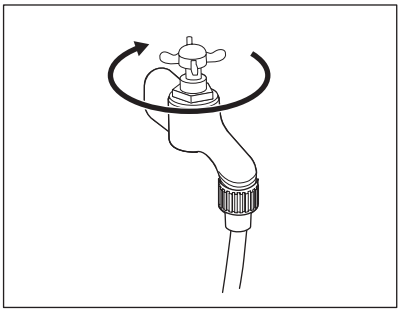

2.

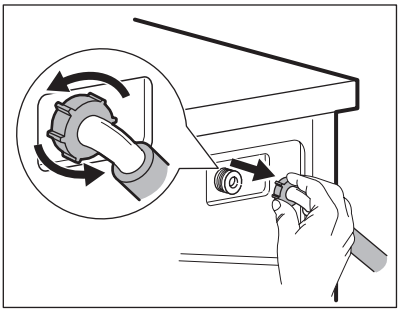

3.

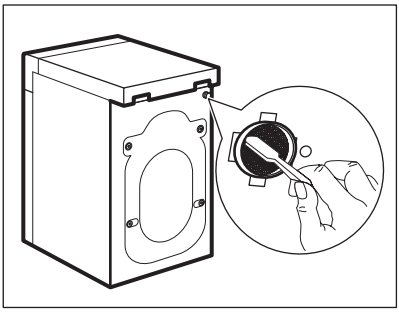

4.

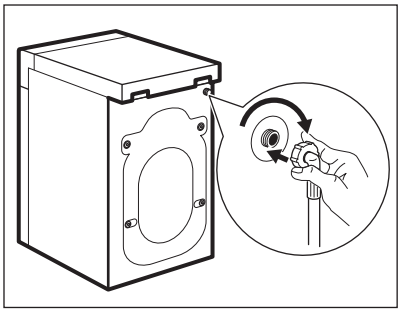

## 12.7 Tühjendusfiltri puhastamine

**HOIATUS!**
Ärge puhastage tühjendusfiltrit, kui vesi seadmes on kuum.

1.

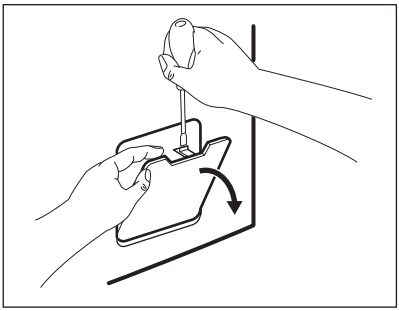

2.

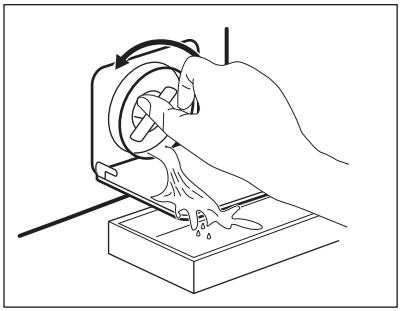

3.

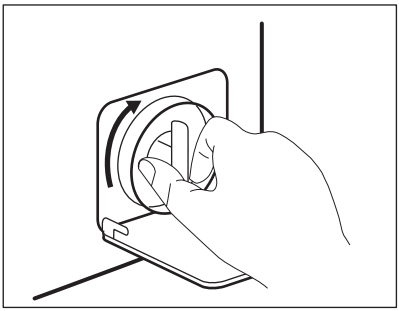

4.

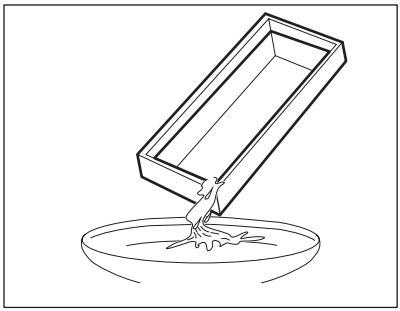

5.

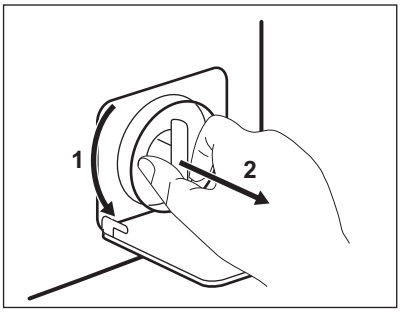


6.

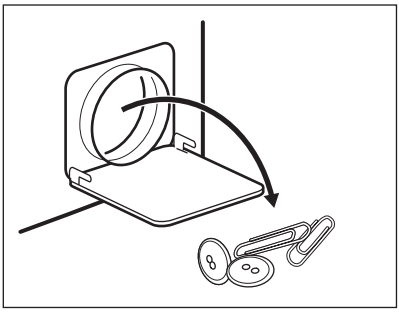

7.

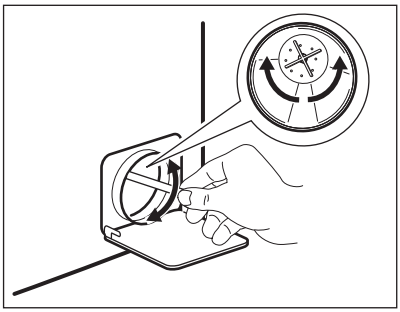

8.

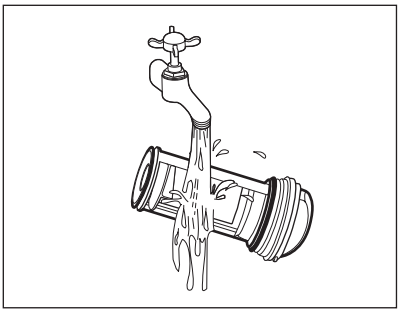

9.

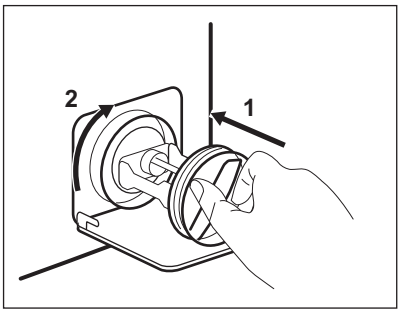


10.

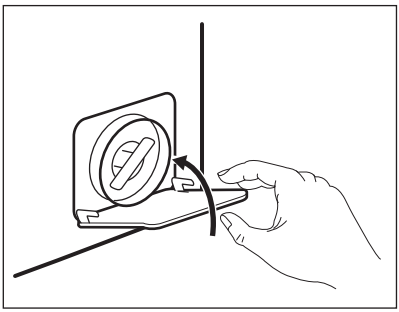

## 12.8 Vee tühjendamine eriolukorras

Rikke tõttu ei tühjene seade veest.

Sellisel juhul teostage jaotises "Tühjendusfiltri puhastamine" kirjeldatud sammud (1) kuni (9). Vajadusel puhastage pumpa.

Kui te sooritate avariitühjenduse, peate tühjendussüsteemi uuesti aktiveerima.

1. Kui te sooritate avariitühjenduse, peate tühjendussüsteemi uuesti aktiveerima. Pange kaks liitrit vett pesuaine jaoturi põhipesu lahtrisse.
2. Käivitage programm vee tühjendamiseks.

## 12.9 Ettevaatusabinõud külmumise vastu

Kui seade on paigaldatud kohta, kus temperatuur võib langeda alla 0° C,

eemaldage allesjäänud vesi sissevõtuvoolikust ja tühjenduspumbast.

1. Ühendage toitepistik pistikupesast lahti.
2. Sulgege veekraan.
3. Asetage sissevõtuvooliku otsad anumasse ja laske veel voolikust välja voolata.
4. Tühjendage tühjenduspump. Vt hädaolukorras vee tühjendamise toimingut.
5. Kui tühjenduspump on tühi, paigaldage sissevõtuvoolik uuesti.

**HOIATUS!**
Enne seadme uuesti kasutamist veenduge, et temperatuur oleks üle 0 °C. Tootja ei vastuta madalatest temperatuuridest tingitud kahjude eest.

# 13. VEAOTSING

**HOIATUS!**
Vt ohutust käsitlevaid peatükke.

## 13.1 Sissejuhatus

Seadet ei õnnestu käivitada või see jääb töö käigus seisma.

Püüdke esmalt leida probleemi lahendus (vt tabelit). Kui see ei õnnestu, pöörduge teeninduskeskusse.

**Mõne probleemi puhul kõlab helisignaal ning ekraanil kuvatakse veateade:**

- E10 - Seade ei täitu korralikult veega.
- E20 - Seade ei tühjene veest.
- E40 - Seadme uks on lahti või ei ole korralikult suletud. Kontrollige ust!
- EH0 - Elektrivarustus on kõikuv. Oodake, kuni elektrivarustus on taas püsiv.

**HOIATUS!**
Enne kontrollima asumist lülitage seade välja.

## 13.2 Võimalikud rikked

| Probleem | Võimalik lahendus |
|---|---|
| Programm ei käivitu. | Veenduge, et pistik on pistikupesasse ühendatud. |
| | Veenduge, et seadme uks on suletud. |
| | Veenduge, et kaitsmekapis ei ole kaitse läbi läinud. |
| | Veenduge, et Start/paus-nuppu on vajutatud. |
| | Kui olete valinud viitkäivituse, siis tühistage see või oodake pöördloenduse lõppemiseni. |
| | Lülitage lapseluku funktsioon välja, kui see on sisse lülitatud. |
| Seade ei täitu korralikult veega. | Veenduge, et veekraan on lahti. |
| | Veenduge, et veevarustuse surve ei ole liiga väike. Selle teabe saamiseks pöörduge kohaliku vee-ettevõtte poole. |

| Probleem | Võimalik lahendus |
|---|---|
| | Veenduge, et veekraan ei ole ummistunud. |
| | Veenduge, et vee sisselaskevooliku ja klapi filtrid ei ole ummistunud. Vt jaotist "Puhastus ja hooldus". |
| | Veenduge, et sisselaskevoolik ei oleks muljutud ega väänatud. |
| | Veenduge, et vee sisselaskevooliku ühendus oleks õige. |
| Seade ei täitu veega ja tühjeneb koheselt. | Veenduge, et tühjendusvoolik on õiges asendis. Voolik võib olla liiga madalal. |
| Seade ei tühjene veest. | Veenduge, et valamu äravool ei ole ummistunud. |
| | Veenduge, et tühjendusvoolik ei ole muljutud ega väänatud. |
| | Veenduge, et tühjendusfilter ei ole ummistunud. Vajadusel puhastage filter. Vt jaotist "Puhastus ja hooldus". |
| | Veenduge, et tühjendusvooliku ühendus oleks õige. |
| | Valige tühjendusprogramm, kui olete valinud programmi ilma tühjendamisfaasita. |
| | Valige tühjendusprogramm, kui olete valinud programmi, mille lõpus jääb vesi trumlisse. |
| Seade ei tsentrifuugi või kestab pesutsükkel kauem kui tavaliselt. | Valige tsentrifuugimisprogramm. |
| | Veenduge, et tühjendusfilter ei ole ummistunud. Vajadusel puhastage filter. Vt jaotist "Puhastus ja hooldus". |
| | Kohendage esemeid trumlis ning käivitage uuesti tsentrifuugimistsükkel. Probleem võib tekkida, kui seade on tasakaalust väljas. |
| Põrandal on vett. | Veenduge, et veevoolikute ühendused on tihedad ning et vesi kuskilt ei leki. |
| | Veenduge, et tühjendusvoolikul pole kahjustusi. |
| | Veenduge, et kasutate õiget pesuvahendit ning sobilikku kogust. |
| Seadme ust ei saa avada. | Veenduge, et pesuprogramm on lõppenud. |
| | Kui trumlis on vett, valige tühjendus- või tsentrifuugimisprogramm. |
| Seade teeb imelikku häält. | Veenduge, et seade on korralikult tasakaalus. Vt jaotist "Paigaldamine". |

| Probleem | Võimalik lahendus |
|---|---|
| | Veenduge, et pakend ja/või transpordipoldid on eemaldatud. Vt jaotist "Paigaldamine". |
| | Lisage veel pesu trumlisse. Pesukogus võib olla liiga väike. |
| Tsükkel on lühem kui ekraanil kuvatud aeg. | Seade arvutab uue aja vastavalt pesu kogusele. Vt jaotist "Tarbimisväärtused". |
| Tsükkel on pikem kui ekraanil kuvatud aeg. | Ebaühtlaselt jaotunud pesu pikendab tsükli kestust. Tegemist on seadme normaalse tööga. |
| Pesutulemused on ebarahuldavad. | Suurendage pesuaine kogust või kasutage teist pesuainet. |
| | Enne pesu pesemist eemaldage spetsiaalsete toodetega tugevamad plekid. |
| | Veenduge, et valisite õige temperatuuri. |
| | Vähendage pesukogust. |
| Funktsiooni valimine ei õnnestu. | Veenduge, et te vajutate ainult vajalikke puutenuppe. |

Pärast kontrollimist lülitage seade sisse. Programm jätkub kohast, kus see katkes.
Kui rike ilmneb uuesti, pöörduge hoolduskeskusse.
Kui ekraanil on teised veakoodid. Lülitage seade välja ja uuesti sisse. Kui rike ilmneb uuesti, pöörduge hoolduskeskusse.

# 14. TEHNILISED ANDMED

| | | |
|---|---|---|
| Mõõtmed | Laius/ kõrgus/ sügavus/ kogusügavus | 595 mm / 850 mm / 380 mm / 420 mm |
| Elektriühendus | Pinge<br>Üldvõimsus<br>Kaitse<br>Sagedus | 230 V<br>2000 W<br>10 A<br>50 Hz |
| Kaitsekate hoiab ära tahkete osakeste ja niiskuse juurdepääsu, välja arvatud kohtades, kus madalpingeseadmel puudub kaitse niiskuse eest | | IPX4 |
| Veesurve | Minimaalne<br>Maksimaalne | 0,5 bar (0,05 MPa)<br>8 bar (0,8 MPa) |
| Veevarustus [1)] | | Külm vesi |
| Maksimaalne kogus | Puuvillane | 6 kg |
| Energiasäästuklass | | A+++ |
| Pöörlemiskiirus | Maksimaalne | 1200 p/min |

[1)] Ühendage vee sisselaskevoolik 3/4" keermega kraani külge.

# 15. JÄÄTMEKÄITLUS

Sümboliga ♲ tähistatud materjalid võib ringlusse suunata. Selleks viige pakendid vastavatesse konteineritesse. Aidake hoida keskkonda ja inimeste tervist ja suunake elektri- ja elektroonilised jäätmed ringlusse. Ärge visake sümboliga tähistatud seadmeid muude majapidamisjäätmete hulka. Viige seade kohalikku ringluspunkti või pöörduge abi saamiseks kohalikku omavalitsusse.

www.electrolux.com/shop

155252260-A-282014

CE